MANUAL DEL USUARIO

OAKWORKS®

Mesas de imágenes y gestión del dolor

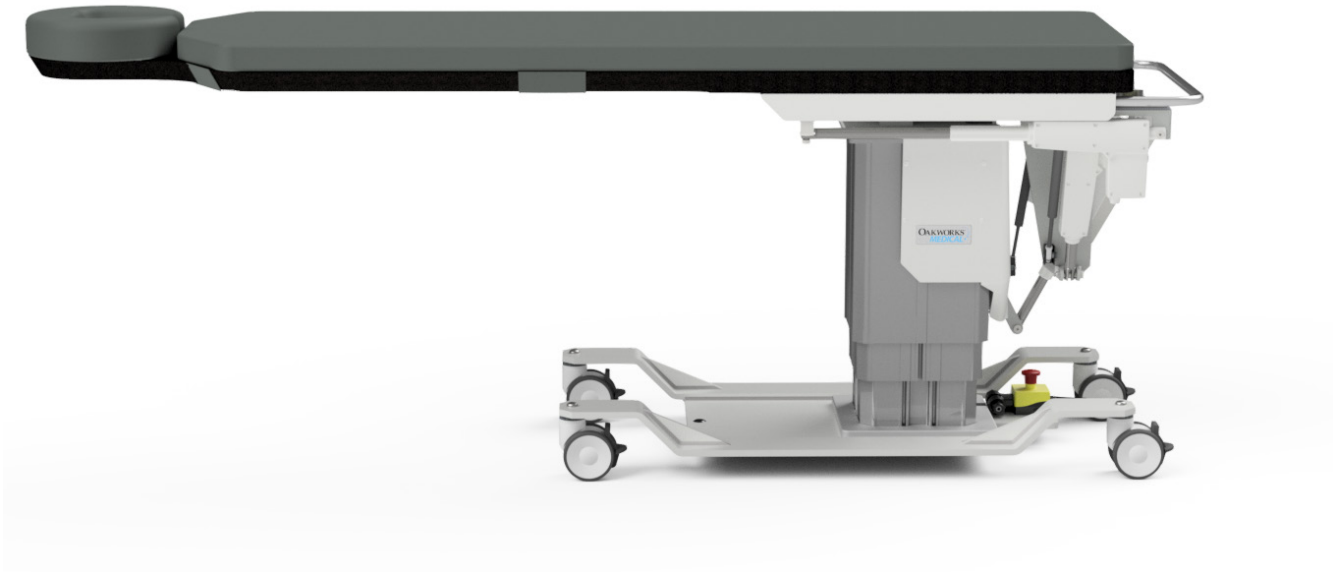

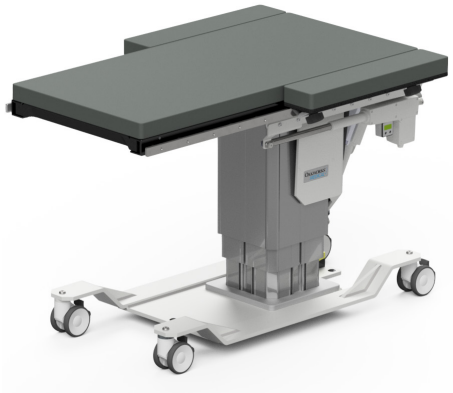

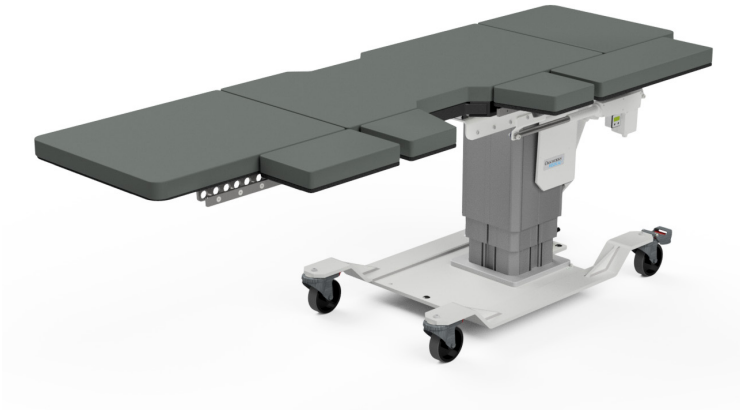

www.oakworksmed.com · +1 717.235.6807

hecho en los EE.UU.
con piezas de los EE.UU. e importadas

OAKWORKS® MEDICAL PRODUCTS

© Copyright 2024
OAKWORKS®, Inc.

Aviso

La información contenida en este documento está sujeta a cambios sin aviso previo y no debe interpretarse como un compromiso por parte de OAKWORKS®, Inc.

OAKWORKS®, Inc. alienta las solicitudes de especificaciones técnicas y documentación similar a fin de asegurar la exactitud. La documentación pertinente está disponible a petición.

OAKWORKS®, Inc. no será responsable en caso de daños y perjuicios incidentales o consecuenciales en relación con, o que se desprendan de, el suministro, desempeño o uso de este documento y el material de programa que describe.

Impreso en los EE.UU.

Reservados todos los derechos. Ninguna parte de este documento se puede fotocopiar, reproducir o traducir a otro idioma sin el consentimiento previo por escrito de OAKWORKS®, Inc.

OAKWORKS® es una marca comercial registrada de OAKWORKS®, Inc.

CONTENIDO

Descripción de uso del producto 1

Instrucciones importantes de seguridad

- Identificación de símbolos 1
- Contraindicaciones 1
- Instrucciones de seguridad 2-3

Descripción del producto y Operaciones de control

- CFPM100 4
- CFPM200 5-6
- CFPM300 7-8
- CFPM400 9-10
- CFPM201 11-12
- CFPM301 13-14
- CFPM302 15-16
- CFPMB301 - Bariátrica 17-18
- CFPM401 19-20
- CFLU401 - Litotricia 21-22
- CFUR301 - Urología 23-24
- CFUR401 - Urología 25-26

Instalación

- Puesta a tierra 27

Indicaciones de uso

- Nivel burbuja 28
- Indicador de ángulo 28
- Correa de fijación del paciente 28
- Quitar y reemplazar la almohadilla del tablero 29
- Ajuste de el Cojín Facial de Media Luna (partes superiores con reposacabezas integrado únicamente) 29
- Uso de las ruedas bloqueantes 30
- Parada de emergencia 30
- Capacidad de peso y uso con pacientes 31
- Aro para bolsas de la mesa de urología 31
- Extensiones laterales de la mesa para litotricia y urología 32
- Extensiones de extremos de la mesa para litotricia/urología y urología 33
- Mesa de litotricia utilizada como mesa de urología 33
- Tablero de fibra de carbono para brazo 34
- Abrazadera ajustable del riel T 34
- Sistema de posicionamiento de la columna vertebral II 35
- Extensor de fluoroscopía 35

Referencia - Diagramas de zona útil para imágenes

- CFPM100 - Reposacabezas y cubiertas rectangulares integradas 36-37
- CFPM200 a CFPM401 - Cubierta con reposacabezas integrado 38
- CFPM200 a CFPM401 - Cubierta rectangular 39
- CFUR301 y CFUR401 - Cubierta de urología 40
- CFLU401 - Cubierta de litotricia y urología 41

Limpieza y desinfección / inspecciones / garantía

- Desinfectantes y limpiadores recomendados 42
- Procedimiento de limpieza 42
- Inspecciones y mantenimiento 43
- Información de la garantía 43

Información de Identificación de Dispositivo Único (IDU) 44

Especificaciones

- Especificaciones del producto 45
- Condiciones ambientales 45
- Especificaciones eléctricas 45
- Guía y declaración del fabricante - Emisiones electromagnéticas 46
- Distancias de separación recomendadas 46
- Zona Significativa De Ocupacion 47-50
- Guía y declaración del fabricante - Eliminación del producto 50

Información de contacto ..... Contraportada

DESCRIPCIÓN DE USO DEL PRODUCTO / INSTRUCCIONES DE SEGURIDAD IMPORTANTES

DESCRIPCIÓN DE USO DEL PRODUCTO

Las mesas de imágenes y gestión del dolor de OAKWORKS® son mesas radiográficas destinadas al uso con sistemas de imágenes de brazo en C móviles o estacionarios compactos. Está idealmente adaptada para procedimientos de obtención de imágenes para gestión del dolor y terapéuticos. Estas mesas son adecuadas para usarse en la obtención de imágenes diagnósticas de rayos X y durante procedimientos terapéuticos tales como inyecciones espinales, procedimientos de vertebroplastia y otros procedimientos de gestión del dolor. Las mesas CFLU y CFUR están diseñadas para procedimientos de litotripsia y urología. Están diseñadas para ser operadas por un profesional de la atención a la salud en un entorno médico. No se requiere ningún entrenamiento especial, pero es importante una revisión de las siguientes Instrucciones de Seguridad para la seguridad del operador y paciente. El profesional de la atención a la salud debe leer y comprender este manual en su totalidad antes de usarlas con un paciente.

NOTA Las características de las EMISIONES de este equipo lo hacen idóneo para usarse en áreas industriales y hospitales (CISPR 11 clase A). Si se utiliza en un entorno residencial (para el cual normalmente se requiere CISPR 11 clase B), este equipo podría no ofrecer una protección adecuada para los servicios de comunicación de radiofrecuencia. El usuario podría tener que adoptar medidas correctivas, tales como cambiar la ubicación o la orientación del equipo.

IDENTIFICACIÓN DE SÍMBOLOS

Este símbolo, cuando se utiliza en este manual y en las etiquetas de los productos, representa una advertencia de precaución. Asegúrese de leer y cumplir todas las precauciones y advertencias.

Este símbolo, cuando se utiliza en este manual y en las etiquetas de los productos, advierte contra un riesgo de descarga eléctrica. Asegúrese de atender y cumplir con todas las advertencias.

Este símbolo, cuando se utiliza en este manual y en las etiquetas de los productos, indica el potencial de exposición a rayos X perjudiciales. Asegúrese de leer y cumplir con todas las advertencias.

Este símbolo, cuando se utiliza en este manual y en las etiquetas de los productos, indica que la mesa y los componentes son una Pieza aplicada Tipo B de conformidad con IEC 60601-1.

Este símbolo, cuando se utiliza en este manual o en las etiquetas de los productos, indica un Terminal de tierra de protección (Tierra).

Este símbolo, cuando se utiliza en este manual y en las etiquetas de los productos, indica el nombre y dirección del fabricante.

Este símbolo, cuando se utiliza en este manual o en las etiquetas de los productos, indica el país de fabricación junto con la fecha de fabricación del dispositivo junto a él.

Este símbolo, cuando se utiliza en este manual o en las etiquetas de los productos, indica corriente alterna (CA).

Este símbolo, cuando se utiliza en este manual o en las etiquetas de los productos, indica corriente continua (CC).

Este símbolo se utiliza para indicar que el operador debe consultar el manual del usuario.

Está prohibido sentarse en esta área.

CONTRAINDICACIONES

Las mesas de imágenes y gestión del dolor de Oakworks no deben utilizarse con sistemas de obtención de imágenes que tengan pantallas intensificadoras o casetes de película de más de 12 pulgadas (30 cm) cuando se utiliza una vista de ángulo oblicuo. Las mesas no están diseñadas para procedimientos de resonancia magnética y no deben usarse con ellos.

INSTRUCCIONES IMPORTANTES DE SEGURIDAD

PRECAUCIÓN **LEA Y GUARDE ESTAS INSTRUCCIONES**

Después de desembalar su mesa, inspecciónela minuciosamente para determinar si tiene daños. Si sospecha que hay un problema, no use la mesa y llame a nuestro Departamento de Servicio al Cliente al 800-916-4612.

El uso incorrecto de este dispositivo puede causar lesiones. Asegúrese de leer todas las instrucciones de funcionamiento antes de usar.

Límite de peso (paciente y accesorios): 227 kg / 500 lb distribuidos uniformemente. (Sólo la mesa bariátrica: 340 kg / 750 lb)

No se siente más allá de la línea de advertencia en el tablero de fibra de carbono. En el tablero de litotricia/urología - No se siente en ninguna extensión (límite de peso: 200 lb / 91 kg).

La mesa utiliza cuatro ruedas bloqueantes para permitir su movimiento dentro de la sala de imágenes. Puede ocurrir un movimiento accidental de la mesa. Bloquee las ruedas antes de realizar la obtención de imágenes del paciente. Bloquee las ruedas cuando el paciente esté subiendo y bajando de la mesa.

La mesa no debe utilizarse adyacente ni apilada con otro equipo y que, si es necesario el uso adyacente o apilado, debe observarse la mesa para verificar el funcionamiento normal en la configuración en la que se utilizará.

El uso de accesorios, transductores y cables distintos de los especificados (con excepción de los transductores y cables vendidos por el fabricante de este dispositivo como piezas de reemplazo para los componentes internos) puede dar como resultado el aumento de las emisiones o la disminución de la inmunidad de la mesa.

La mesa está diseñada para ser independiente y utilizarse con equipo radiográfico. Esta mesa no debe modificarse ni incorporarse en ningún otro equipo.

Puede haber puntos de pellizco debajo del tablero. No debe tener ninguna parte del cuerpo debajo del tablero cuando la mesa esté en movimiento.

Asegúrese de que la mesa esté completamente bajada antes de descargar a un paciente ambulatorio. El paciente puede perder el equilibrio y caer.

El paciente debe fijarse con la correa de fijación de seguridad antes de usar las mesas.

El equipo eléctrico médico necesita precauciones especiales respecto de la CEM y debe ser instalado y puesto en servicio de acuerdo con la información de CEM proporcionada en las especificaciones al final de este manual.

El equipo de comunicaciones de RF portátil y móvil pueden afectar al equipo eléctrico médico.

Esta mesa no es apta para utilizarse en presencia de una mezcla de anestesia inflamable con aire o con oxígeno u óxido nitroso.

Riesgo de descarga eléctrica. El módulo de fuente de alimentación y control se encuentra dentro de la columna de elevación y debajo del tablero. En el interior no hay piezas a las que pueda dar servicio el usuario. Refiera todo el servicio a personal cualificado. Desenchufe el conector de pared antes de entrar en contacto con cualquier cable conectado a la fuente de alimentación.

Para evitar el riesgo de descarga eléctrica, este equipo sólo debe conectarse a una toma de corriente que esté debidamente puesta a tierra. Vea las instrucciones de CONEXIÓN A TIERRA en este manual.

La fiabilidad de la conexión a tierra sólo se puede conseguir cuando el equipo se conecta en un receptáculo equivalente de 3 patas marcado "Sólo hospital" o "Grado hospitalario".

Las mesas médicas de Oakworks están diseñadas y construidas para proporcionar muchos años de servicio fiable. Respete las leyes y regulaciones locales al deshacerse de los componentes eléctricos utilizados en esta mesa.

No aplique una fuerza excesiva al control de manos / pies ya que puede dañar el control.

No use el control de manos / pies si hay signos de desgaste o daños visibles, ya que esto puede causar un movimiento involuntario.

Cuando no se esté usando, guarde el control de mano en la barra de empuje conectada a la parte posterior de la mesa.

La mesa no está diseñada para el uso en RCP (reanimación cardiopulmonar).

PRECAUCIÓN

El uso previsto de los productos de superficie de respaldo frontal rectangular e integrado no requiere sábanas. Se recomienda el uso de sábanas estériles para los productos de litología/urología en ciertos procedimientos y cuando se requiere el uso del aro para la bolsa de urología.

El operador podrá ver las funciones anormales de la mesa, como cuando hay dos funciones o movimientos en acción al mismo tiempo. Ésta es una indicación de que la mesa no está funcionando correctamente debido a una falla (cortocircuito o circuito abierto) en los componentes de control.

Los accesorios Oakworks solo deben usarse con productos Oakworks. El uso de accesorios que no sean de Oakworks, como tableros y almohadillas, podría exponer al paciente a una dosis de radiación excesiva.

ADVERTENCIA

Para reducir el riesgo de quemaduras, incendios, descargas eléctricas o lesiones a las personas:

1. Desenchufe este aparato del tomacorriente antes de limpiarlo.
2. Desenchufe del tomacorriente antes de añadir o quitar piezas.
3. Nunca haga funcionar este aparato si el cable o la clavija están dañados, si no está funcionando correctamente, si se ha caído o dañado o si ha caído en el agua. Póngase en contacto con Servicio al Cliente de Oakworks antes de usarlo.
4. Mantenga el cable apartado de las superficies calientes.
5. Nunca deje caer ningún objeto en los orificios ni introduzca nada en ellos.
6. No lo use al aire libre.
7. No lo haga funcionar donde se estén usando productos en aerosol (spray) o donde se esté administrando oxígeno.

PELIGRO

Existe la posibilidad de exposición a rayos X dañinos cuando se usa esta mesa. Es necesario usar dispositivos de barrera adecuados para los rayos X a fin de dar protección tanto al operador como al paciente. Se recomiendan dispositivos de barrera de rayos X para el paciente fuera del área objetivo prevista a fin de evitar exposición a radiación dispersada de la fuente de generación de rayos X.

El tablero tiene una equivalencia típica de filtración de aluminio de 1,10 mm medida a 100 kVp y un valor medio (HVL) de 3,6 mm. (NOTA: El tablero bariátrico tiene una equivalencia típica de filtración de aluminio de 1,50 mm medida a 100 kVp y un valor medio (HVL) de 3,6 mm)

- Las mesas de imágenes y gestión del dolor de Oakworks pueden utilizarse para crear imágenes derayos X donde el generador de rayos X esté situado por debajo del tablero y el receptor de imágenes esté situado por encima de dicho tablero. Éste es el método recomendado. Las mesas también pueden utilizarse para crear imágenes de rayos X donde el generador de rayos X esté situado por encima del tablero y el receptor de imágenes esté situado por debajo. Esta aplicación dará como resultado una mayor exposición del paciente a los rayos X. El operador debe sopesar esta cuestión con los requisitos de obtención de imágenes y las cuestiones de exposición del paciente.
- Las mesas de imágenes y gestión del dolor se pueden utilizar con el generador de rayos X por encima del tablero y una casete de película situada en el tablero. (Vea las Contraindicaciones en cuanto a tamaño de la casete de película).
- El generador de rayos X nunca debe estar situado por encima del tablero cuando se usen conjuntamente las mesas de imágenes y gestión del dolor de Oakworks y el cojín prono del sistema de posicionamiento de la columna vertebral de Oakworks. Este tipo de uso requiere que el generador de rayos X se sitúe debajo del tablero y el intensificador de imagen o casete de película estén situados por encima del tablero.
- No utilice los controles dentro de la ZONA SIGNIFICATIVA DE OCUPACIÓN.

ADVERTENCIA

Este dispositivo médico no es seguro para RM y debe permanecer fuera de la sala del escáner de RMN.

CFPM100

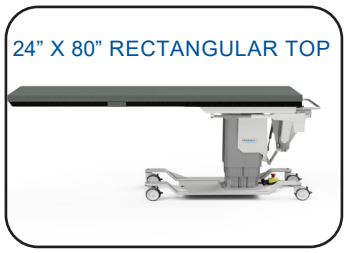

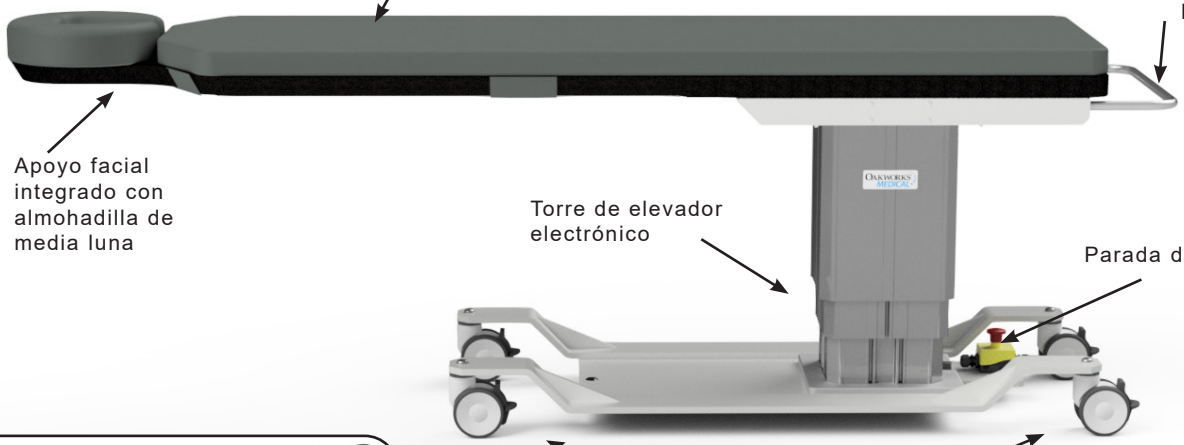

CFPM 100 Control de pies

PRECAUCIÓN

No aplique una fuerza excesiva al control de pie ya que puede dañar el control. No use el control de pie si hay signos de desgaste o daños visibles, ya que esto puede causar un movimiento involuntario.

ESPECIFICACIONES ESTÁNDAR	
Movimiento de la altura	Accionado 22”-40” (56-102 cm)
Control de pie	Movimiento de la altura
Elección de tablero: - Reposacabezas integrado - Rectangular	22” (56 cm) An x 84” (214 cm) L 24” (61 cm) An x 80” (203 cm) L
Opciones de tensión de las mesas	120V/60Hz o 230V/50Hz
Capacidad de las mesas	500 lb (227 kg) distribuidos uniformemente
4” (10 cm) Ruedas bloqueantes	Bloquear / desbloquear ruedas para el posicionamiento móvil o permanente
Acolchonamiento	Comfort Foam™ de 2” (5 cm)
Cojín facial de media luna	Reposacabezas integrado solamente
Correa de fijación del paciente	Debe utilizarse durante todos los procedimientos
Peso de la mesa	343 lb (146 kg)

OPCIONES
Ruedas bloqueantes 5” (13 cm)
Configuraciones eléctricas internacionales
Almohadilla de tablero de 1” (2,5 cm)
ACCESORIOS
Tabla de fibra de carbono para el brazo
Sistema de posicionamiento de la columna vertebral II
Abrazadera ajustable de riel T
Extensor de fluoroscopía

Para conocer las especificaciones eléctricas, vea la sección de Especificaciones.

DESCRIPCIÓN DEL PRODUCTO
(PRODUCTOS DE LA FAMILIA DE IMÁGENES Y GESTIÓN DEL DOLOR)

CFPM200

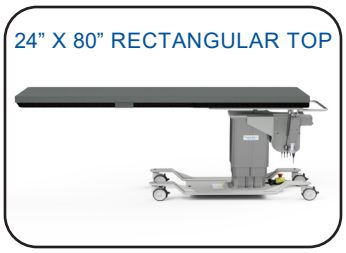

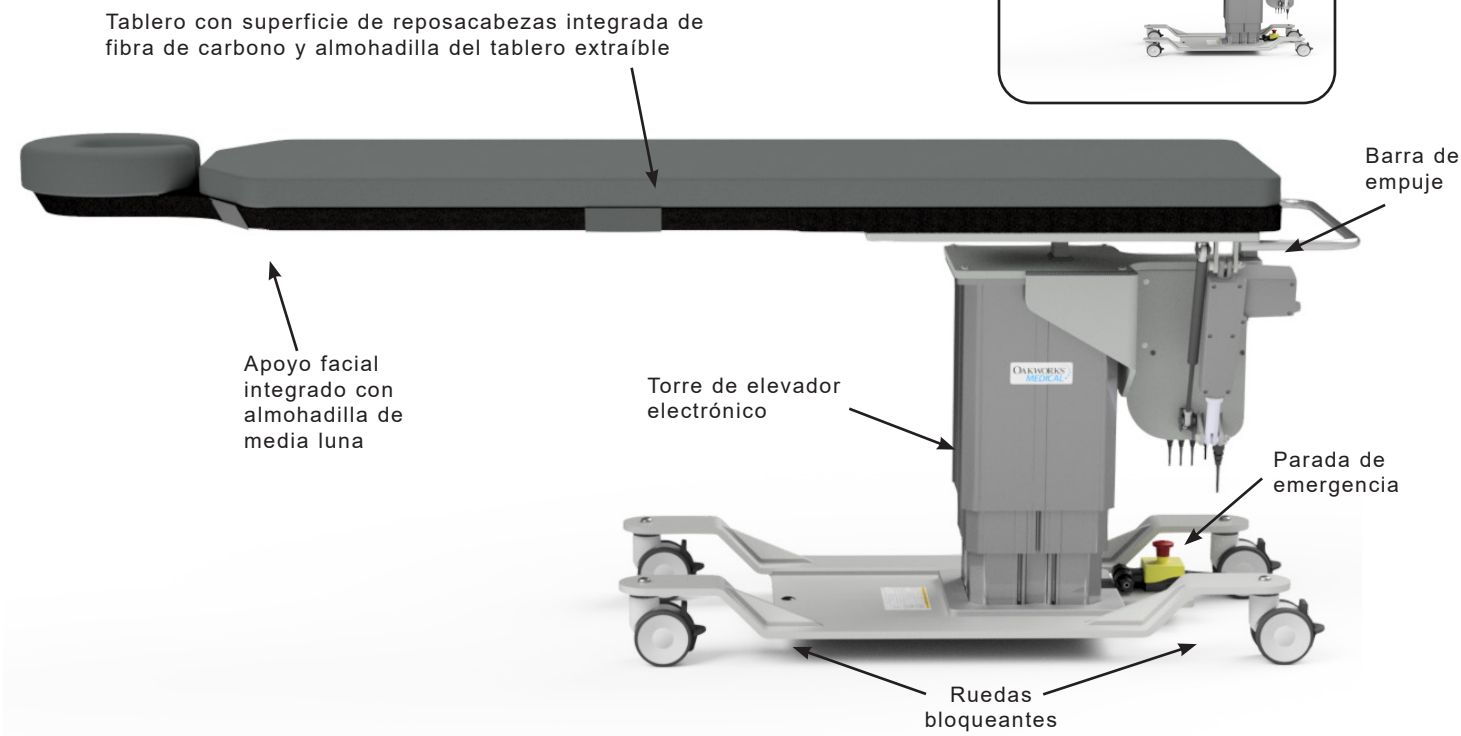

ESPECIFICACIONES ESTÁNDAR	
Movimiento de la altura	Accionado 25”-43” (64-109 cm)
Movimiento 2	Inclinación lateral accionada ±15
Control manual	Todos los movimientos accionados eléctricamente
Elección de tablero: - Reposacabezas integrado - Rectangular	22” (56 cm) An x 84” (214 cm) L 24” (61 cm) An x 80” (203 cm) L
Opciones de tensión de las mesas	120V/60Hz o 230V/50Hz
Capacidad de las mesas	500 lb (227 kg) distribuidos uniformemente
4” (10 cm) Ruedas bloqueantes	Bloquear / desbloquear ruedas para el posicionamiento móvil o permanente
Acolchonamiento	Comfort Foam™ de 2” (5 cm)
Cojín facial de media luna	Reposacabezas integrado solamente
Correa de fijación del paciente	Debe utilizarse durante todos los procedimientos
Peso de la mesa	405 lb (148 kg)

OPCIONES
Ruedas bloqueantes 5” (13 cm)
Configuraciones eléctricas internacionales
Control de pie
Almohadilla de tablero de 1” (2,5 cm)
ACCESORIOS
Tabla de fibra de carbono para el brazo
Sistema de posicionamiento de la columna vertebral II
Abrazadera ajustable de riel T
Extensor de fluoroscopía

Para conocer las especificaciones eléctricas, vea la sección de Especificaciones.

OPERACIONES DE CONTROL - CFPM 200

PRECAUCIÓN

No aplique una fuerza excesiva al control de pie ya que puede dañar el control.

No use el control de pie si hay signos de desgaste o daños visibles, ya que esto puede causar un movimiento involuntario.

El CFPM 200 ofrece posicionamiento en altura vertical e inclinación lateral con facilidad electrónica. Utilice el control manual y el control de pie opcional como se muestra a continuación para controlar estas funciones de la mesa. Pruebe cada una de las funciones de la mesa antes de usarla con un paciente. Cuando no se esté usando, guarde el control de mano en la barra de empuje conectada a la parte posterior de la mesa.

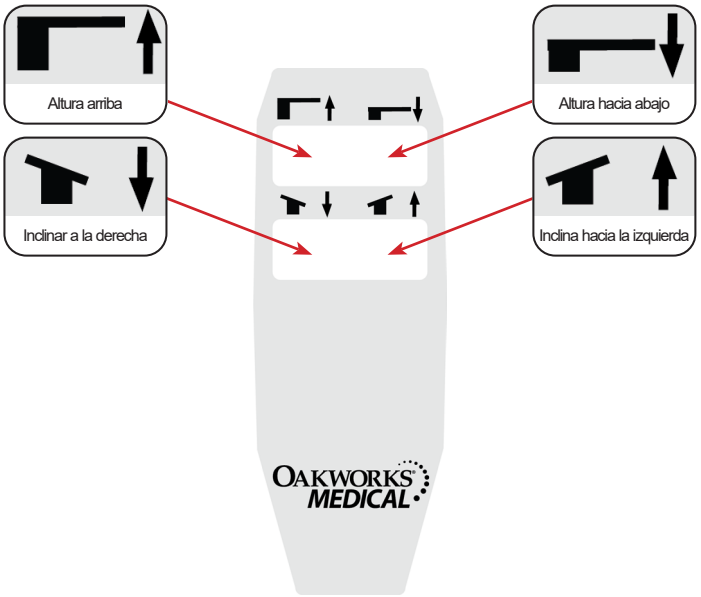

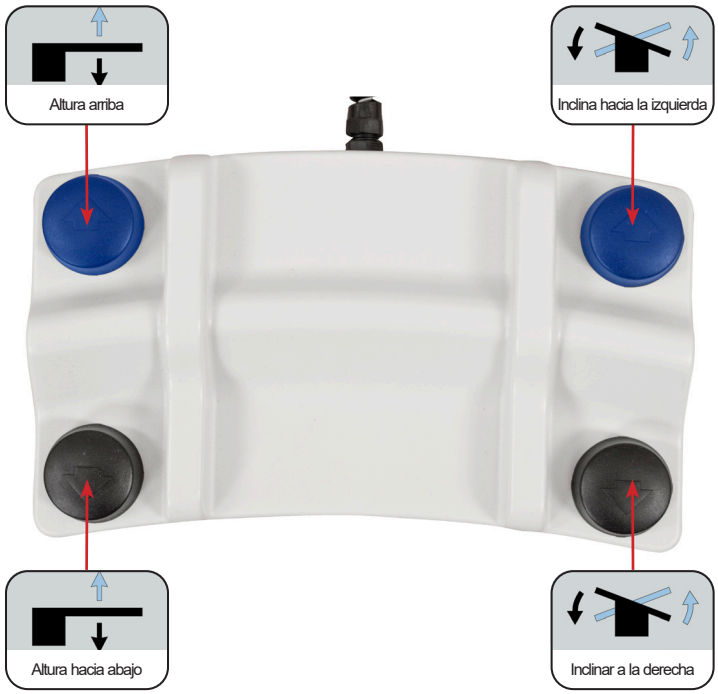

PRECAUCIÓN

La placa elevadora de control del pie evita que el control del pie se vea atrapado debajo de la base de la mesa o entre la columna y la base cuando la primera de éstas desciende. Esto reduce el riesgo de movimiento no intencional de la mesa debido a la activación accidental de los botones de control de pie.

DESCRIPCIÓN DEL PRODUCTO
(PRODUCTOS DE LA FAMILIA DE IMÁGENES Y GESTIÓN DEL DOLOR)

CFPM300

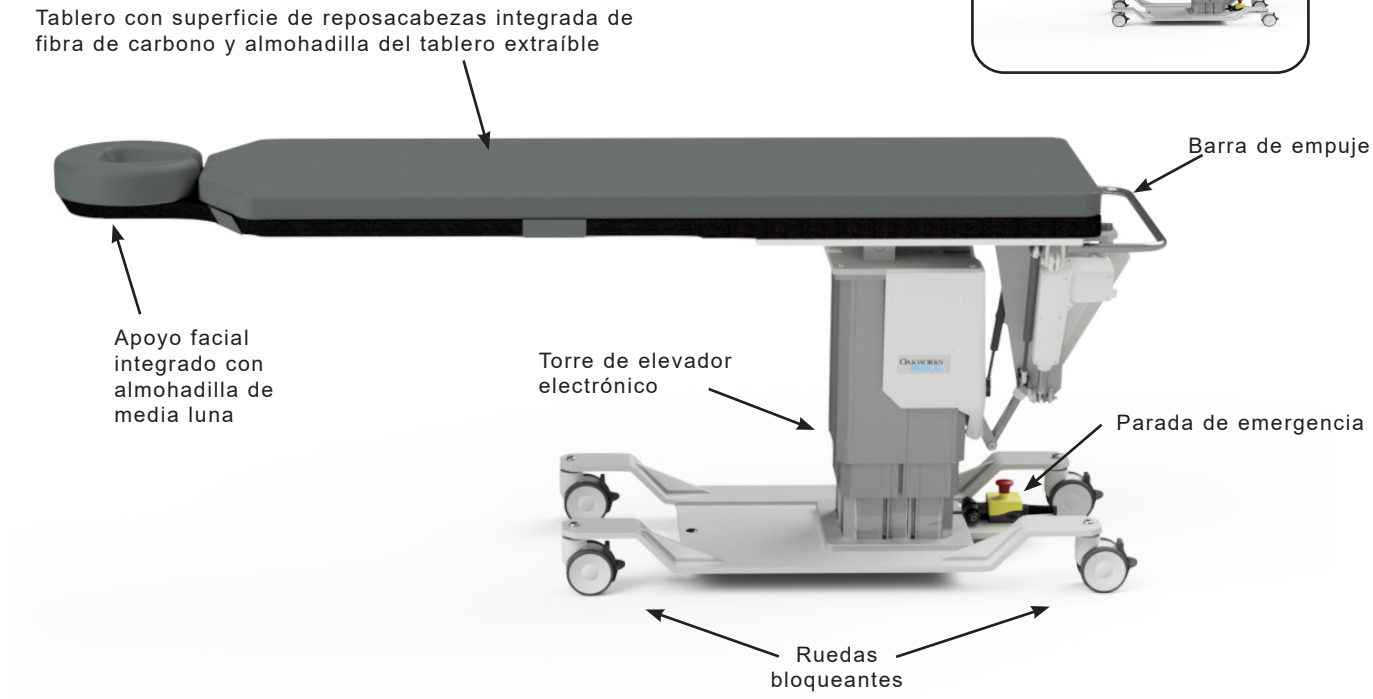

ESPECIFICACIONES ESTÁNDAR	
Movimiento 1	Rango de altura accionada de 26”-43” (66-109 cm)
Movimiento 2	Inclinación Trendelenburg accionada 15° Inclinación Trendelenburg inversa accionada 11°
Movimiento 3	Inclinación lateral accionada ±15
Control manual	Todos los movimientos accionados eléctricamente
Elección de tablero: - Reposacabezas integrado - Rectangular	22” (56 cm) An x 84” (214 cm) L 24” (61 cm) An x 80” (203 cm) L
Opciones de tensión de las mesas	120V/60Hz o 230V/50Hz
Capacidad de las mesas	500 lb (227 kg) distribuidos uniformemente
4” (10 cm) Ruedas bloqueantes	Bloquear / desbloquear ruedas para el posicionamiento móvil o permanente
Acolchonamiento	Comfort Foam™ de 2” (5 cm)
Cojín facial de media luna	Reposacabezas integrado solamente
Correa de fijación del paciente	Debe utilizarse durante todos los procedimientos
Peso de la mesa	498 lb (226 kg)

OPCIONES
Ruedas bloqueantes 5” (13 cm)
Configuraciones eléctricas internacionales
Control de pie
Almohadilla de tablero de 1” (2,5 cm)
ACCESORIOS
Tabla de fibra de carbono para el brazo
Sistema de posicionamiento de la columna vertebral II
Abrazadera ajustable de riel T
Extensor de fluoroscopía

Para conocer las especificaciones eléctricas, vea la sección de Especificaciones.

OPERACIONES DE CONTROL - CFPM 300

PRECAUCIÓN

No aplique una fuerza excesiva al control de pie ya que puede dañar el control.

No use el control de pie si hay signos de desgaste o daños visibles, ya que esto puede causar un movimiento involuntario.

El CFPM 300 ofrece posicionamiento en altura vertical, inclinación Trendelenburg e inclinación lateral con facilidad electrónica. Utilice el control manual y el control de pie opcional como se muestra a continuación para controlar estas funciones de la mesa. Pruebe cada una de las funciones de la mesa antes de usarla con un paciente. Cuando no se esté usando, guarde el control de mano en la barra de empuje conectada a la parte posterior de la mesa.

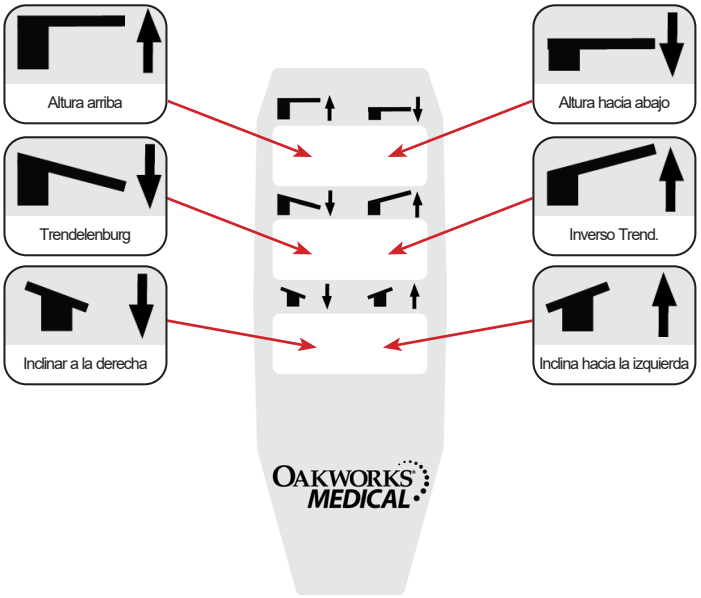

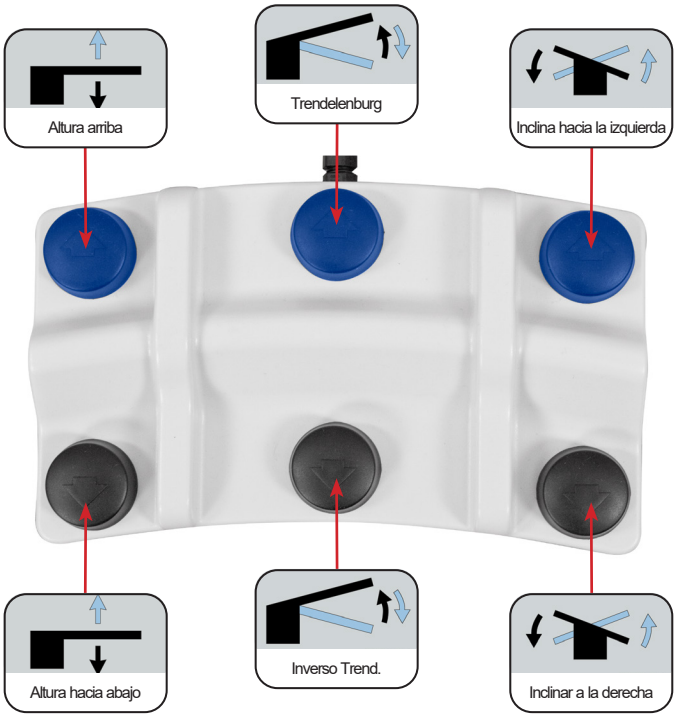

PRECAUCIÓN

La placa elevadora de control del pie evita que el control del pie se vea atrapado debajo de la base de la mesa o entre la columna y la base cuando la primera de éstas desciende. Esto reduce el riesgo de movimiento no intencional de la mesa debido a la activación accidental de los botones de control de pie.

DESCRIPCIÓN DEL PRODUCTO
(PRODUCTOS DE LA FAMILIA DE IMÁGENES Y GESTIÓN DEL DOLOR)

CFPM400

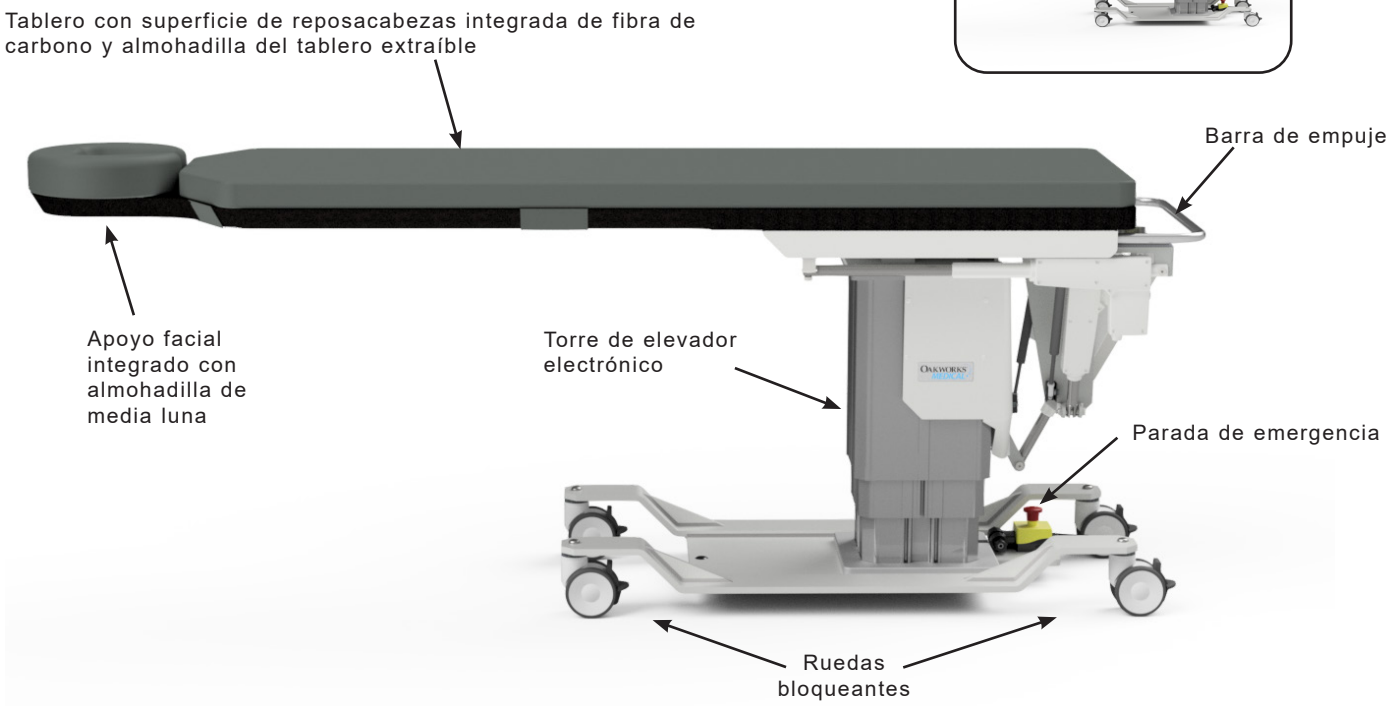

ESPECIFICACIONES ESTÁNDAR	
Movimiento 1	Rango de altura accionada de 26”-43” (66-109 cm)
Movimiento 2	Inclinación Trendelenburg accionada 15° Inclinación Trendelenburg inversa accionada 11°
Movimiento 3	Inclinación lateral accionada ±15°
Movimiento 4	Recorrido longitudinal accionado 10" (25 cm)
Control manual	Todos los movimientos accionados eléctricamente
Elección de tablero: - Reposacabezas integrado - Rectangular	22” (56 cm) An x 84” (214 cm) L 24” (61 cm) An x 80” (203 cm) L
Opciones de tensión de las mesas	120V/60Hz o 230V/50Hz
Capacidad de las mesas	500 lb (227 kg) distribuidos uniformemente
4” (10 cm) Ruedas bloqueantes	Bloquear / desbloquear ruedas para el posicionamiento móvil o permanente
Acolchonamiento	Comfort Foam™ de 2” (5 cm)
Cojín facial de media luna	Reposacabezas integrado solamente
Correa de fijación del paciente	Debe utilizarse durante todos los procedimientos
Peso de la mesa	498 lb (226 kg)

OPCIONES
Ruedas bloqueantes 5” (13 cm)
Configuraciones eléctricas internacionales
Control de pie
Almohadilla de tablero de 1” (2,5 cm)
ACCESORIOS
Tabla de fibra de carbono para el brazo
Sistema de posicionamiento de la columna vertebral II
Abrazadera ajustable de riel T
Extensor de fluoroscopía

Para conocer las especificaciones eléctricas, vea la sección de Especificaciones.

OPERACIONES DE CONTROL - CFPM 400

PRECAUCIÓN

No aplique una fuerza excesiva al control de pie ya que puede dañar el control.

No use el control de pie si hay signos de desgaste o daños visibles, ya que esto puede causar un movimiento involuntario.

El CFPM 400 ofrece posicionamiento en altura vertical, inclinación Trendelenburg, inclinación lateral y desplazamiento longitudinal con facilidad electrónica. Utilice el control manual y el control de pie opcional como se muestra a continuación para controlar estas funciones de la mesa. Pruebe cada una de las funciones de la mesa antes de usarla con un paciente. Cuando no se esté usando, guarde el control de mano en la barra de empuje conectada a la parte posterior de la mesa.

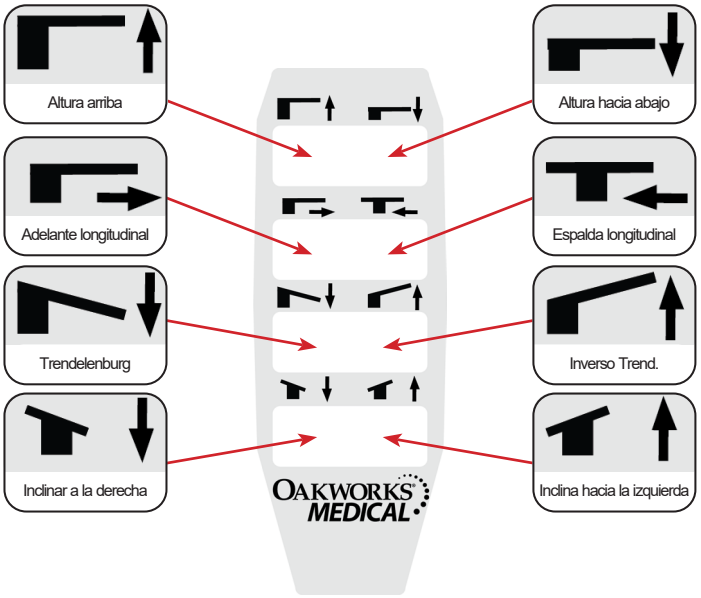

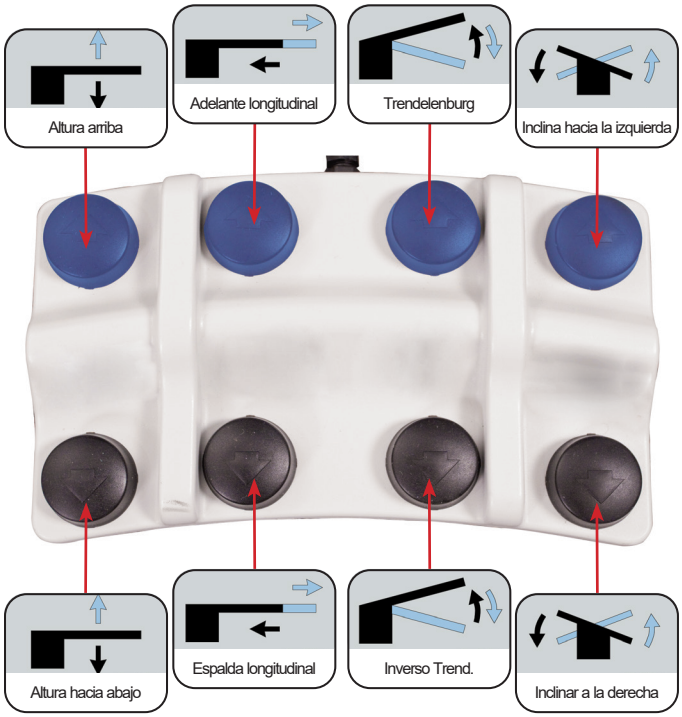

PRECAUCIÓN

La placa elevadora de control del pie evita que el control del pie se vea atrapado debajo de la base de la mesa o entre la columna y la base cuando la primera de éstas desciende. Esto reduce el riesgo de movimiento no intencional de la mesa debido a la activación accidental de los botones de control de pie.

DESCRIPCIÓN DEL PRODUCTO
(PRODUCTOS DE LA FAMILIA DE IMÁGENES Y GESTIÓN DEL DOLOR)

CFPM201

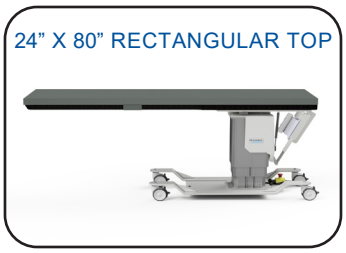

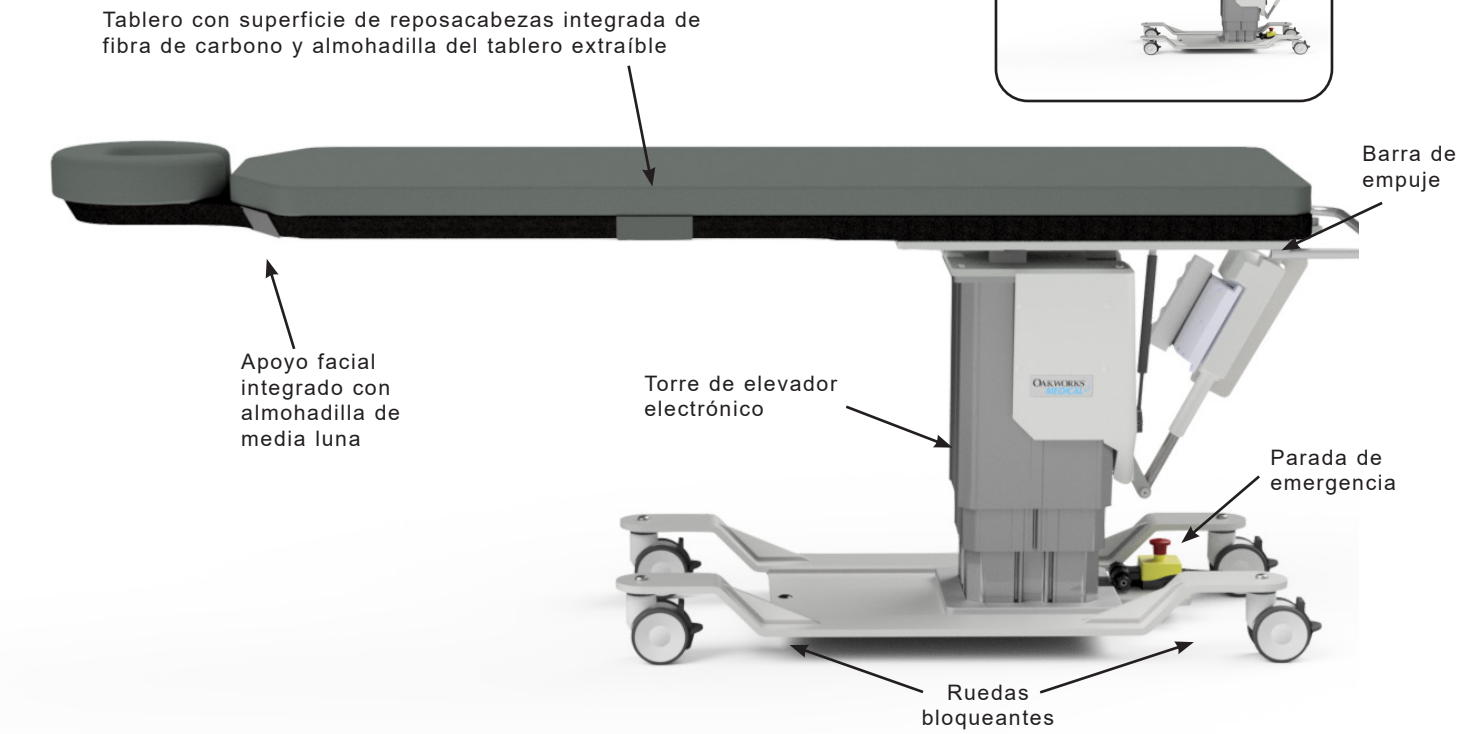

ESPECIFICACIONES ESTÁNDAR	
Movimiento de la altura	Accionado 25”-42” (64-107 cm)
Movimiento 2	Inclinación Trendelenburg accionada 15° Inclinación Trendelenburg inversa accionada 11°
Control manual	Todos los movimientos accionados eléctricamente
Elección de tablero: - Reposacabezas integrado - Rectangular	22” (56 cm) An x 84” (214 cm) L 24” (61 cm) An x 80” (203 cm) L
Opciones de tensión de las mesas	120V/60Hz o 230V/50Hz
Capacidad de las mesas	500 lb (227 kg) distribuidos uniformemente
4” (10 cm) Ruedas bloqueantes	Bloquear / desbloquear ruedas para el posicionamiento móvil o permanente
Acolchonamiento	Comfort Foam™ de 2” (5 cm)
Cojín facial de media luna	Reposacabezas integrado solamente
Correa de fijación del paciente	Debe utilizarse durante todos los procedimientos
Peso de la mesa	417 lb (189 kg)

OPCIONES
Ruedas bloqueantes 5” (13 cm)
Configuraciones eléctricas internacionales
Control de pie
Almohadilla de tablero de 1” (2,5 cm)
ACCESORIOS
Tabla de fibra de carbono para el brazo
Sistema de posicionamiento de la columna vertebral II
Abrazadera ajustable de riel T
Extensor de fluoroscopía

Para conocer las especificaciones eléctricas, vea la sección de Especificaciones.

OPERACIONES DE CONTROL - CFPM 201

PRECAUCIÓN

No aplique una fuerza excesiva al control de pie ya que puede dañar el control.

No use el control de pie si hay signos de desgaste o daños visibles, ya que esto puede causar un movimiento involuntario.

El CFPM 201 ofrece posicionamiento en altura vertical e inclinación Trendelenburg con facilidad electrónica. Utilice el control manual y el control de pie opcional como se muestra a continuación para controlar estas funciones de la mesa. Pruebe cada una de las funciones de la mesa antes de usarla con un paciente. Cuando no se esté usando, guarde el control de mano en la barra de empuje conectada a la parte posterior de la mesa.

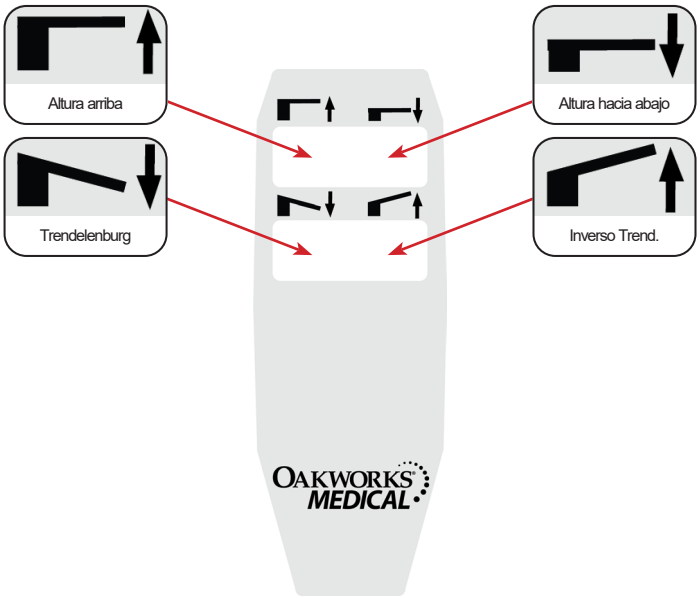

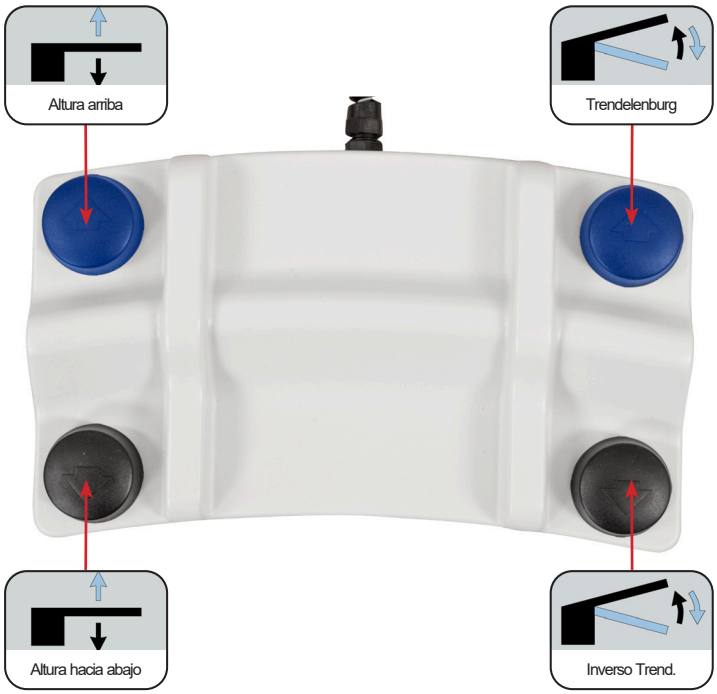

PRECAUCIÓN

La placa elevadora de control del pie evita que el control del pie se vea atrapado debajo de la base de la mesa o entre la columna y la base cuando la primera de éstas desciende. Esto reduce el riesgo de movimiento no intencional de la mesa debido a la activación accidental de los botones de control de pie.

CFPM301

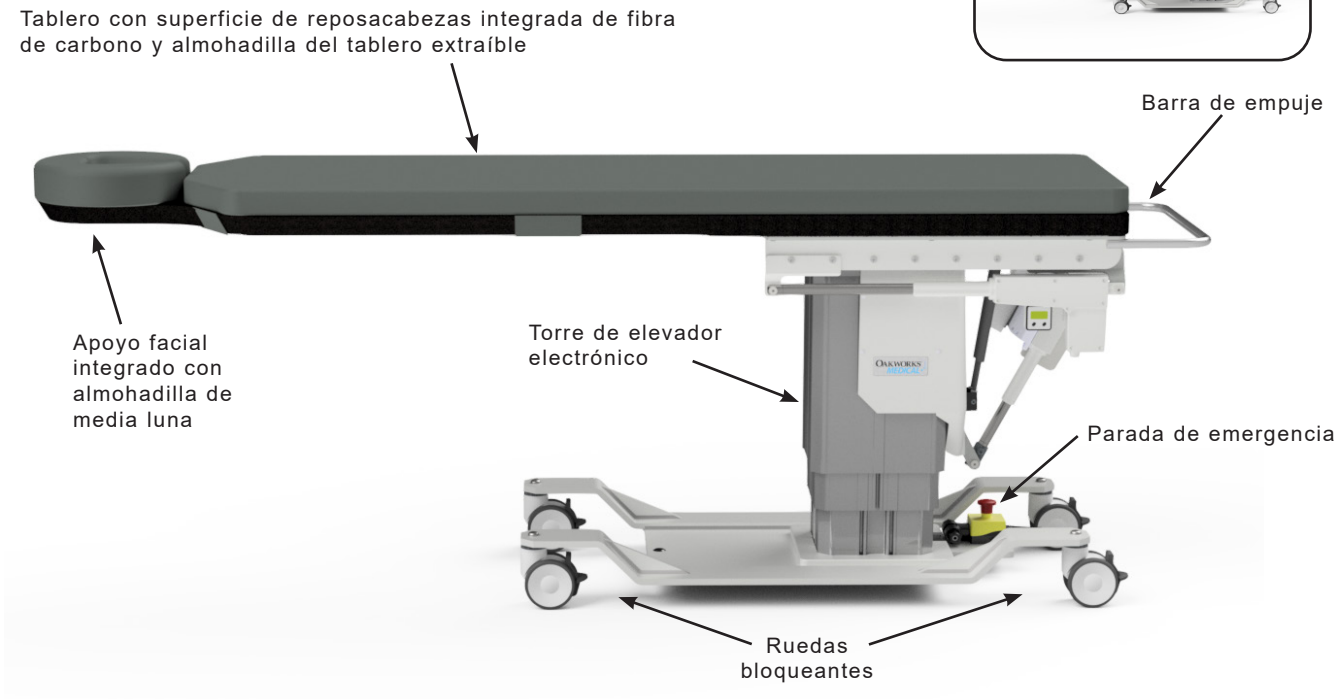

ESPECIFICACIONES ESTÁNDAR	
Movimiento 1	Rango de altura accionada de 25”-43” (64-109 cm)
Movimiento 2	Inclinación Trendelenburg accionada 15° Inclinación Trendelenburg inversa accionada 11°
Movimiento 3	Recorrido longitudinal accionado 10" (25 cm)
Control manual	Todos los movimientos accionados eléctricamente
Elección de tablero: - Reposacabezas integrado - Rectangular	22” (56 cm) An x 84” (214 cm) L 24” (61 cm) An x 80” (203 cm) L
Opciones de tensión de las mesas	120V/60Hz o 230V/50Hz
Capacidad de las mesas	500 lb (227 kg) distribuidos uniformemente
4” (10 cm) Ruedas bloqueantes	Bloquear / desbloquear ruedas para el posicionamiento móvil o permanente
Acolchonamiento	Comfort Foam™ de 2” (5 cm)
Cojín facial de media luna	Reposacabezas integrado solamente
Correa de fijación del paciente	Debe utilizarse durante todos los procedimientos
Peso de la mesa	538 lb (244 kg)

OPCIONES
Ruedas bloqueantes 5” (13 cm)
Configuraciones eléctricas internacionales
Control de pie
Almohadilla de tablero de 1” (2,5 cm)
ACCESORIOS
Tabla de fibra de carbono para el brazo
Sistema de posicionamiento de la columna vertebral II
Abrazadera ajustable de riel T
Extensor de fluoroscopía

Para conocer las especificaciones eléctricas, vea la sección de Especificaciones.

OPERACIONES DE CONTROL - CFPM 301

PRECAUCIÓN

No aplique una fuerza excesiva al control de pie ya que puede dañar el control.

No use el control de pie si hay signos de desgaste o daños visibles, ya que esto puede causar un movimiento involuntario.

El CFPM 301 ofrece posicionamiento en altura vertical, inclinación Trendelenburg y recorrido longitudinal con facilidad electrónica. Utilice el control manual y el control de pie opcional como se muestra a continuación para controlar estas funciones de la mesa. Pruebe cada una de las funciones de la mesa antes de usarla con un paciente. Cuando no se esté usando, guarde el control de mano en la barra de empuje conectada a la parte posterior de la mesa.

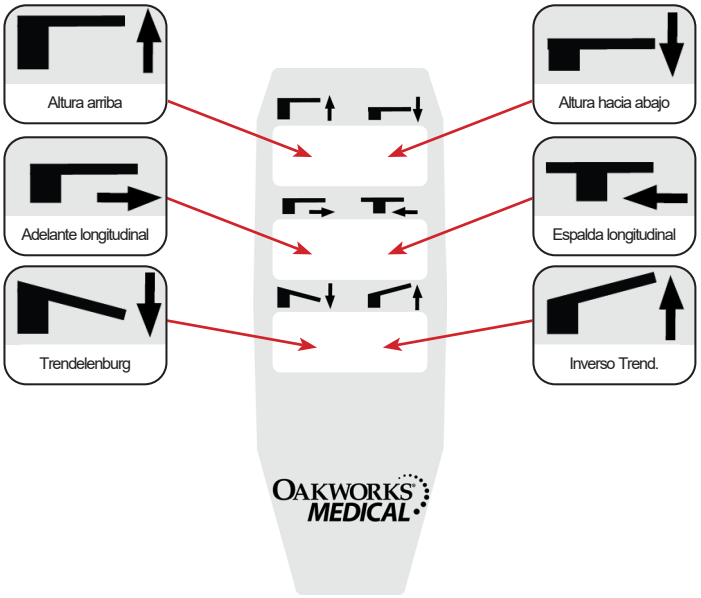

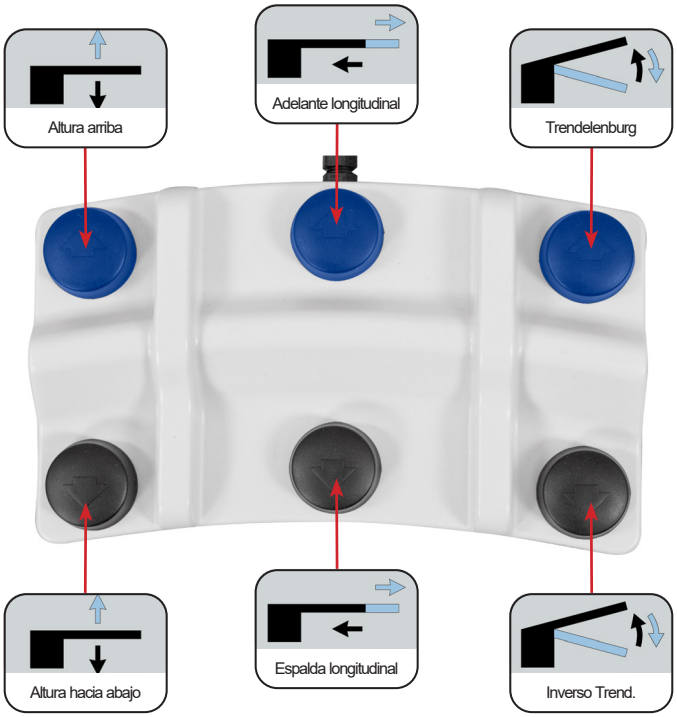

PRECAUCIÓN

La placa elevadora de control del pie evita que el control del pie se vea atrapado debajo de la base de la mesa o entre la columna y la base cuando la primera de éstas desciende. Esto reduce el riesgo de movimiento no intencional de la mesa debido a la activación accidental de los botones de control de pie.

CFPM302

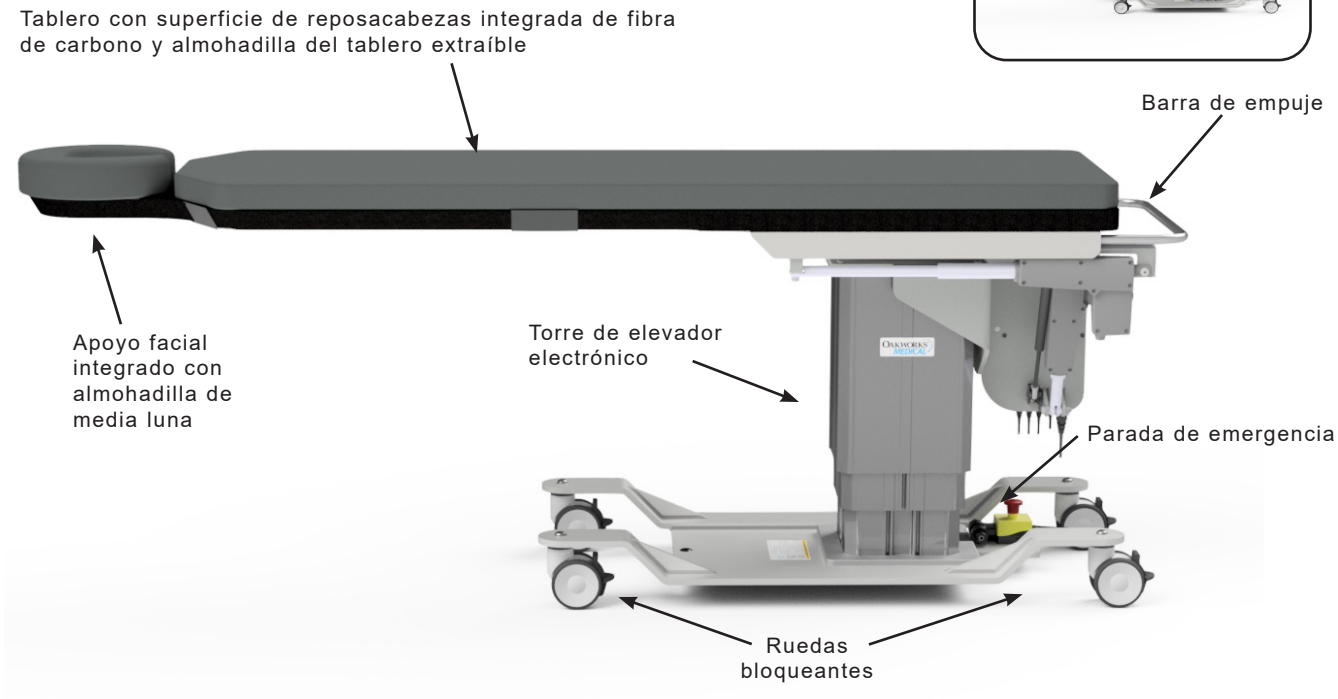

ESPECIFICACIONES ESTÁNDAR	
Movimiento 1	Rango de altura accionada de 25”-43” (64-109 cm)
Movimiento 2	Inclinación lateral accionada ±15°
Movimiento 3	Recorrido longitudinal accionado 10" (25 cm)
Control manual	Todos los movimientos accionados eléctricamente
Elección de tablero: - Reposacabezas integrado - Rectangular	22” (56 cm) An x 84” (214 cm) L 24” (61 cm) An x 80” (203 cm) L
Opciones de tensión de las mesas	120V/60Hz o 230V/50Hz
Capacidad de las mesas	500 lb (227 kg) distribuidos uniformemente
4” (10 cm) Ruedas bloqueantes	Bloquear / desbloquear ruedas para el posicionamiento móvil o permanente
Acolchonamiento	Comfort Foam™ de 2” (5 cm)
Cojín facial de media luna	Reposacabezas integrado solamente
Correa de fijación del paciente	Debe utilizarse durante todos los procedimientos
Peso de la mesa	407 lb (185 kg)

OPCIONES
Ruedas bloqueantes 5” (13 cm)
Configuraciones eléctricas internacionales
Control de pie
Almohadilla de tablero de 1” (2,5 cm)
ACCESORIOS
Tabla de fibra de carbono para el brazo
Sistema de posicionamiento de la columna vertebral II
Abrazadera ajustable de riel T
Extensor de fluoroscopía

Para conocer las especificaciones eléctricas, vea la sección de Especificaciones.

OPERACIONES DE CONTROL - CFPM 302

PRECAUCIÓN

No aplique una fuerza excesiva al control de pie ya que puede dañar el control.

No use el control de pie si hay signos de desgaste o daños visibles, ya que esto puede causar un movimiento involuntario.

El CFPM 302 ofrece posicionamiento en altura vertical, recorrido longitudinal e inclinación lateral con facilidad electrónica. Utilice el control manual y el control de pie opcional como se muestra a continuación para controlar estas funciones de la mesa. Pruebe cada una de las funciones de la mesa antes de usarla con un paciente. Cuando no se esté usando, guarde el control de mano en la barra de empuje conectada a la parte posterior de la mesa.

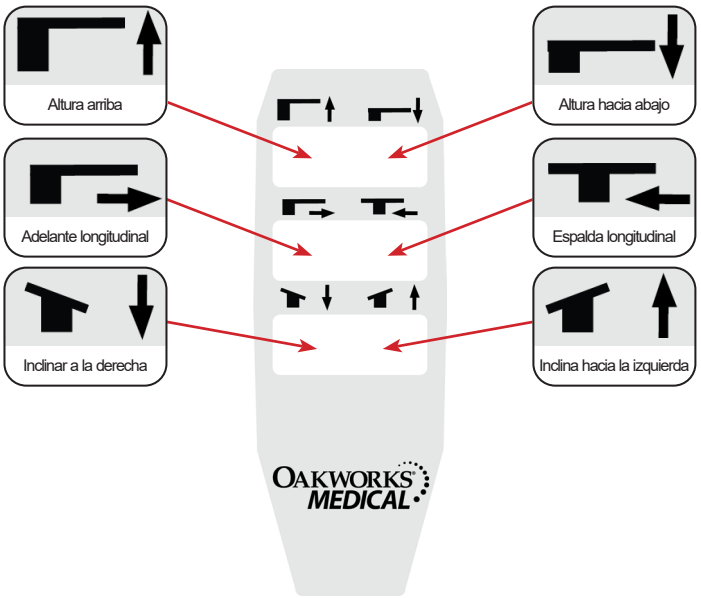

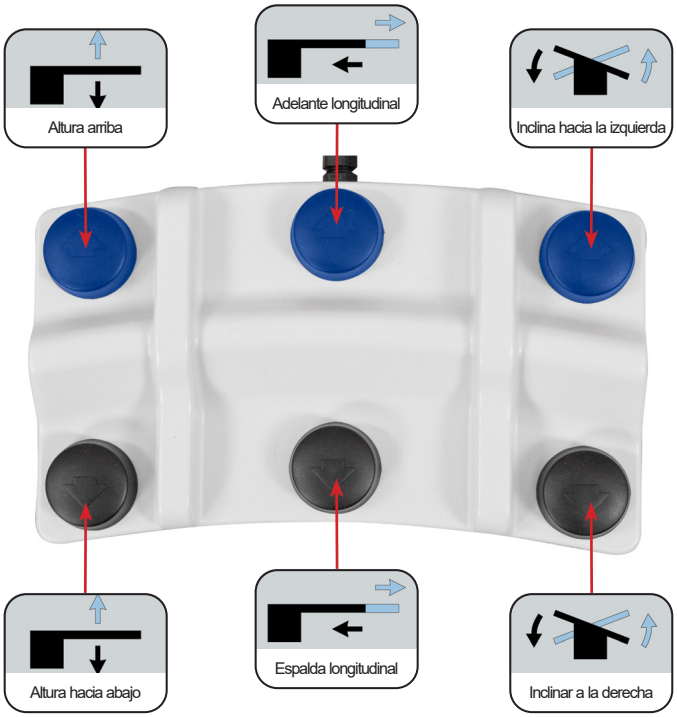

PRECAUCIÓN

La placa elevadora de control del pie evita que el control del pie se vea atrapado debajo de la base de la mesa o entre la columna y la base cuando la primera de éstas desciende. Esto reduce el riesgo de movimiento no intencional de la mesa debido a la activación accidental de los botones de control de pie.

CFPMB301 - Bariátrica

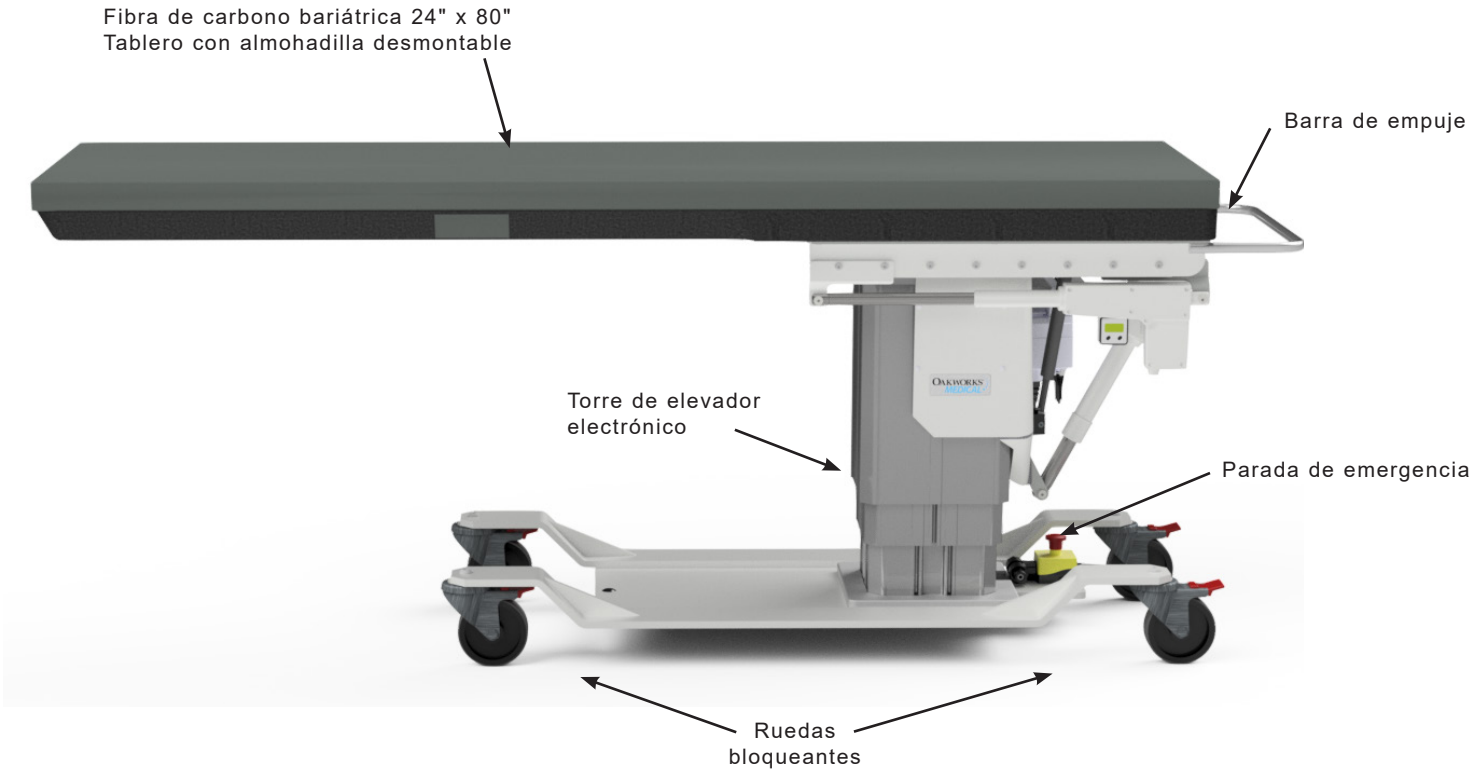

ESPECIFICACIONES ESTÁNDAR	
Movimiento 1	Rango de altura accionada de 26”-44” (66-112 cm)
Movimiento 2	Inclinación Trendelenburg accionada 15° Inclinación Trendelenburg inversa accionada 11°
Movimiento 3	Recorrido longitudinal accionado 10" (25 cm)
Control manual	Todos los movimientos accionados eléctricamente
Tablero rectangular	24” (61 cm) An x 80” (203 cm) L
Opciones de tensión de las mesas	120V/60Hz o 230V/50Hz
Capacidad de las mesas	750 lb (340 kg) distribuidos uniformemente
4” (10 cm) Ruedas bloqueantes	Bloquear / desbloquear ruedas para el posicionamiento móvil o permanente
Acolchonamiento	Comfort Foam™ de 2” (5 cm)
Cojín facial de media luna	Reposacabezas integrado solamente
Correa de fijación del paciente	Debe utilizarse durante todos los procedimientos
Peso de la mesa	573 lb (260 kg)

OPCIONES
Configuraciones eléctricas internacionales
Control de pie
Almohadilla de tablero de 1” (2,5 cm)
ACCESORIOS
Tabla de fibra de carbono para el brazo
Sistema de posicionamiento de la columna vertebral II
Abrazadera ajustable de riel T
Extensor de fluoroscopía

Para conocer las especificaciones eléctricas, vea la sección de Especificaciones.

OPERACIONES DE CONTROL - CFPMB 301 BARIÁTRICA

PRECAUCIÓN

No aplique una fuerza excesiva al control de pie ya que puede dañar el control.

No use el control de pie si hay signos de desgaste o daños visibles, ya que esto puede causar un movimiento involuntario.

El CFPMB 301 bariátrico ofrece posicionamiento en altura vertical, inclinación Trendelenburg y recorrido longitudinal con facilidad electrónica. Utilice el control manual y el control de pie opcional como se muestra a continuación para controlar estas funciones de la mesa. Pruebe cada una de las funciones de la mesa antes de usarla con un paciente. Cuando no se esté usando, guarde el control de mano en la barra de empuje conectada a la parte posterior de la mesa.

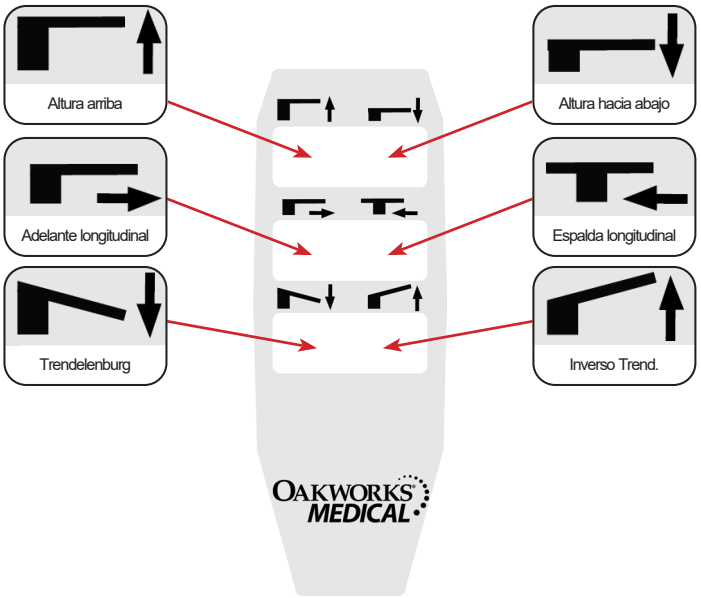

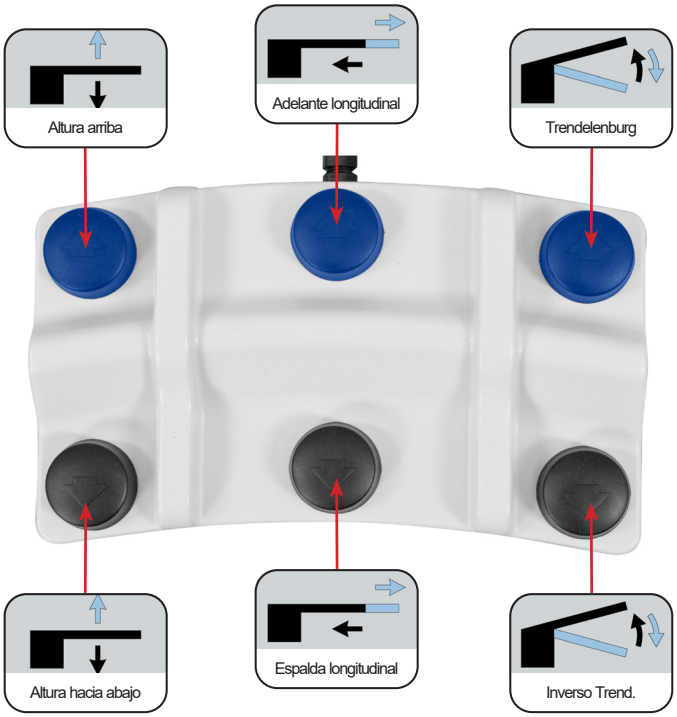

PRECAUCIÓN

La placa elevadora de control del pie evita que el control del pie se vea atrapado debajo de la base de la mesa o entre la columna y la base cuando la primera de éstas desciende. Esto reduce el riesgo de movimiento no intencional de la mesa debido a la activación accidental de los botones de control de pie.

DESCRIPCIÓN DEL PRODUCTO
(PRODUCTOS DE LA FAMILIA DE IMÁGENES Y GESTIÓN DEL DOLOR)

CFPM401

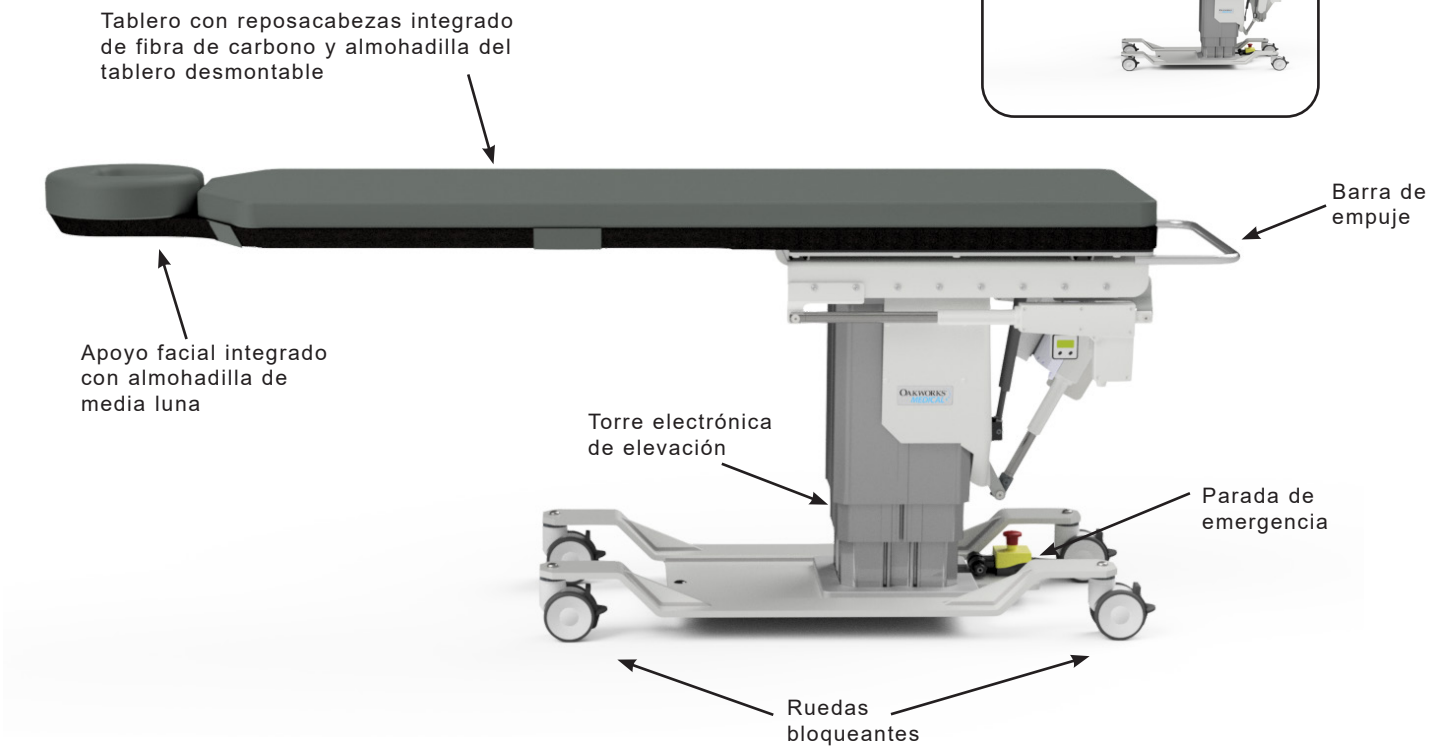

ESPECIFICACIONES ESTÁNDAR	
Movimiento 1 sin almohadilla	Rango de altura accionada de 26”-44” (66-112 cm)
Movimiento 2	Inclinación Trendelenburg accionada 15° Inclinación Trendelenburg inversa accionada 11°
Movimiento 3	Recorrido longitudinal accionado 10” (25 cm)
Movimiento 4	Recorrido lateral accionado 8” (20 cm)
Control de mano	Todos los movimientos accionados eléctricamente
Elección de tablero: - Reposacabezas integrado - Rectangular	 22” (56 cm) An x 84” (214 cm) L 24” (61 cm) An x 80” (203 cm) L
Opciones de tensión de las mesas	120V/60Hz o 230V/50Hz
Capacidad de las mesas	500 lb (227 kg) distribuidos uniformemente.
4” (10 cm) Ruedas bloqueantes	Bloquear / desbloquear ruedas para el posicionamiento móvil o permanente
Acolchonamiento	2” (5 cm) de Comfort Foam™
Almohadilla facial de media luna	Reposacabezas integrado solamente
Correa de fijación del paciente	Debe utilizarse durante todos los procedimientos
Altura de la mesa	548 lb (249 kg)

OPCIONES
Ruedas bloqueantes 5” (13 cm)
Configuraciones eléctricas internacionales
Control de pie
Almohadilla de tablero de 1” (2,5 cm)
ACCESORIOS
Tablero de fibra de carbono para brazo
Sistema de posicionamiento de la columna vertebral II
Abrazadera ajustable de riel T
Extensor de fluoroscopía

OPERACIONES DE CONTROL - CFPM 401

PRECAUCIÓN

No aplique una fuerza excesiva al control de pie ya que puede dañar el control.

No use el control de pie si hay signos de desgaste o daños visibles, ya que esto puede causar un movimiento involuntario.

El CFPM 401 ofrece posicionamiento en altura vertical, inclinación Trendelenburg, recorrido longitudinal y recorrido lateral con facilidad electrónica. Utilice el control manual y el control de pie opcional como se muestra a continuación para controlar estas funciones de la mesa. Pruebe cada una de las funciones de la mesa antes de usarla con un paciente. Cuando no se esté usando, guarde el control de mano en la barra de empuje conectada a la parte posterior de la mesa.

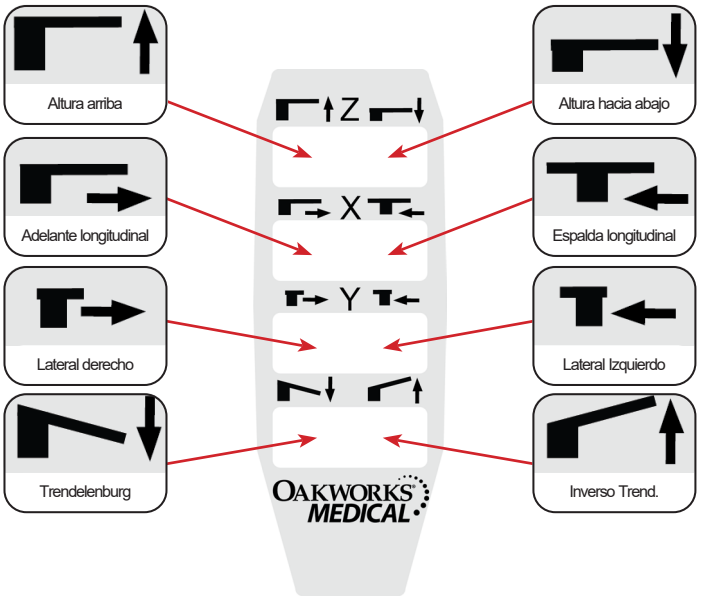

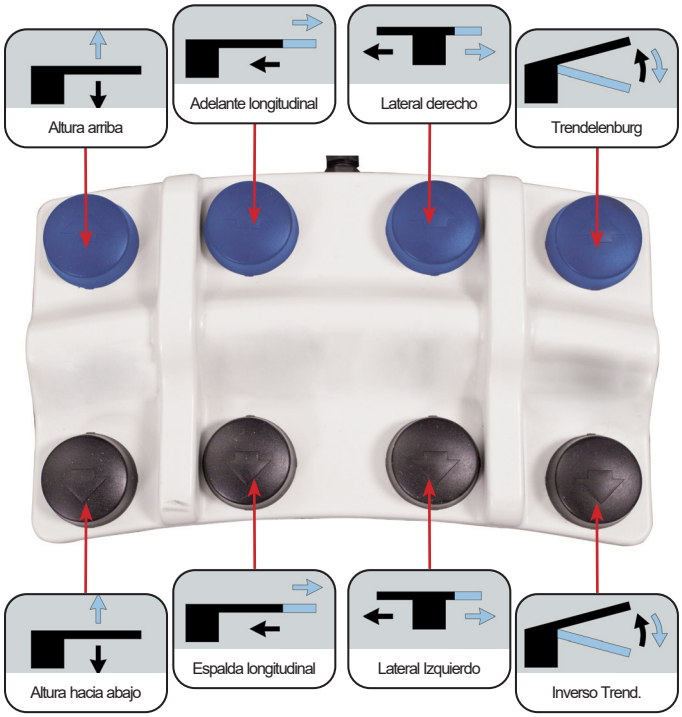

PRECAUCIÓN

La placa elevadora de control del pie evita que el control del pie se vea atrapado debajo de la base de la mesa o entre la columna y la base cuando la primera de éstas desciende. Esto reduce el riesgo de movimiento no intencional de la mesa debido a la activación accidental de los botones de control de pie.

CFLU401 - Tablero de litotricia/urología

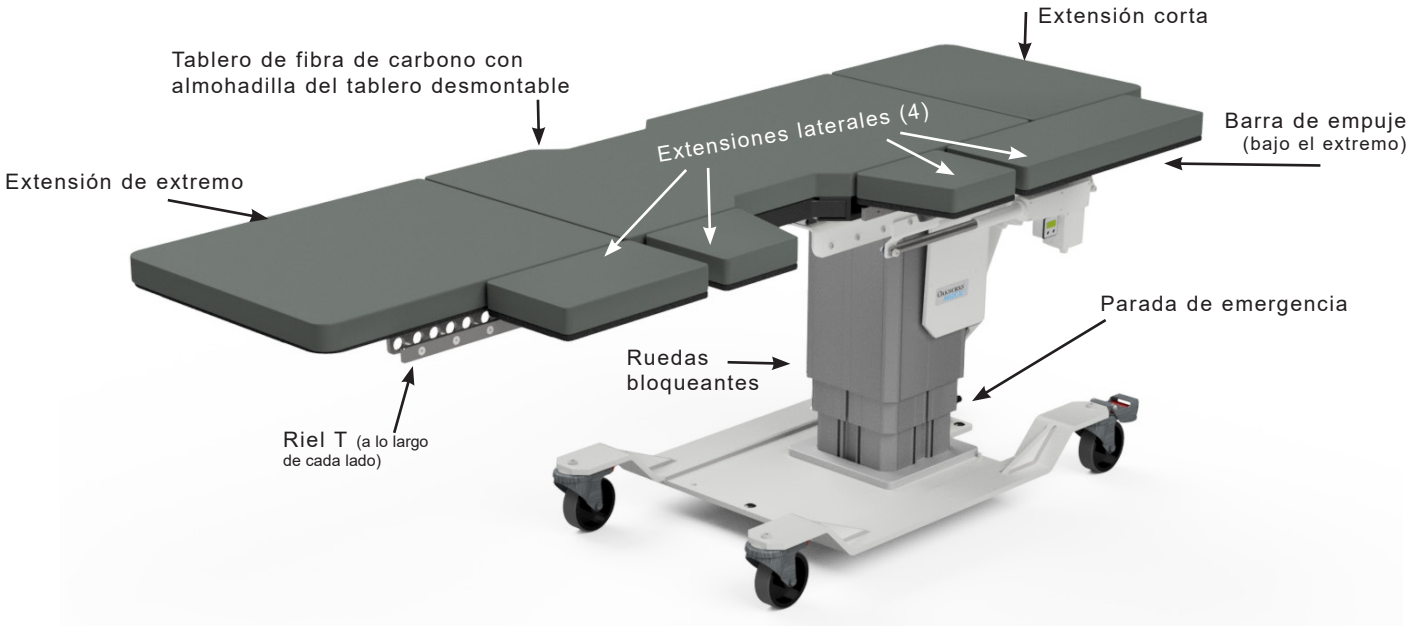

ESPECIFICACIONES ESTÁNDAR			
Movimiento 1	Rango de altura accionada de 27”-45” (66-112 cm)	Peso de la mesa	618 lb (280 kg)
Movimiento 2	Inclinación Trendelenburg accionada 15° Inclinación Trendelenburg inversa accionada 11°	Aro para bolsas de urología	Se fija en los rieles T (bolsa no incluida)
Movimiento 3	Recorrido longitudinal accionado 10" (25 cm)	Rieles T integrados	0,38” (1 cm) de espesor x 1,13” (3 cm) de alto, estándar de los EE.UU.
Movimiento 4	Recorrido lateral accionado 8” (20 cm)	Correa de fijación del paciente	Debe utilizarse durante todos los procedimientos
Control manual	Todos los movimientos accionados eléctricamente	5” (12,5 cm) Ruedas bloqueantes	Bloquear / desbloquear ruedas para el posicionamiento móvil o permanente
Control de pie	Todos los movimientos accionados eléctricamente		
Dimensiones del tablero principal	23” (58 cm) An x 47” (119 cm) L (dimensiones radiotransparentes: 19” (48 cm) An x 23,7” (60 cm))	Extensiones de la mesa	(1) 23" (58 cm) An x 28" (71 cm) L - Extremo
			(1) 23” (58 cm) An X 16” (41 cm) L ***O BIEN*** 23” (58 cm) An x 20” (51 cm) L - Corto
Opciones de tensión de las mesas	120V/60Hz o 230V/50Hz		(2) 8” (20 cm) An x 11” (28 cm) L - Lateral
Capacidad de las mesas	500 lb (227 kg) distribuidos uniformemente		(1) 8” (20 cm) An x 14” (36 cm) L - Lateral
	200 lb (91 kg) (en todas las extensiones)		(1) 8” (20 cm) An x 24” (61 cm) L - Lateral
Acolchonamiento	Comfort Foam™ de 2” (5 cm)		

OPCIONES
Configuraciones eléctricas internacionales
Almohadilla de tablero de 1” (2,5 cm)
ACCESORIOS
Tabla de fibra de carbono para el brazo
Extensor de fluoroscopía
Cortina de lito/urología

Para conocer las especificaciones eléctricas, vea la sección de Especificaciones.

OPERACIONES DE CONTROL - CFLU 401 TABLERO DE LITOTRICIA/UROLOGÍA

PRECAUCIÓN

No aplique una fuerza excesiva al control de pie ya que puede dañar el control.

No use el control de pie si hay signos de desgaste o daños visibles, ya que esto puede causar un movimiento involuntario.

El CFLU 401 Litho / Urology ofrece posicionamiento en altura vertical, inclinación Trendelenburg, recorrido longitudinal y recorrido lateral con facilidad electrónica. Utilice el control manual y el control de pie como se muestra a continuación para controlar estas funciones de la mesa. Pruebe cada una de las funciones de la mesa antes de usarla con un paciente. Cuando no se esté usando, guarde el control de mano en la barra de empuje conectada a la parte posterior de la mesa.

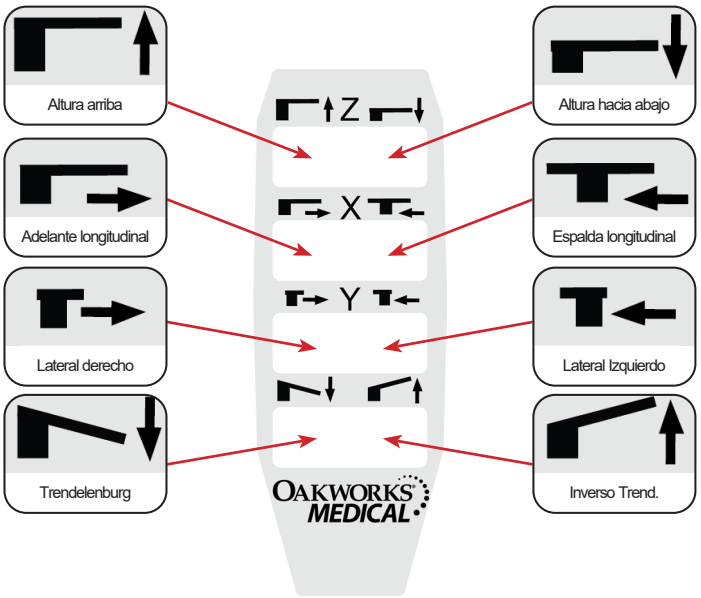

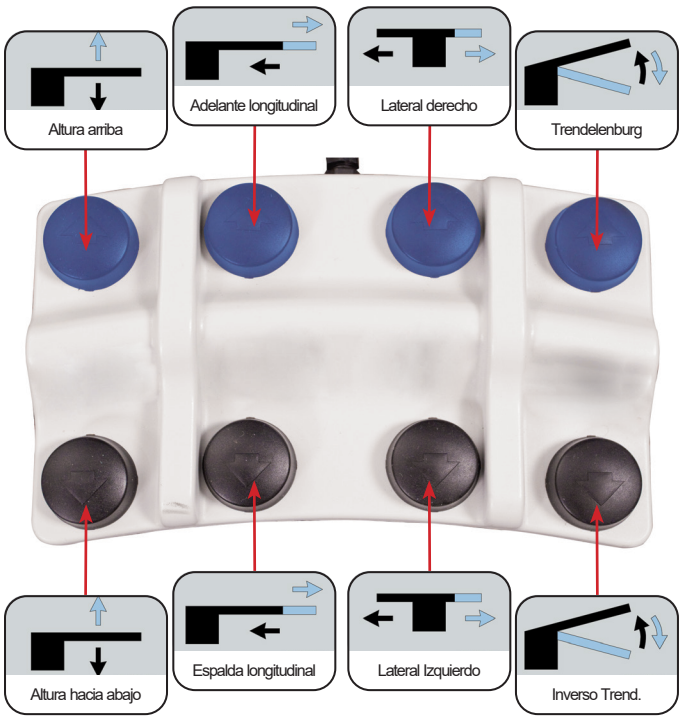

PRECAUCIÓN

La placa elevadora de control del pie evita que el control del pie se vea atrapado debajo de la base de la mesa o entre la columna y la base cuando la primera de éstas desciende. Esto reduce el riesgo de movimiento no intencional de la mesa debido a la activación accidental de los botones de control de pie.

CFUR301 - Tablero de urología

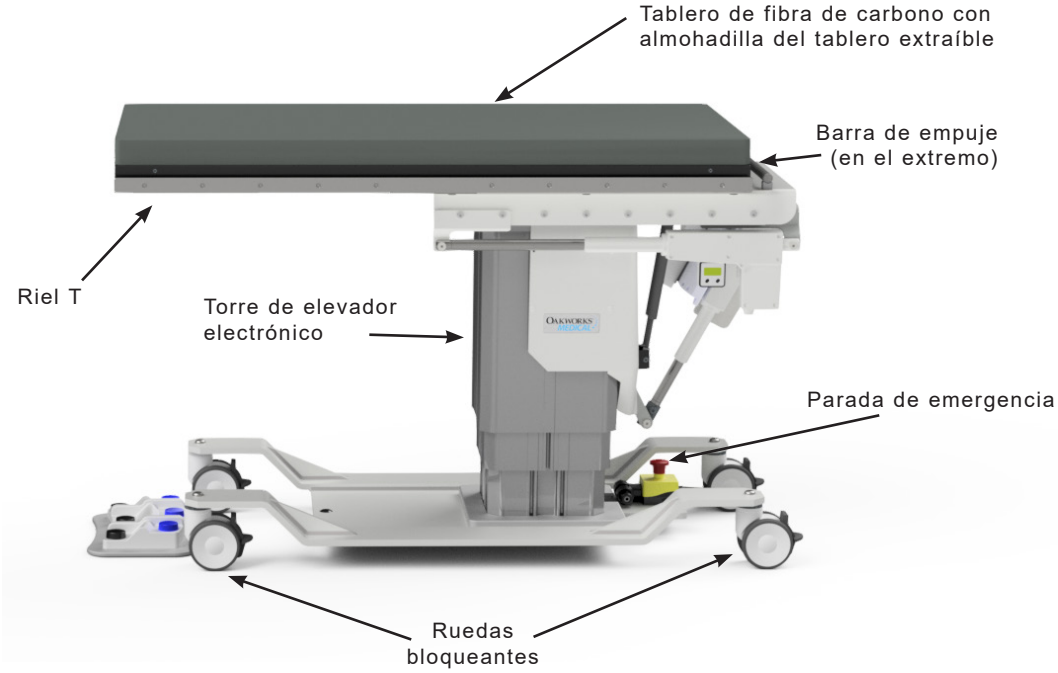

ESPECIFICACIONES ESTÁNDAR	
Movimiento 1	Rango de altura accionada de 25”-43” (66-109 cm)
Movimiento 2	Inclinación Trendelenburg accionada 15° Inclinación Trendelenburg inversa accionada 11°
Movimiento 3	Recorrido longitudinal accionado 10" (25 cm)
Control manual	Todos los movimientos accionados eléctricamente
Control de pie	Todos los movimientos accionados eléctricamente
Dimensiones del tablero principal	23” (58 cm) An x 47” (119 cm) L (dimensiones radiotransparentes: 19” (48 cm) An x 23,7” (60 cm))
Extensiones de la mesa	(1) 23” (58,4 cm) An x 28” (71,1 cm) L - Extremo
	(2) 5” (12,5 cm) An x 24” (61 cm) L - Lateral
Rieles T integrados	0,38” (1 cm) de espesor x 1,13” (3 cm) de alto, estándar de los EE.UU.
Aro para bolsas de urología	Se fija en los rieles T (bolsa no incluida)
Capacidad de las mesas	500 lb (227 kg) distribuidos uniformemente
	200 lb (91 kg) (en todas las extensiones)
4” (10 cm) Ruedas bloqueantes	Bloquear / desbloquear ruedas para el posicionamiento móvil o permanente
Acolchonamiento	Comfort Foam™ de 2” (5 cm)
Correa de fijación del paciente	Debe utilizarse durante todos los procedimientos
Peso de la mesa	568 lb (258 kg)

OPCIONES
Ruedas bloqueantes 5” (13 cm)
Configuraciones eléctricas internacionales
Almohadilla de tablero de 1” (2,5 cm)
ACCESORIOS
Tabla de fibra de carbono para el brazo
Cortina de lito/urología
Abrazadera ajustable de riel T
Extensor de fluoroscopía

Para conocer las especificaciones eléctricas, vea la sección de Especificaciones.

OPERACIONES DE CONTROL - CFUR 301 TABLERO DE UROLOGÍA

PRECAUCIÓN

No aplique una fuerza excesiva al control de pie ya que puede dañar el control.

No use el control de pie si hay signos de desgaste o daños visibles, ya que esto puede causar un movimiento involuntario.

El CFUR 301 Urology ofrece posicionamiento en altura vertical, inclinación Trendelenburg y recorrido longitudinal con facilidad electrónica. Utilice el control manual y el control de pie como se muestra a continuación para controlar estas funciones de la mesa. Pruebe cada una de las funciones de la mesa antes de usarla con un paciente. Cuando no se esté usando, guarde el control de mano en la barra de empuje conectada a la parte posterior de la mesa.

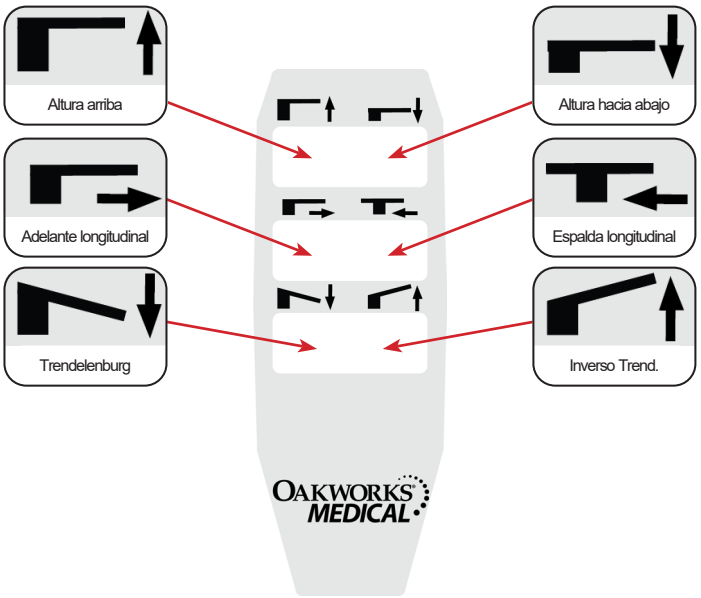

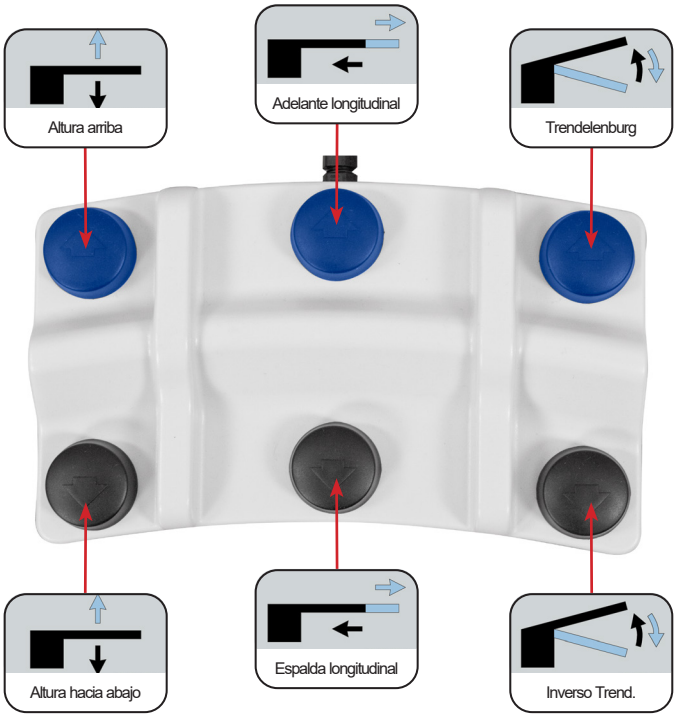

PRECAUCIÓN

La placa elevadora de control del pie evita que el control del pie se vea atrapado debajo de la base de la mesa o entre la columna y la base cuando la primera de éstas desciende. Esto reduce el riesgo de movimiento no intencional de la mesa debido a la activación accidental de los botones de control de pie.

CFUR401 - Tablero de urología

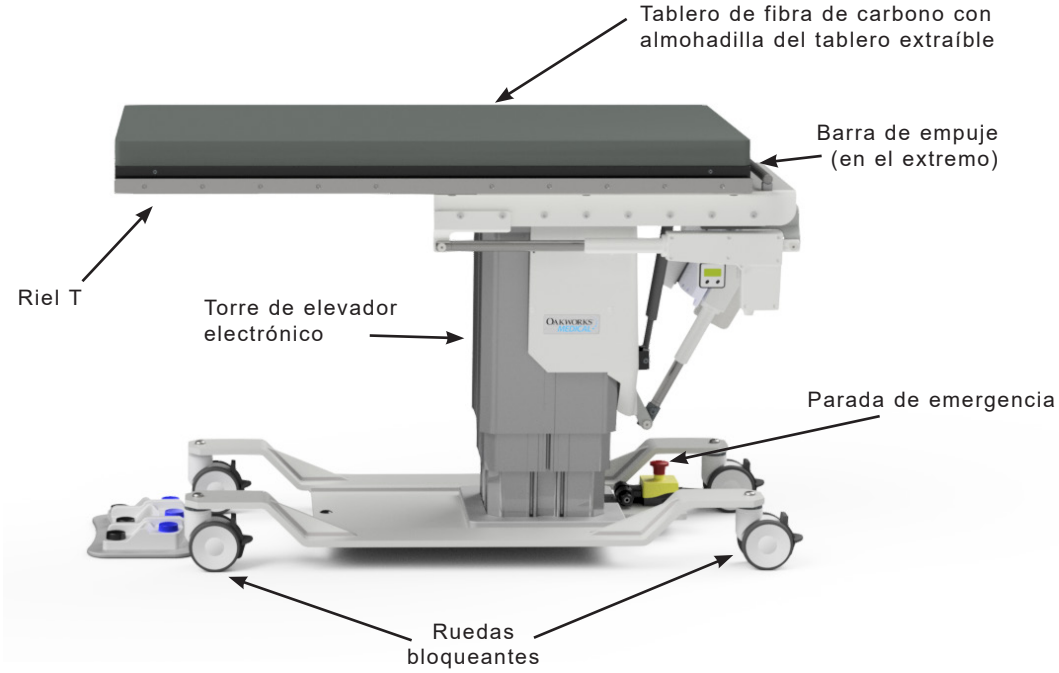

ESPECIFICACIONES ESTÁNDAR	
Movimiento 1	Rango de altura accionada de 28”-46” (71-117 cm)
Movimiento 2	Inclinación Trendelenburg accionada 15° Inclinación Trendelenburg inversa accionada 11°
Movimiento 3	Recorrido longitudinal accionado 10" (25 cm)
Movimiento 4	Recorrido lateral accionado 8” (20 cm)
Control manual	Todos los movimientos accionados eléctricamente
Control de pie	Todos los movimientos accionados eléctricamente
Dimensiones del tablero principal	23” (58 cm) An x 47” (119 cm) L (dimensiones radiotransparentes: 19” (48 cm) An x 23,7” (60 cm))
Extensiones de la mesa	(1) 23" (58 cm) An x 28" (71 cm) L - Extremo
	(2) 5” (13 cm) An x 24” (61 cm) L - Lateral
Rieles T integrados	0,38” (1 cm) de espesor x 1,13” (3 cm) de alto, estándar de los EE.UU.
Aro para bolsas de urología	Se fija en los rieles T (bolsa no incluida)
Capacidad de las mesas	500 lb (227 kg) distribuidos uniformemente
	200 lb (91 kg) (en todas las extensiones)
4” (10 cm) Ruedas bloqueantes	Bloquear / desbloquear ruedas para el posicionamiento móvil o permanente
Acolchonamiento	Comfort Foam™ de 2” (5 cm)
Correa de fijación del paciente	Debe utilizarse durante todos los procedimientos
Peso de la mesa	590 lb (268 kg)

OPCIONES
Ruedas bloqueantes 5” (13 cm)
Configuraciones eléctricas internacionales
Almohadilla de tablero de 1” (2,5 cm)
ACCESORIOS
Tabla de fibra de carbono para el brazo
Cortina de lito/urología
Abrazadera ajustable de riel T
Extensor de fluoroscopía

Para conocer las especificaciones eléctricas, vea la sección de Especificaciones.

OPERACIONES DE CONTROL - CFUR 401 TABLERO DE UROLOGÍA

PRECAUCIÓN

No aplique una fuerza excesiva al control de pie ya que puede dañar el control.

No use el control de pie si hay signos de desgaste o daños visibles, ya que esto puede causar un movimiento involuntario.

El CFUR 401 Urology ofrece posicionamiento en altura vertical, inclinación Trendelenburg, recorrido longitudinal y recorrido lateral con facilidad electrónica. Utilice el control manual y el control de pie como se muestra a continuación para controlar estas funciones de la mesa. Pruebe cada una de las funciones de la mesa antes de usarla con un paciente. Cuando no se esté usando, guarde el control de mano en la barra de empuje conectada a la parte posterior de la mesa.

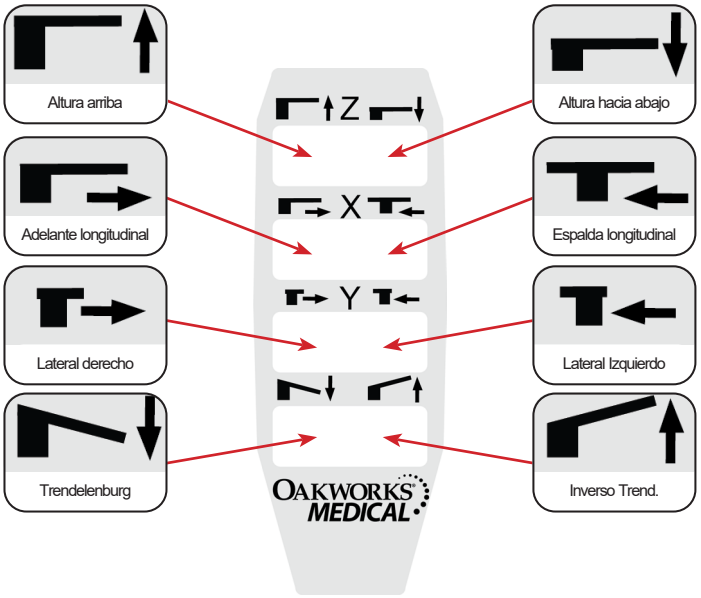

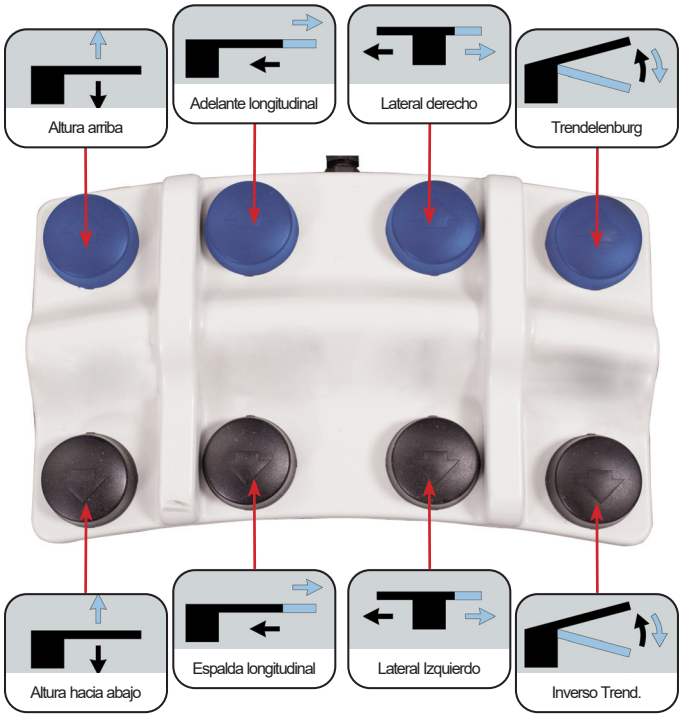

PRECAUCIÓN

La placa elevadora de control del pie evita que el control del pie se vea atrapado debajo de la base de la mesa o entre la columna y la base cuando la primera de éstas desciende. Esto reduce el riesgo de movimiento no intencional de la mesa debido a la activación accidental de los botones de control de pie.

INSTALACIÓN

Las mesas de imágenes y gestión del dolor vienen completamente ensambladas y listas para usarse. Enchufe el cable en un tomacorriente funcional que tenga el valor nominal de la mesa. (vea más abajo Puesta a tierra)

Disponga el cable de alimentación y los cables de control de modo que no creen un riesgo de tropiezos y de modo tal que los controles se encuentren a su gusto y estén convenientemente accesibles.

Asegúrese de que el enchufe no esté bloqueado para desconectar la mesa de la alimentación.

Si se produce un corte de energía y la instalación está operando con alimentación de emergencia, la energía suministrada debe cumplir con los requisitos de entrada indicados en la sección

PUESTA A TIERRA

PELIGRO Riesgo de descarga eléctrica - Únicamente conecte este aparato a un enchufe debidamente conectado a tierra.

Este producto debe estar conectado a tierra. Si sufriera un mal funcionamiento o avería, la conexión a tierra proporciona un camino de menor resistencia para la corriente eléctrica a fin de reducir el riesgo de descarga eléctrica. Este producto está equipado con un cable que cuenta con un conductor de conexión a tierra del equipo y una pata de conexión a tierra. La pata debe estar conectada en un enchufe adecuado que esté debidamente instalado y conectado a tierra de acuerdo con todos los códigos y ordenanzas locales. Vea la muestra para los EE.UU. abajo.

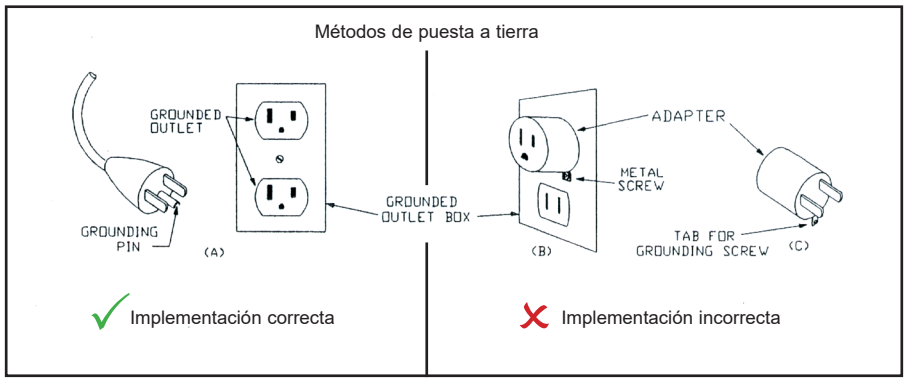

La conexión incorrecta del conductor de puesta a tierra del equipo puede dar como resultado un riesgo de descargas eléctricas. Compruebe con un electricista cualificado o personal de servicio si tiene dudas sobre la conexión a tierra correcta del producto. No modifique la clavija incluida con el aparato si no cabe en la toma; pida a un electricista cualificado que instale una toma adecuada.

NIVEL DE BURBUJA

Se instala un nivel de burbuja en el mango de la mesa para ayudar al operador a determinar el plano horizontal.

CORREAS DE FIJACIÓN DEL PACIENTE

PRECAUCIÓN Las dos correas de sujeción del paciente deben usarse durante los procedimientos para evitar que el paciente se mueva sobre la mesa.

La correa tiene cierres de gancho y lazo fijados en los extremos. La correa se coloca como sigue:

1. Coloque el centro de cada correa alrededor del paciente en dos lugares. Reubique las correas según sea necesario para que no estorben.

2. Lleve los extremos de cada correa por debajo y alrededor del tablero. Tire de cada correa por debajo de la mesa hasta que esté ajustada y una los dos extremos.

3. Revise ambas correas para asegurarse de una fijación adecuada del paciente antes de usar las funciones de Trendelenburg.

QUITAR Y REEMPLAZAR LA ALMOHADILLA DEL TABLERO

PRECAUCIÓN Asegúrese de que el tablero no esté en movimiento al quitar o reemplazar la almohadilla del tablero.

Quite la almohadilla de la mesa tirando de las aletas en los extremos y a los lados de la mesa hasta que se libere el cierre de gancho y lazo.

Reemplace la almohadilla centrándola primero en la mesa y después presionando las aletas para que entren en su sitio, anclándolas con los cierres de gancho y lazo.

Parte inferior del tablero

AJUSTE DE EL COJÍN FACIAL DE MEDIA LUNA (SÓLO TABLEROS CON REPOSACABEZAS INTEGRADO)

Posicionamiento prono/supino:

El cojín facial de media luna está sostenido en su sitio por cierres de gancho y lazo.

Colóquelo cerca del borde de la mesa con los laterales juntos para los pacientes más pequeños o más lejos del borde con los lados separados en el caso de pacientes más grandes.

USO DE LAS RUEDAS BLOQUEANTES

Las cuatro ruedas deben estar bloqueadas en todo momento durante el uso con un paciente.

BLOQUEO DE LAS RUEDAS

1. Coloque el zapato en el extremo de la pestaña de bloqueo de las ruedas.
2. Presione firmemente hacia abajo hasta que oiga un chasquido y la rueda se bloquee.

DESBLOQUEAR LAS RUEDAS

1. Coloque su zapato contra la pestaña de bloqueo vertical.
2. Empuje firmemente hacia adentro hasta que escuche un chasquido y la rueda se desbloquee.

PARADA DE EMERGENCIA

Todas las mesas eléctricas están equipadas con un interruptor de parada de emergencia para cortar la energía de la mesa en caso de emergencia. Tenga en cuenta que esto no es un restablecimiento de la tabla.

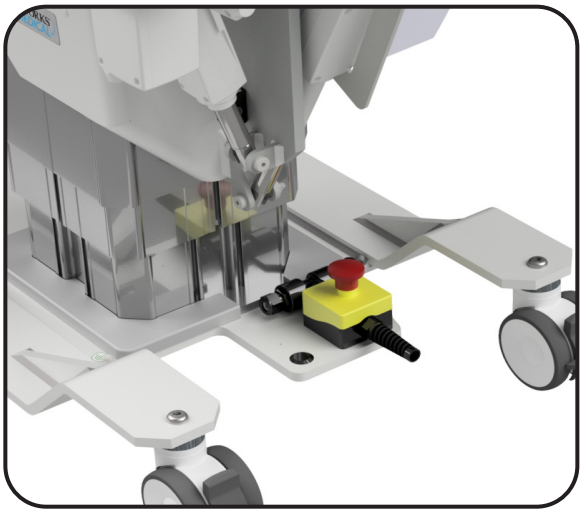

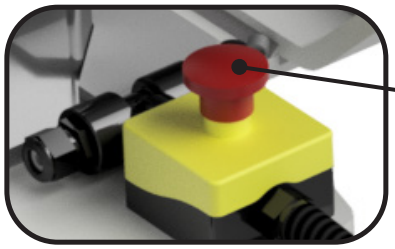

Para detener la operación, presione el botón rojo.

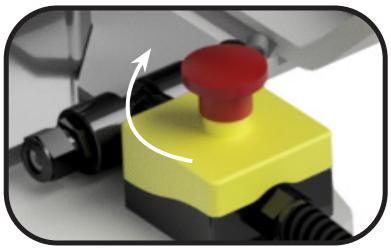

Para restaurarla, gire el botón rojo a la derecha.

Si es necesario, también puede quitar el enchufe de la toma. Asegúrese de que el acceso no esté bloqueado para desconectar la mesa de la alimentación.

CAPACIDAD DE PESO Y USO CON PACIENTES

PRECAUCIÓN El tablero de OAKWORKS® tiene una carga nominal de 500 lb (227 kg) uniformemente distribuida (La mesa bariátrica tiene un valor nominal de 750 lb (340 kg)). Para reducir al mínimo cualquier riesgo para el paciente, no permita que éste se siente en el área de apoyo del rostro más allá de la línea de advertencia que hay sobre el tablero. Las ruedas deben estar bloqueadas cuando el paciente esté subiendo o bajando de la mesa. La mesa debe estar plana mientras el paciente sube o baja. El paciente debe subir y bajar cerca de la columna de elevación. El tablero debe moverse completamente hacia atrás después de cada uso.

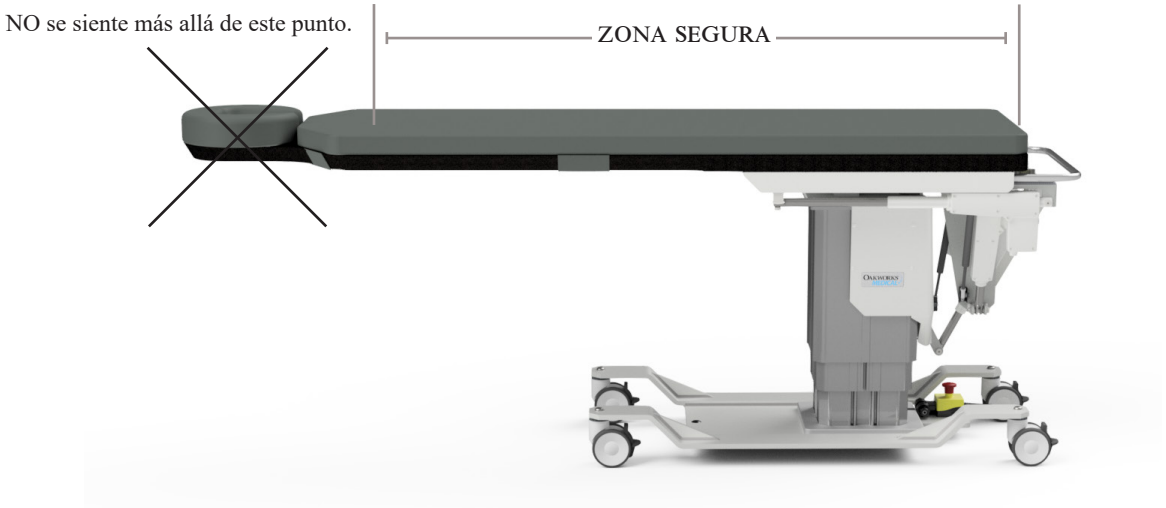

ARO PARA BOLSAS DE LA MESA DE UROLOGÍA

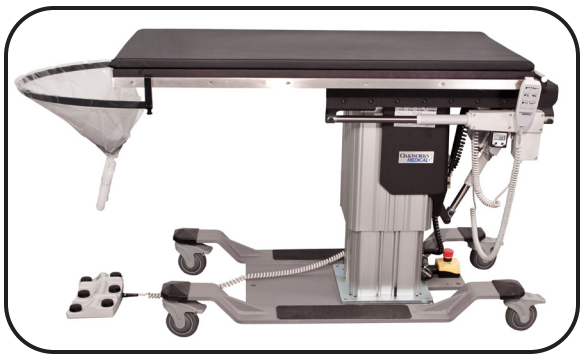

1. Deslice la bolsa sobre el aro de urología.

2. Fije los extremos del aro a los extremos de los rieles T de la mesa. Apriete los extremos del aro en el riel T.

Conjunto finalizado.

EXTENSIONES LATERALES - TABLEROS DE LITOTRICIA/UROLOGÍA Y UROLOGÍA

PRECAUCIÓN No se siente en ninguna extensión. Límite de peso: 200 lb / 91 kg

Hay cuatro extensiones laterales para la mesa de litotricia. (2 - 8” x 11”, 1 - 8” x 14” y 1 - 8” x 24”).

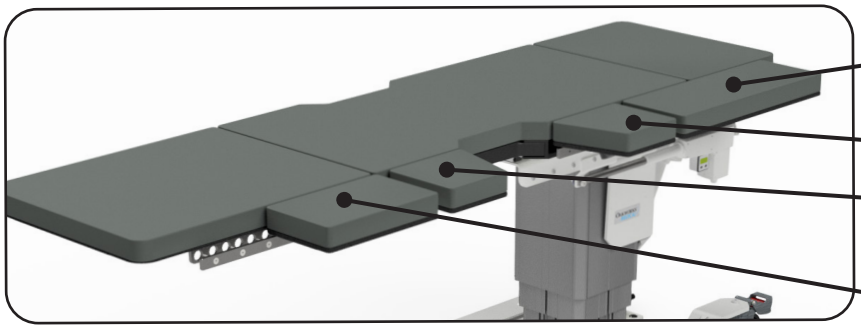

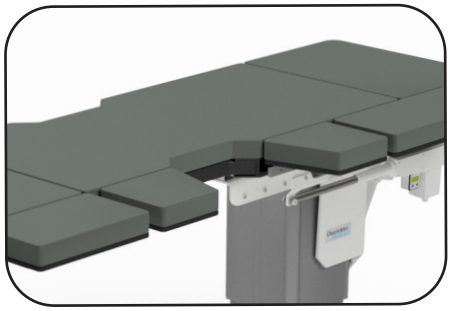

Las de 2 - 8” x 11” (20 x 28 cm) están en ángulo y se han diseñado para ser utilizadas a ambos lados de la abertura de litotricia.

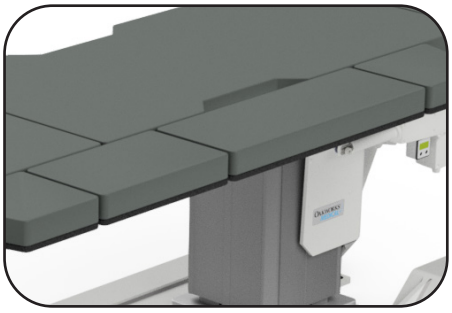

La extensión de 1 - 8” x 24” (20 x 61 cm) está diseñada para hacer de puente sobre la abertura para la litotripsia.

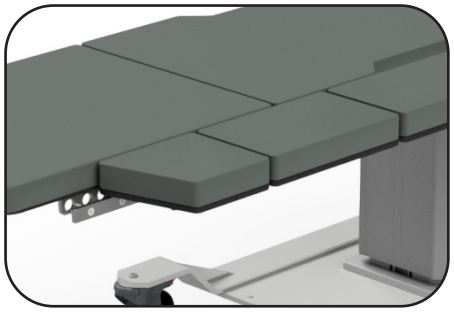

La extensión de 8” x 14” (20 x 36 cm) puede utilizarse según sea necesario para su procedimiento junto con otras extensiones.

Las extensiones laterales se sujetan en el riel T con un diseño de abrazadera bloqueante.

PRECAUCIÓN

Apriete la perilla firmemente para evitar que se afloje la extensión

Hay 2 extensiones laterales para la mesa de urología (2) 5” x 24” (13 x 61 cm). Estas extensiones pueden utilizarse como sea necesario para ampliar la anchura eficaz del tablero.

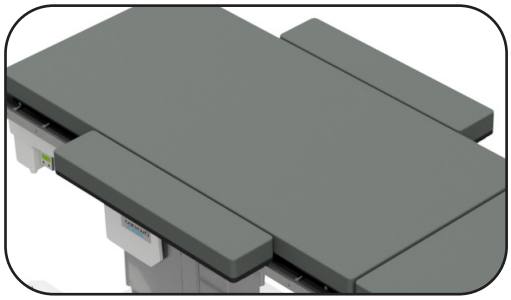

EXTENSIONES DE EXTREMO - TABLEROS DE LITOTRICIA/ UROLOGÍA Y UROLOGÍA

PRECAUCIÓN **No se siente en ninguna extensión. Límite de peso: 200 lb / 91 kg**

Hay extensiones que pueden insertarse en cualquiera de los extremos de la mesa. (1) - 23” x 28” (58 x 71 cm) y (1) - 23” x 16” (58 x 41 cm) - Litotricia/Urología, (1) - 23” x 28” (58 x 71 cm) - Urología

PARA INSERTAR LA EXTENSIÓN

Deslice los dos "brazos" en los extremos del tablero. Empújelos totalmente hacia adentro y los brazos de extensión caerán ligeramente en un pasador de bloqueo.

PARA QUITAR LA EXTENSIÓN

Levante la extensión ligeramente y retírela del tablero.

FIJACIÓN INCORRECTA

La extensión debe estar nivelada con la superficie de la mesa y plana contra el extremo de la mesa.

FIJACIÓN CORRECTA

Tire de la extensión para asegurarse de que esté bloqueada en su lugar.

MESA DE LITOTRICIA UTILIZADA COMO MESA DE UROLOGÍA

Si se quitan las extensiones de la mesa de litotricia, la mesa puede utilizarse como mesa de urología. Un aro para bolsas viene incluido con su mesa. (Consulte las instrucciones del aro para bolsas de mesa de urología para usarlo).

TABLERO DE BRAZO DE FIBRA DE CARBONO (ACCESORIO)

PRECAUCIÓN No coloque peso excesivo o presión hacia abajo sobre la tabla de fibra de carbono para el brazo. Es un dispositivo de posicionamiento de los brazos y no debe utilizarse como apoyo para subir o bajar de la mesa. Pueden ocurrir lesiones. NO supere las 30 libras. (14 kg) de carga en la **sección de apoyo.** Pueden ocurrir lesiones.

Uso

Este dispositivo radiotransparente puede utilizarse con cualquier superficie de apoyo plana en la que se utilice radiación ionizante (rayos X) para crear imágenes. Puede usarse para apoyar manos y pies.

Indicaciones

Despliegue la tabla del brazo y deslice la **Sección de base** bajo el paciente y la almohadilla de la mesa. Posicione al paciente y la **sección de apoyo** de modo que se adapten a las necesidades del procedimiento. El peso del paciente sostendrá en su lugar la tabla para el brazo.

Gire la **sección de apoyo** a la posición deseada. Esta sección gira hasta 180º.

Posición prona en 135º

Posición supina en 180º

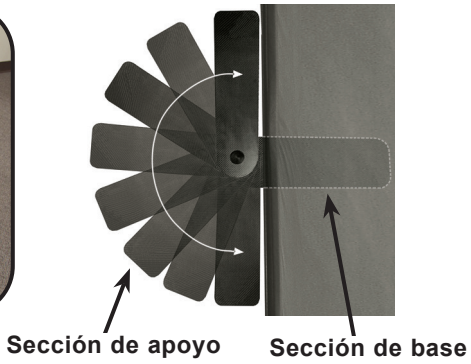

Para quitar la tabla del brazo, pídale al paciente que separe la extremidad de la **sección de apoyo** y levante su cuerpo ligeramente. Esto le permitirá sacar la sección de base de la tabla del brazo.

Doble las **secciones de base y de apoyo** para almacenarlas.

USO DE LA ABRAZADERA AJUSTABLE DEL RIEL T (ACCESORIO)*

PRECAUCIÓN Vuelva a verificar la fijación de la abrazadera del riel T entre cada procedimiento. Asegúrese de que la parte inferior de la abrazadera esté en la ranura de la mesa debajo del tablero. Asegúrese de que la abrazadera del riel T esté apretada y no pueda moverse con la presión.

1. 1. La abrazadera debe instalarse sólo en un producto ® con la ranura en la parte inferior de la mesa.
2. 2. Deslice la abrazadera en la ranura a la posición deseada sobre la mesa.
3. 3. Asegúrese de que la parte inferior de la abrazadera esté alineada con y en la ranura de la parte superior del tablero. Apriete la abrazadera con la manivela.
4. 4. Intente deslizar la abrazadera. Asegúrese de que la abrazadera no se mueva y esté firmemente fijada a la mesa.
5. 5. La manivela se puede girar sin aflojar la abrazadera. Para quitar del paso la manivela, levántela y gírela hacia el interior de la mesa; luego suéltela para que vuelva a engancharse. La manivela puede utilizarse entonces para apretar o aflojar la abrazadera y deslizarla a una posición diferente en el tablero.

Nota: Los rieles T integrados son del tamaño estándar de los EE.UU. de 0,38” (1 cm) de espesor por 1,13” (3 cm) de ancho.

SISTEMA DE POSICIONAMIENTO DE LA COLUMNA VERTEBRAL II (ACCESORIO)

Para obtener instrucciones sobre el uso del sistema de posicionamiento de la columna vertebral, consulte el Manual del usuario de SPS II.

EXTENSOR DE FLUOROSCOPÍA (ACCESORIO)

PRECAUCIÓN No coloque peso o presión hacia abajo excesivos sobre el extensor de fluoroscopía. Es un dispositivo de posicionamiento de los brazos y no debe utilizarse como apoyo para subir o bajar de la mesa. Pueden ocurrir lesiones.

El extensor de fluoroscopía Oakworks® es radiotransparente y ofrece ancho adicional sólo donde usted lo necesita, para una mayor precisión de posicionamiento con una obtención de imágenes óptima. El extensor de fluoroscopía se inserta debajo de la almohadilla del tablero.

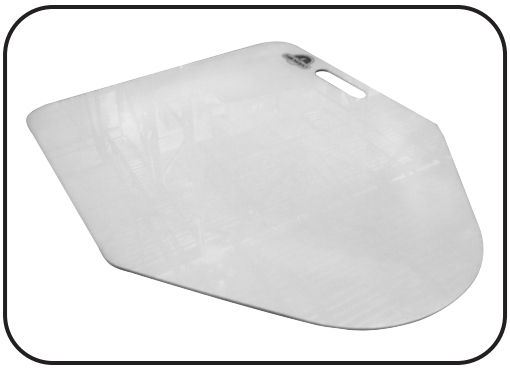

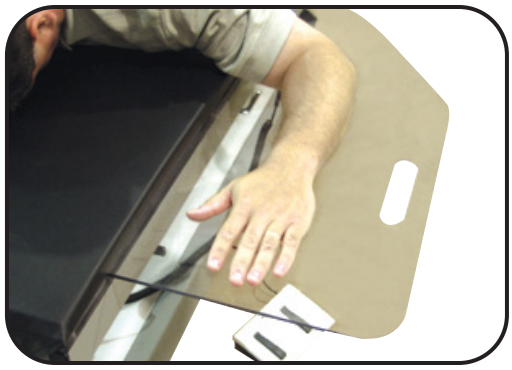

ZONA UTILIZABLE PARA IMÁGENES - CFPM100
SÓLO TABLEROS CON REPOSACABEZAS INTEGRADO

CENTRADO PARA UNA VISTA A-P:

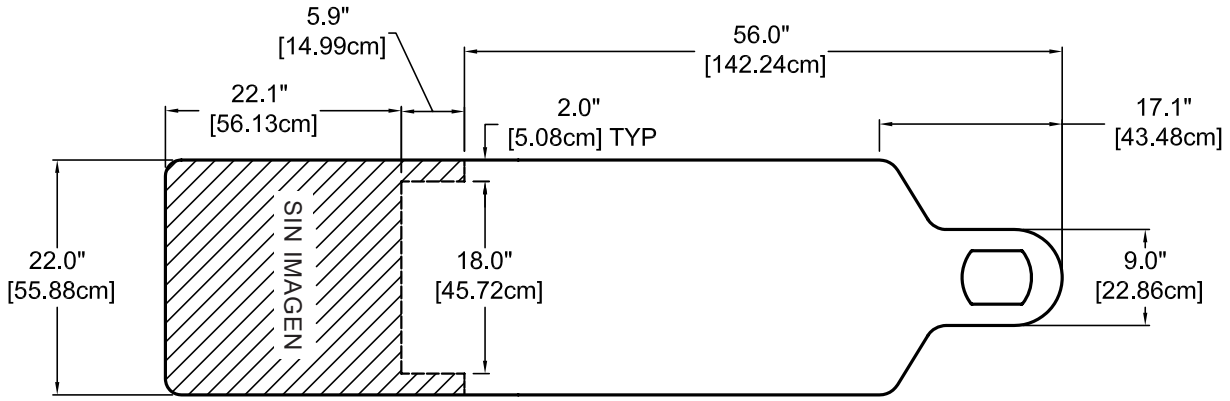

VISTA OBLICUA DE 30° PARA VERTICAL:

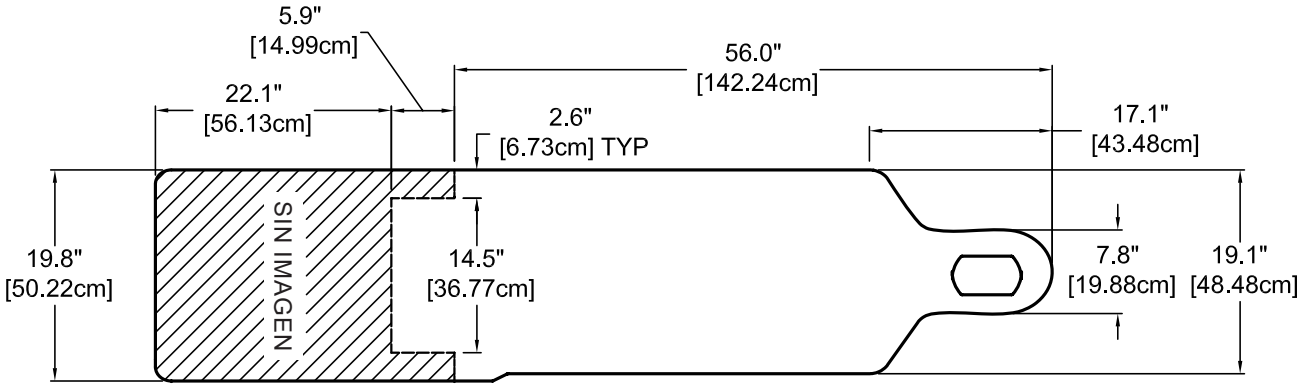

VISTA CAUDAL DE 30° PARA VERTICAL:

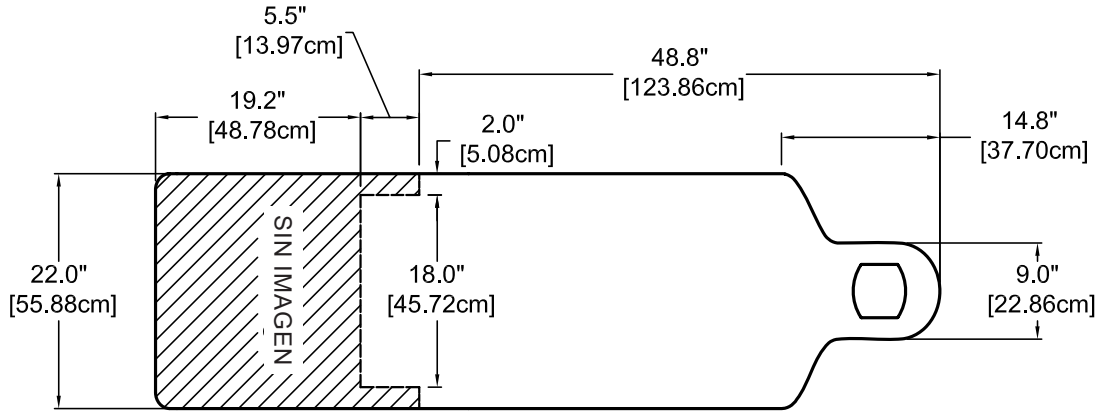

ZONA UTILIZABLE PARA IMÁGENES - CFPM100
SÓLO TABLEROS RECTANGULARES

CENTRADO PARA UNA VISTA A-P:

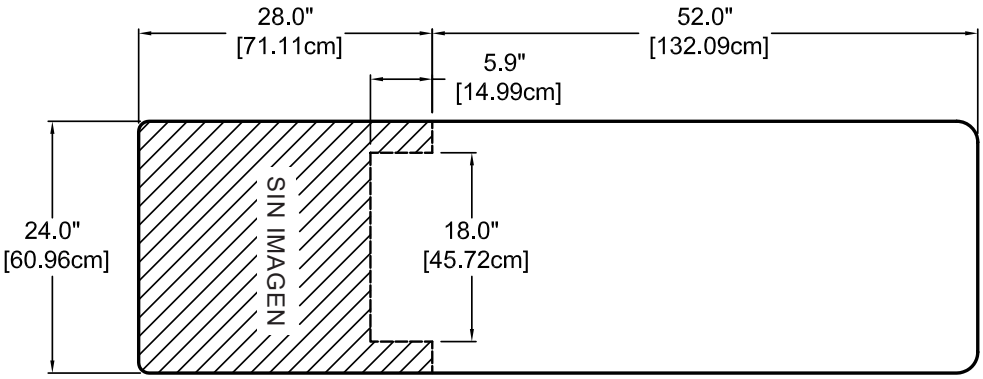

VISTA OBLICUA DE 30° PARA VERTICAL:

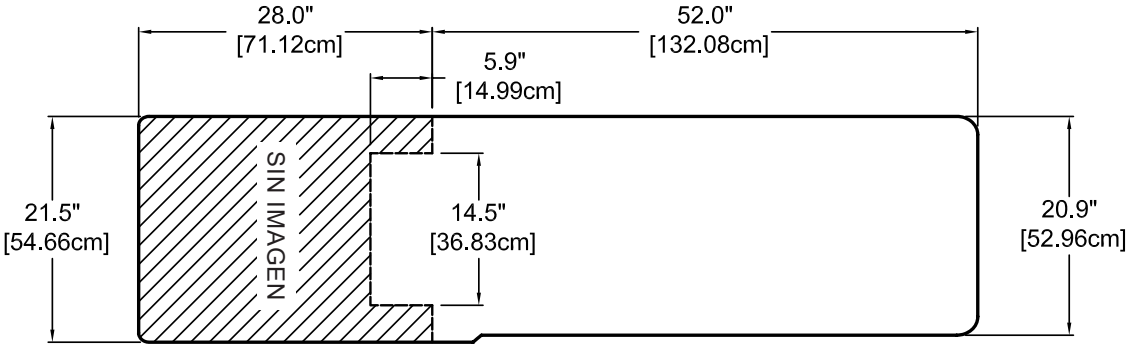

VISTA CAUDAL DE 30° PARA VERTICAL:

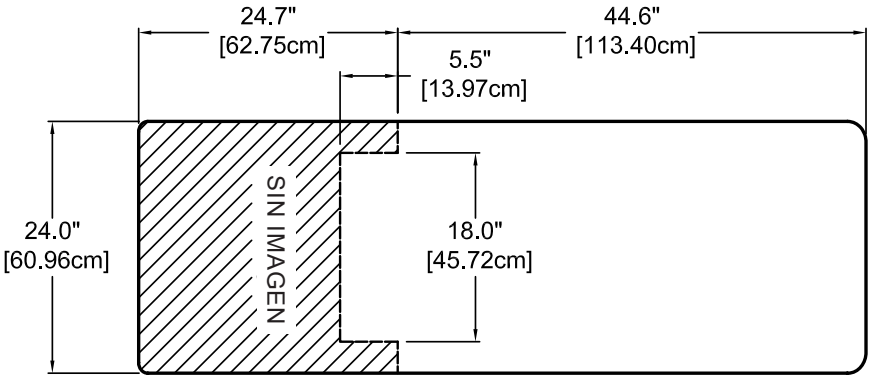

ZONA UTILIZABLE PARA IMÁGENES - SÓLO TABLEROS CON REPOSACABEZAS INTEGRADO CFPM200 A CFPM401

CENTRADO PARA UNA VISTA A-P:

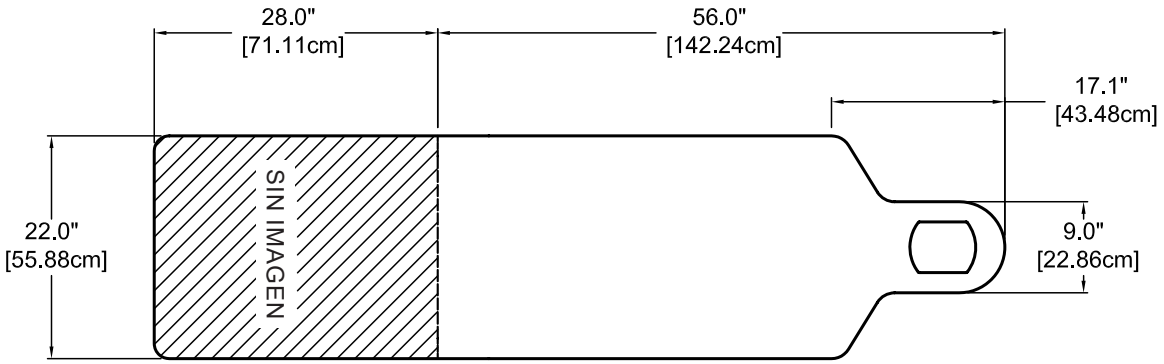

VISTA OBLICUA DE 30° PARA VERTICAL:

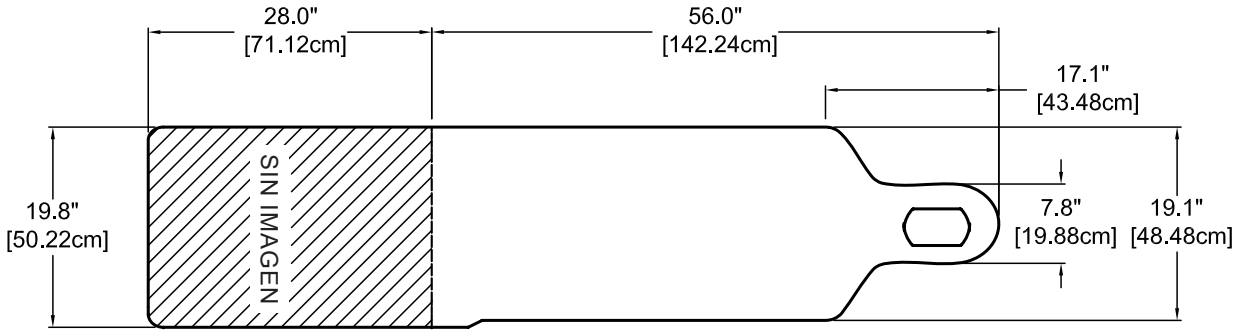

VISTA CAUDAL DE 30° PARA VERTICAL:

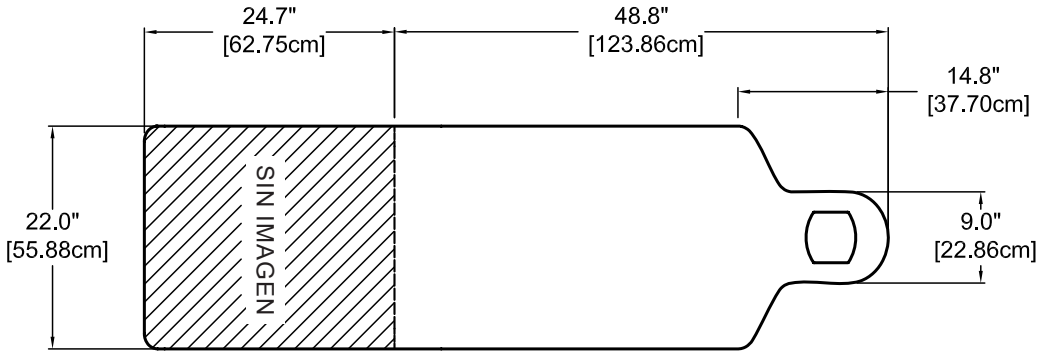

ZONA UTILIZABLE PARA IMÁGENES - CFPM 200 A CFPM401 SÓLO TABLEROS RECTANGULARES

CENTRADO PARA UNA VISTA A-P:

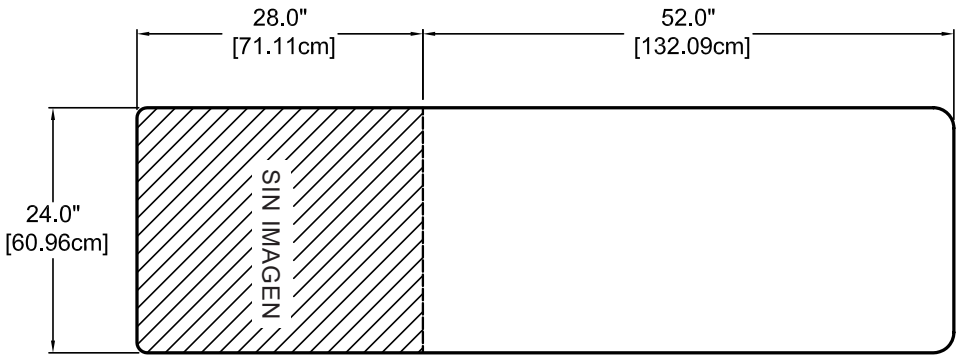

VISTA OBLICUA DE 30° PARA VERTICAL:

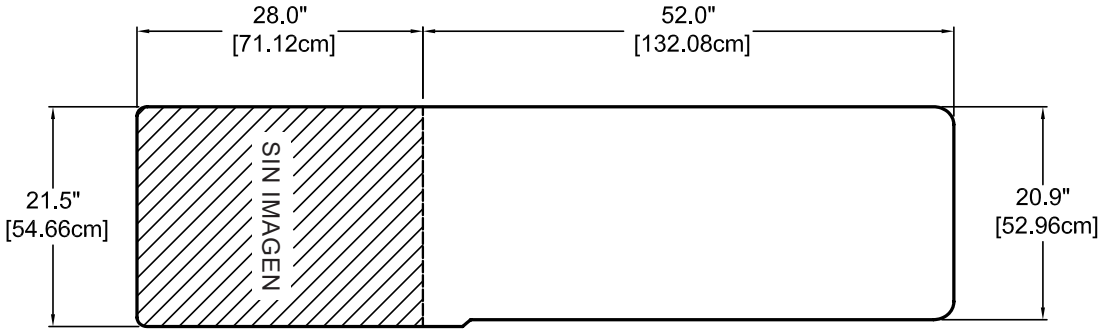

VISTA CAUDAL DE 30° PARA VERTICAL:

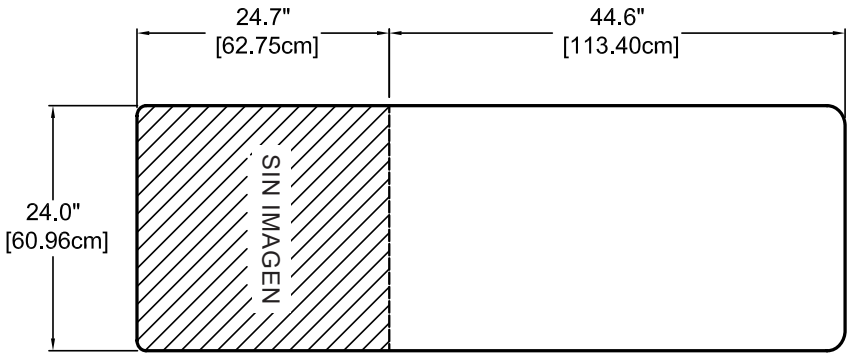

ZONA UTILIZABLE PARA IMÁGENES - CFUR301 Y CFUR 401

CENTRADO PARA UNA VISTA A-P:

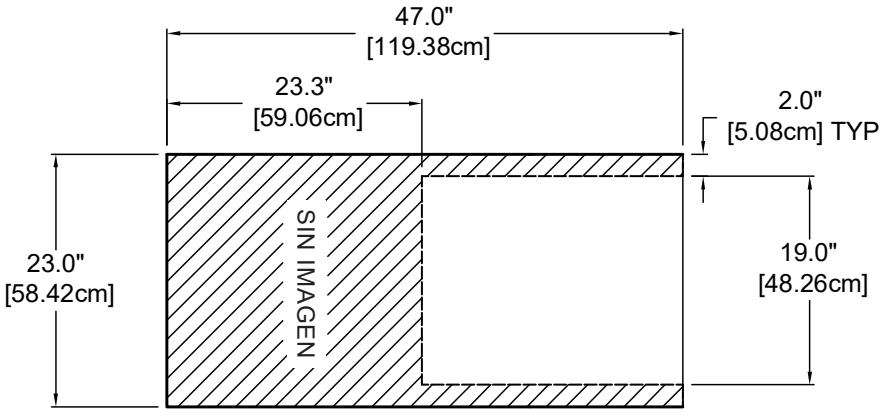

VISTA OBLICUA DE 30° PARA VERTICAL:

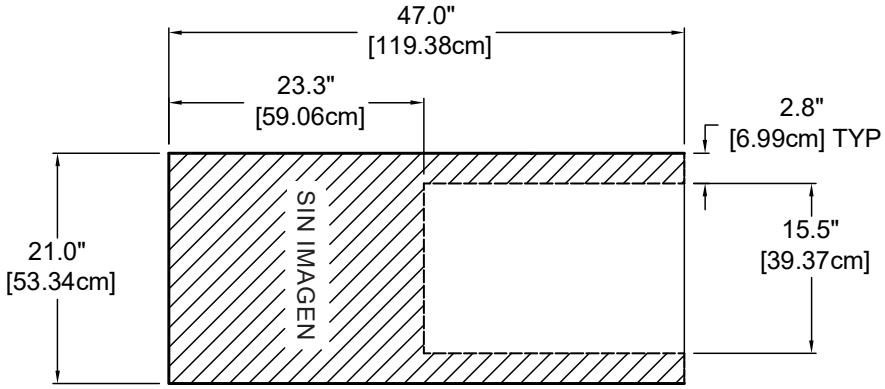

VISTA CAUDAL DE 30° PARA VERTICAL:

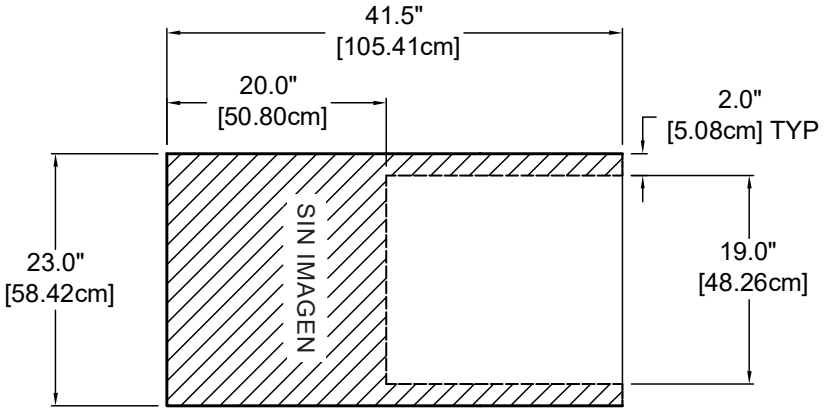

ZONA UTILIZABLE PARA IMÁGENES - CFLU401

CENTRADO PARA UNA VISTA A-P:

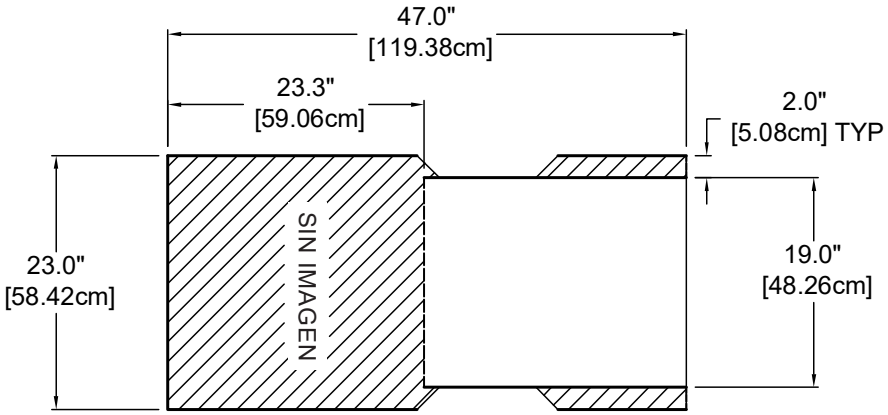

VISTA OBLICUA DE 30° PARA VERTICAL:

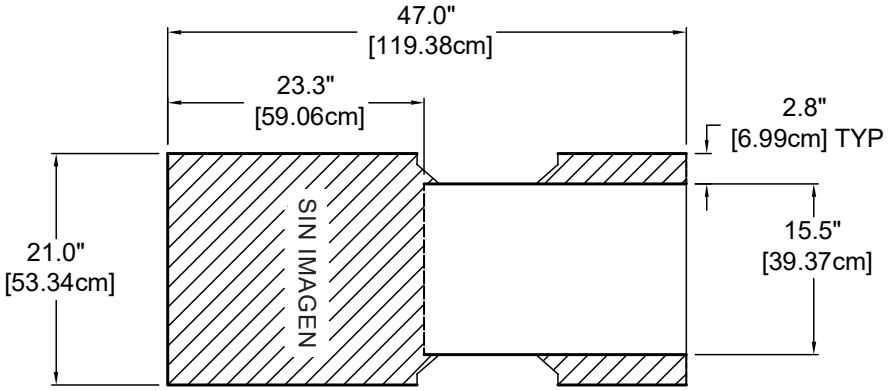

VISTA CAUDAL DE 30° PARA VERTICAL:

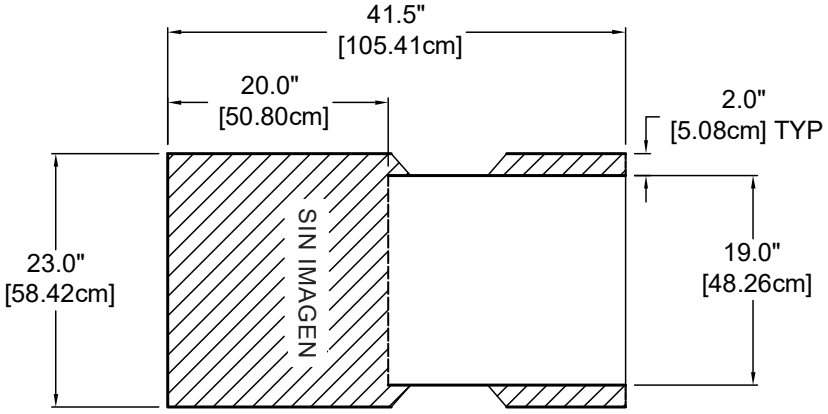

DESINFECTANTES Y LIMPIADORES RECOMENDADOS

PELIGRO Para reducir el riesgo de descargas eléctricas:
- Siempre desconecte este aparato del enchufe de corriente antes de limpiarlo.

Consulte la lista de limpiadores y desinfectantes recomendados (MMINML0008-EN) que vino con la mesa. Esta información también se puede encontrar en www.oakworksmed.com bajo información del producto.

Todos los limpiadores y desinfectantes tienen la capacidad de degradar la tapicería hasta cierto punto. Sin embargo, ajustarse a la lista de limpiadores y desinfectantes y el proceso de limpieza recomendados proporcionará el mejor cuidado para su mesa y facilitará una larga vida útil del producto.

OAKWORKS® recomienda un paño preempacado para los limpiadores y desinfectantes, a fin de garantizar la mejor distribución del desinfectante durante el tiempo necesario para matar gérmenes, sin dejar residuo excesivo ni sobreexponer los componentes, reduciendo así al mínimo el potencial de daño para los materiales. Lea y siga las indicaciones del fabricante de los desinfectantes para la limpieza y desinfección.

OAKWORKS® NO recomienda el uso de limpiadores o desinfectantes que contengan peróxido de hidrógeno, ácido acético o fenoles. Estos productos químicos pueden causar daños al aspecto o la integridad de los materiales de diversos componentes. También, aunque la lista de limpiadores y desinfectantes recomendados incluye productos que contienen compuestos de amonio cuaternario ("quats"), no todos los productos que contienen quats están aprobados para su uso. Algunos contienen más detergentes o surfactantes adicionales que pueden dañar algunos materiales.

El uso de limpiadores o desinfectantes no aprobados puede provocar daños en la tapicería y otros materiales que se encuentran en la mesa, y anulará la garantía.

PROCESO DE LIMPIEZA

Siga las indicaciones de uso del fabricante del limpiador o desinfectante. Tenga en cuenta que la limpieza y desinfección de una mesa de OAKWORKS® es un proceso que se realiza en dos partes. Primero, se debe limpiar de cualquier suciedad visible y luego puede desinfectarse. OAKWORKS® recomienda que la mesa se coloque en posición plana durante el proceso de limpieza. Siga estos procedimientos para obtener los mejores resultados:

1. Con un limpiador aprobado o jabón suave líquido y agua, limpie cualquier suciedad visible de la mesa, trabajando desde la parte superior a la inferior de la misma. Se recomienda que la tapicería se limpie al menos una vez a la semana para evitar la acumulación de desinfectante.
2. Enjuague con agua limpia y seque con un paño o toalla limpios.
3. Con un desinfectante aprobado, desinfecte exhaustivamente todas las áreas de la superficie de la mesa y cualquier área de gran contacto, como las manijas, mangos, etc., asegurándose de que se mantengan húmedas durante el tiempo de contacto recomendado por el fabricante del desinfectante. No permita que el desinfectante se encharque en la tapicería después del tiempo de contacto recomendado.
4. Limpie el exceso de líquido con un paño o una toalla y agua limpia.
5. Seque todas las superficies con un paño o toalla limpios.

Evite el uso de instrumentos de escritura u otros instrumentos similares cerca de la tapicería, ya que pueden causar manchas permanentes. Si esto ocurre, no lo limpie con un limpiador a base de alcohol. En vez de ello, seque la mancha presionando con un paño o toalla de papel limpios. Use un limpiador o desinfectante recomendado para eliminar la mancha. Siga esto con un enjuagado de agua limpia.

INSPECCIONES

INSPECCIONES PERIÓDICAS RECOMENDADAS (estándar mensual o local)

- Verifique que no tengan daños los cables de alimentación, de los controles de mano o de pie.
- Inspeccione visualmente los componentes en busca de daños evidentes que pudieran causar problemas durante la operación.

INSPECCIONES PERIÓDICAS RECOMENDADAS (estándar anual o local)

- Verifique que no tengan daños los cables de alimentación, de los controles de mano o de pie y todo el cableado visible.
- Inspeccione visualmente en busca de daños evidentes que pudieran causar problemas durante la operación.
- Compruebe todas las funciones mecánicas usando el control de mano. Repita el procedimiento usando el control de pie. Revise que no haya ruidos anormales.
- Compruebe que todas las sujeciones estén presentes y fijadas firmemente.
- Compruebe la puesta a tierra de la mesa.
- Limpie la acumulación excesiva de suciedad en la mesa o partes de la mesa que no se limpian normalmente de modo regular.

GARANTÍA

Vea los detalles completos de la garantía en www.oakworksmed.com en la pestaña de información “Warranty and Return Policy.”

INFORMACIÓN DE IDENTIFICACIÓN DE DISPOSITIVO ÚNICO (UNIQUE DEVICE IDENTIFICATION, UDI)

La etiqueta de IDU se encuentra debajo de una ventana transparente de la etiqueta del producto.

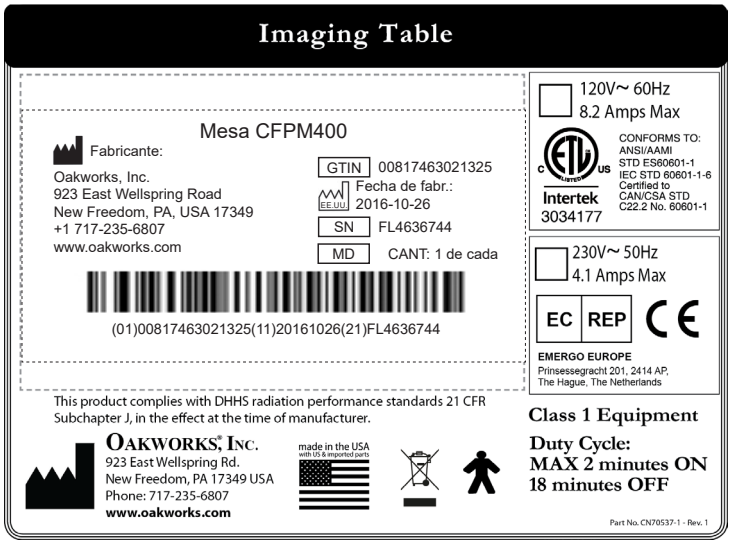

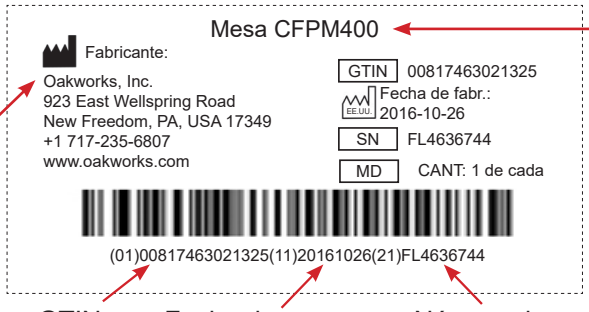

Nombre del modelo

Información del fabricante

GTIN

Fecha de fabricación

Número de serie

Información del Dispositivo Único:

- GTIN - Número de 14 cifras único para cada variación de un modelo
- Fecha de fabricación - País de fabricación y fecha en que el dispositivo entra en producción en formato de fecha AAAA-MM-DD
- SN - Número de serie
- MD - Símbolo de dispositivo médico
- QTY - Cantidad de producto

ESPECIFICACIONES DEL PRODUCTO

	NORTEAMÉRICA	EUROPA	
Peso	359-452 lb	163-205 kg	
Peso al enviarse	452-544 lb	205-247 kg	
Capacidad de elevación	500 lb (750 lb Bariátrica)	227 kg (340 kg Bariátrica)	
Materiales de construcción	Este producto no contiene látex.		
Equivalencia de filtración de aluminio y espesor del tablero de fibra de carbono	EQUIVALENCIA DE ALUMINIO		ESPESOR
	Tableros no bariátricos	100 kVp, HVL de 3,6 mm = 1,10 (1,35 máx)	1,65” (4,2 cm)
	Tableros bariátricos	100 kVp, HVL de 3,6 mm = 1,50 (1,79 máx)	2,18” (5,5 cm)
	Todas las extensiones	100 kVp, HVL de 3,6 mm = 1,66 (2,00 máx)	0,5” (1,3 cm)
	1” (2,5 cm) Almohadilla de la mesa	100 kVp, HVL de 3,6 mm = 0,88 (1,07 máx)	1” (2,5 cm)
	2” (5 cm) Almohadilla de la mesa	100 kVp, HVL de 3,6 mm = 0,88 (1,07 máx)	2” (5 cm)
	Este producto cumple con las normas de desempeño de radiaciones para mesas radiográficas del Departamento de Salud y Servicios Humanos de los Estados Unidos, Capítulo CFR Sub 21 J, en vigor al momento de la fabricación.		

CONDICIONES AMBIENTALES

Condiciones	Temperatura	Humedad	Presión atmosférica
Uso normal	50° (10°C) a 104° (40°C)	20% a 60% RH	98 a 105 kPa
Almacenamiento y transporte	-20° (-29°C) a 135° (57°C)	20% a 95% RH	98 a 105 kPa

ESPECIFICACIONES ELÉCTRICAS

	Sólo mesas CFPM100		Todas las demás tablas	
Diseñadas para:	NORTEAMÉRICA	EUROPA	NORTEAMÉRICA	EUROPA
Servicio de entrada (todas las mesas eléctricas)	120 VCA/15 amp/ 60 Hz	230 VCA/10 amp/ 50/60 Hz	120 VCA/15 amp/ 60 Hz	220 VCA/10 amp/ 50/60 Hz
Consumo de corriente	5,8 amp	3,0 amp	8,2 amp	4,5 amp
Máximo consumo momentáneo de corriente	9,0 amp	4,5 amp	12,3 amp	6,7 amp
Tensión de salida a los actuadores	120 VCC	220 VCC	Tablero de 24V, Columna de 120V	Tablero de 24V, Columna de 220V
Protección contra descargas eléctricas	Equipo de Clase 1			
Pieza aplicada al tablero	Pieza aplicada de tipo B			
Valor nominal de protección de ingreso	Mesa (IPX0), Control de mano (IPX6), Control de pie (IPX8)			
Modo de operación	Operación intermitente: MÁX 2 minutos encendida / 18 minutos apagada			

Guía y declaración del fabricante - Emisiones electromagnéticas Todos los equipos y sistemas (excepto CFPMFXH)		
La mesa está diseñada para su uso en el entorno electromagnético especificado a continuación. El cliente o el usuario de la mesa debe asegurarse de que se utilice en dicho entorno.		
Prueba de emisiones	Cumplimiento	Entorno electromagnético - guía
Emisiones de RF CISPR 11	Grupo 1	La mesa utiliza energía de RF sólo para su función interna. Por tanto, sus emisiones de RF son muy bajas y no es probable que ocasionen ninguna interferencia en equipos electrónicos cercanos.
Emisiones de RF CISPR 11	Clase A	La mesa es adecuada para utilizarse en todos los establecimientos que no sean domésticos y los conectados directamente a la red de alimentación pública de bajo voltaje que suministra a edificios utilizados para objetivos domésticos.
Emisiones armónicas IEC 61000-3-2	Clase A	
Emisiones de parpadeo IEC 61000-3-3	Cumple con	

Distancias de separación recomendadas entre los equipos de comunicaciones de RF portátiles y móviles y las mesas de imágenes y gestión del dolor de Oakworks para equipos y sistemas que NO son para el sostenimiento de la vida			
La mesa tiene por objeto su uso en el entorno electromagnético en el cual las perturbaciones de RF irradiadas están controladas. El cliente o usuario de la mesa puede ayudar a evitar la interferencia electromagnética manteniendo una distancia mínima entre el equipo de comunicación por RF portátil y móvil (transmisores) y la mesa, como se recomienda abajo, de acuerdo con la potencia máxima de salida del equipo de comunicaciones.			
Potencia de salida máxima nominal del transmisor W	Distancia de separación de acuerdo con la frecuencia del transmisor (m)		
	150 kHz a 80 MHz $d = 1{,}2 \sqrt{P}$	80 MHz a 800 MHz $d = 1{,}2 \sqrt{P}$	800 MHz a 2,5 GHz $d = 2{,}3 \sqrt{P}$
0,01	0,12	0,12	0,23
0,1	0,38	0,38	0,73
1	1,2	1,2	2,3
10	3,8	3,8	7,3
100	12	12	23
En el caso de transmisores clasificados nominalmente con una potencia de salida máxima no indicada arriba, la distancia de separación recomendada d en metros (m) puede estimarse utilizando la ecuación aplicable a la frecuencia del transmisor, donde P es el valor nominal máximo de salida de potencia del transmisor en vatios (W) de acuerdo con el fabricante del transmisor.			
NOTA 1 A 80 MHz y 800 MHz, se aplica la distancia de separación del rango de frecuencia más alto.			
NOTA 2 Estos lineamientos pueden no aplicarse a todas las situaciones. La propagación electromagnética se ve afectada por la absorción y reflexión de estructuras, objetos y personas.			

ZONA SIGNIFICATIVA DE OCUPACIÓN

Las zonas significativas de ocupación y la radiación parásita en la zona del equipo de imagen se muestran a continuación de acuerdo con las cláusulas 13.4 y 13.6 de la norma IEC 60601-1-3:2013.

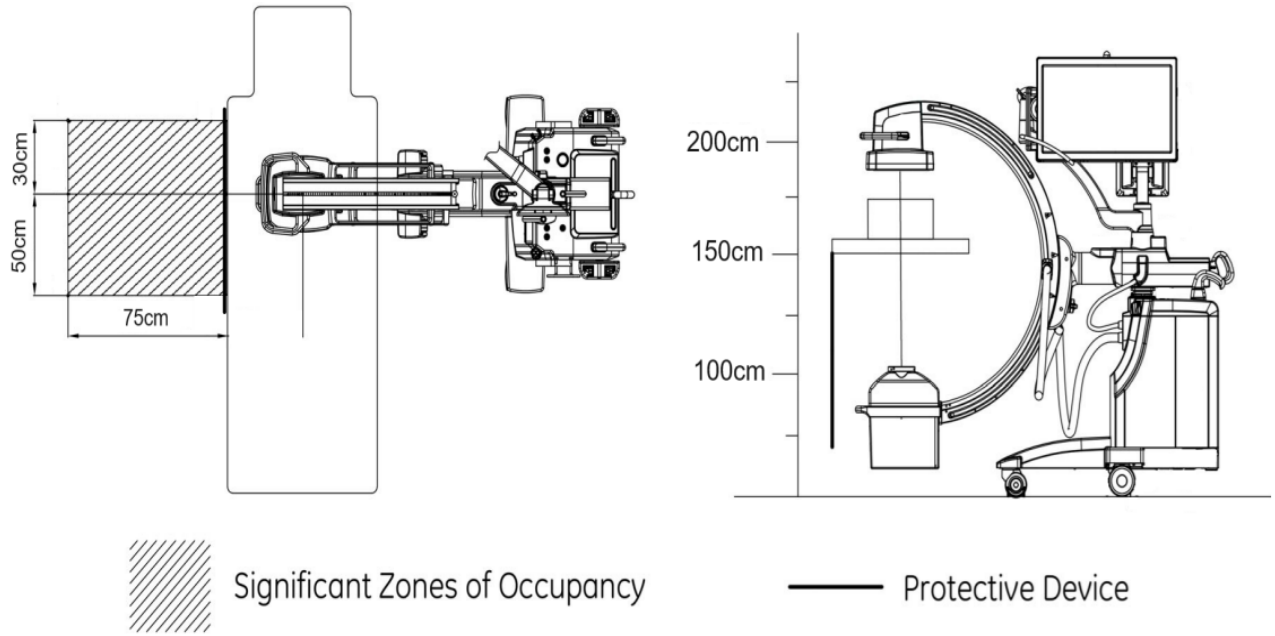

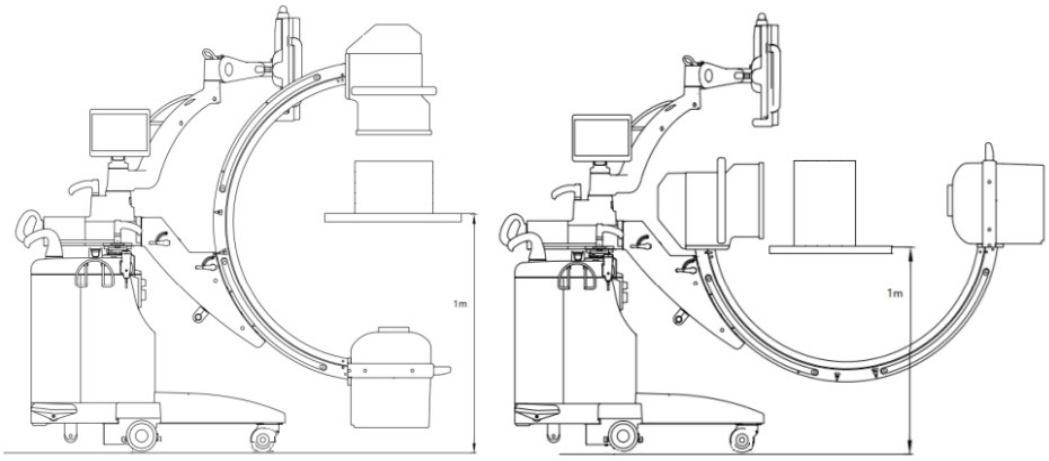

Vertical configuration

Horizontal configuration

ZONA SIGNIFICATIVA DE OCUPACIÓN

Prueba de Mapa de ISO Kerma según la cláusula 203.13.4 de la norma EN 60601-2-43:2010. La medición se realiza en 2 planos a una altura ordinaria de 1.5 m desde el suelo cuando el sistema está en modo normal 110 kV, 4 mA. La superficie de la mesa de operaciones está a 1.5 m de altura sobre el suelo.

Mapas típicos de ISO Kerma

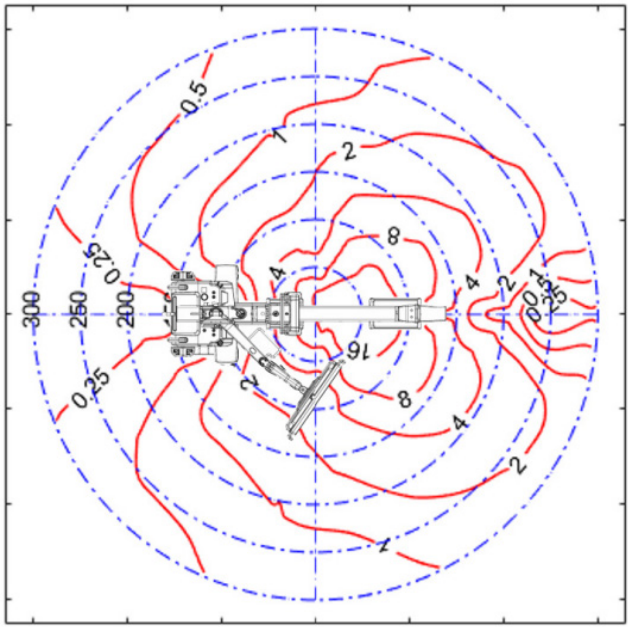

Configuración horizontal, 1.5 m

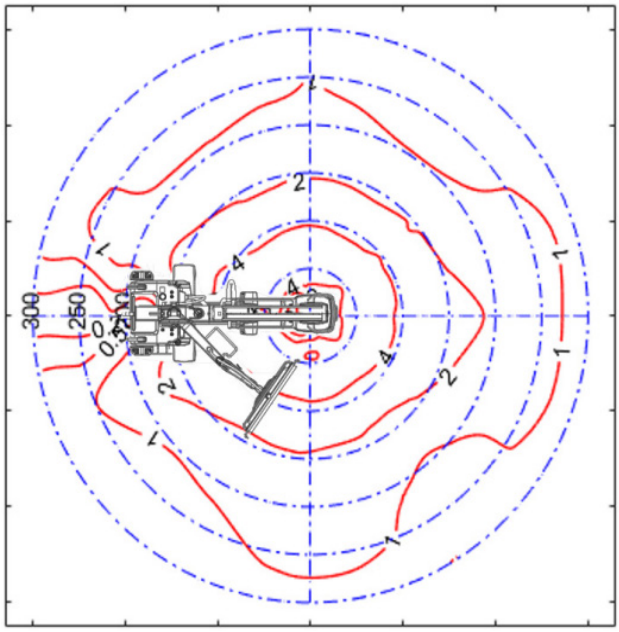

Configuración vertical, 1.5 m

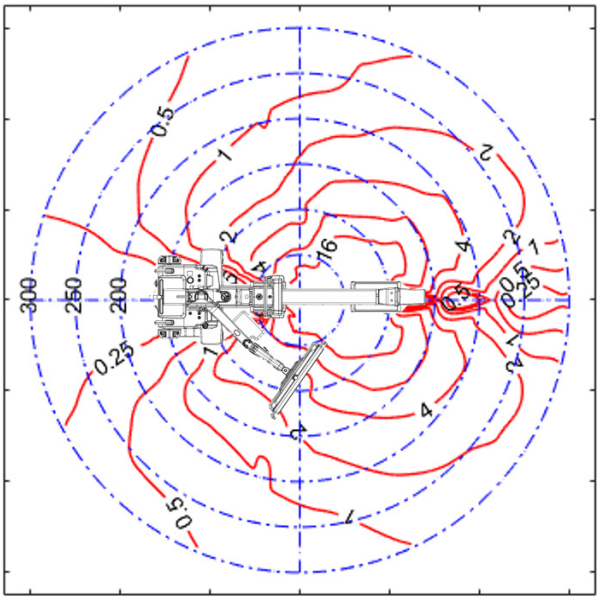

Configuración horizontal, 1.0 m

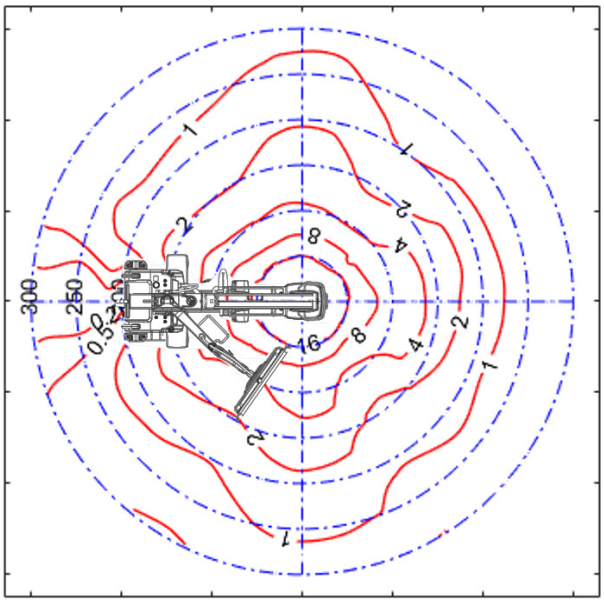

Configuración vertical, 1.0 m

ZONA SIGNIFICATIVA DE OCUPACIÓN

Tasa de Kerma en aire
(in µGy/hr)

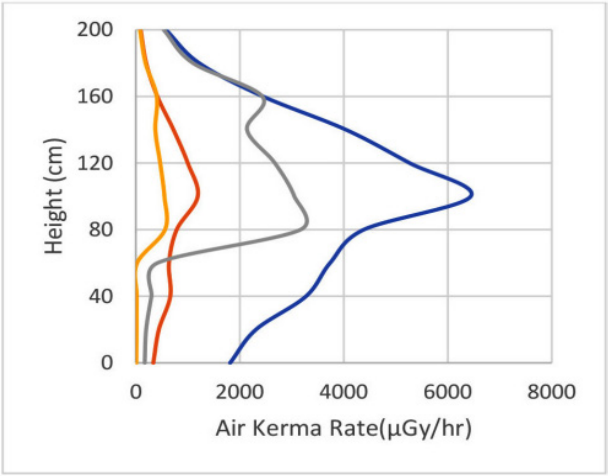

110kV/4mA Without Protective Device
70kV/3mA Without Protective Device
110kV/4mA With Protective Device
70kV/3mA With Protective Device

EN EL CASO DE LOS EXÁMENES GASTROINTESTINALES, NO SE DEBEN SUPERAR LOS SIGUIENTES LÍMITES DE KERMA EN AIRE EN UNA HORA QUE SE INDICAN EN LA TABLA QUE APARECE A CONTINUACIÓN.

TASA DE KERMA en AIRE (EXÁMENES GASTROINTESTINALES)		
Orientación de APOYO AL PACIENTE	Región de altura relacionada con el PUNTO DE REFERENCIA del DETECTOR DE RADIACIÓN (por encima del piso) en la ZONA SIGNIFICATIVA DE OCUPACIÓN cm	Más elevado KERMA EN AIRE que se permite en una hora mGy
Horizontal o vertical	0 a 40	1.5
Horizontal	40 a 200	0.15
Vertical	40 a 170	0.15

ZONA SIGNIFICATIVA DE OCUPACIÓN

Las zonas significativas de ocupación y la radiación parásita en la zona del equipo de imagen se muestran a continuación de acuerdo con las cláusulas 13.4 y 13.6 de la norma IEC 60601-1-3:2013.

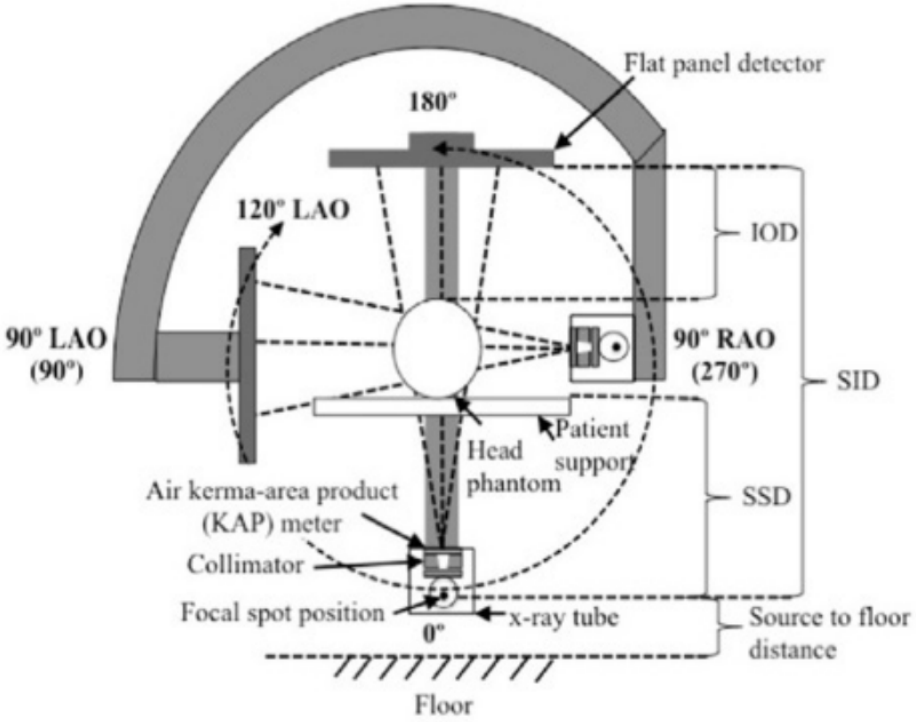

Posiciones de punto focal y haz

ELIMINACIÓN DEL PRODUCTO

La eliminación de las mesas de imágenes y gestión del dolor de Oakworks debe ser compatible con la normativa y requisitos de la agencia local de protección del medio ambiente local estatal, la agencia estatal de salud, los Centros para el Control de Enfermedades (CDC), la Administración para la Seguridad y Salud Laborales (OSHA), la Administración de Alimentos y Medicamentos (FDA) de los EE.UU., así como otras autoridades locales aplicables a este producto.

MANUAL DEL USUARIO

OAKWORKS®

Mesas de imágenes y gestión del dolor

INFORMACIÓN DE CONTACTO:

OAKWORKS® Inc.

923 East Wellspring Road

New Freedom, PA USA 17349

Phone: 717.235.6807

FAX: 717.235.6798

www.oakworksmed.com

CoYoMe B.V.

Edisonstraat 4

3261 LD Oud-Beijerland, The Netherlands

www.coyome.eu

Enrico Cohen

Enrico@coyome.nl

info@coyome.nl

Phone: +31 613.886.424

EU REP

Emergo Europe
Westervoortsedijk 60
6827 AT Arnhem
The Netherlands

CE MD

C ETL LISTED US

Intertek
3034177

CONFORMS TO:
ANSI/AAMI STD ES60601-1
IEC STD 60601-1 3RD EDITION
IEC STD 60601-1-2 4TH EDITION
IEC STD 60601-1-6 3RD EDITION
IEC STD 60601-2-32
CERTIFIED TO CAN/CSA STD C22.2 NO. 60601-1
CB TEST CERTIFICATE AND REPORT

Reglas y reglamentos de la FCC, Título 47, Parte 15, Subparte B, Clase A. Irradiadores no intencionales

NOTA: Este equipo se ha probado y se ha determinado que cumple con los límites para un dispositivo digital de Clase A de conformidad con la Parte 15 de las reglas de la FCC. Estos límites están diseñados para proporcionar una protección razonable contra la interferencia dañina cuando el equipo se opera en un entorno comercial. Este equipo genera, usa y puede irradiar energía de radiofrecuencia y, si no se instala y utiliza de acuerdo con el manual de instrucciones, puede ocasionar interferencia dañina a las comunicaciones por radio. Es probable que la operación de este equipo en una zona residencial ocasione interferencia dañina, en cuyo caso se requerirá que el usuario corrija dicha interferencia pagando únicamente de su bolsillo.

Aviso: Cualquier incidencia grave que haya ocurrido en relación con el dispositivo debe ser comunicada a Oakworks® Inc. y a la autoridad competente del Estado Miembro en el que esté establecido el usuario y/o paciente.

Instrucciones originales
Número de parte del manual MMMNST0008-ES / Med-RA-PM-72
Revisión: 22
Fecha de la revisión: 09/02/2026

Español, impreso en los EE.UU.

hecho en los EE.UU.
con piezas de los EE.UU. e importadas

OAKWORKS® MEDICAL PRODUCTS