MANUEL D'UTILISATION

OAKWORKS®

Tables d'imagerie et de gestion de la douleur

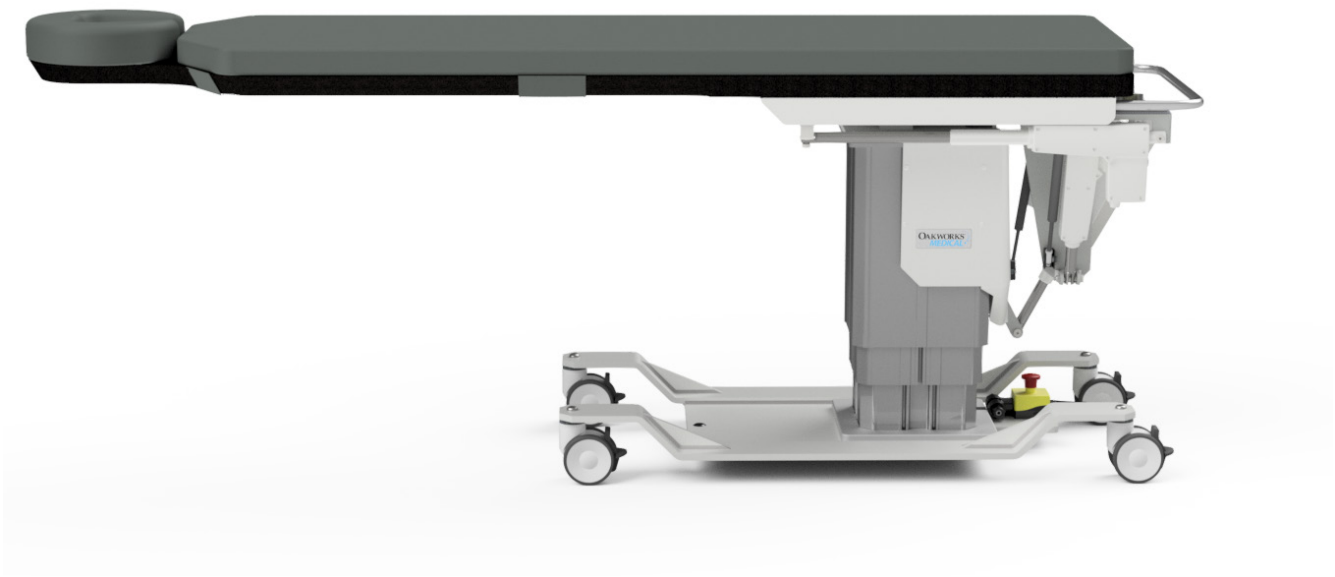

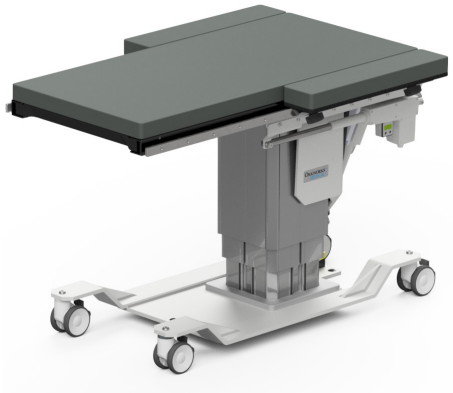

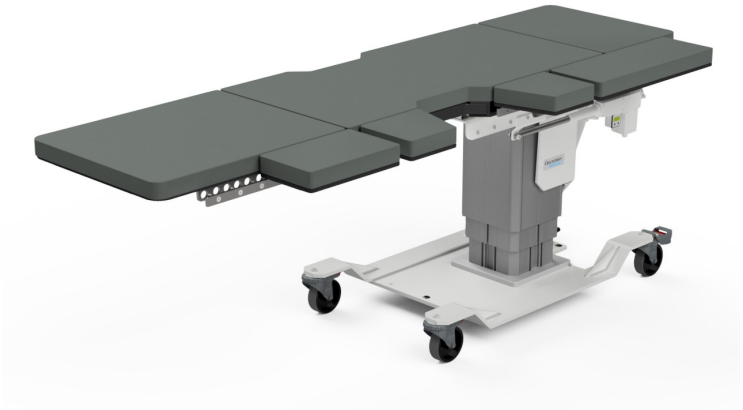

www.oakworksmed.com · +1 717.235.6807

Fabriqué aux États-Unis
avec des pièces américaines et importées.

OAKWORKS® MEDICAL PRODUCTS

© Copyright 2022
OAKWORKS® , Inc.

Avis

Les informations contenues dans le présent document peuvent faire l'objet de modifications sans avis préalable et ne doivent pas être interprétées comme un engagement de la part d'OAKWORKS®, Inc.

OAKWORKS®, Inc. encourage les demandes de spécifications techniques et documentation similaire pour garantir l'exactitude des données. Toute documentation appropriée est disponible sur demande.

OAKWORKS®, Inc. décline toute responsabilité pour tous dommages accessoires ou indirects liés ou nés de l'agencement, de la performance ou de l'usage du présent document et de l'équipement qu'il décrit.

Imprimé aux États-Unis

Tous droits réservés. Aucune partie du présent document ne peut être photocopiée, reproduite ni traduite dans une autre langue sans l'accord écrit préalable d'OAKWORKS®, Inc.

OAKWORKS® est une marque déposée d'OAKWORKS®, Inc.

TABLE DES MATIÈRES

Description de l'utilisation du produit 1

Consignes de sécurité importantes
- Identification des symboles 1
- Contre-indications 1
- Consignes de sécurité 2-3

Description du produit & Opération de contrôle
- CFPM100 4
- CFPM200 5-6
- CFPM300 7-8
- CFPM400 9-10
- CFPM201 11-12
- CFPM301 13-14
- CFPM302 15-16
- CFPMB301 – Version bariatrique 17-18
- CFPM401 19-20
- CFLU401 - Lithotripsie 21-22
- CFUR301 - Urologie 23-24
- CFUR401 - Urologie 25-26

Installation
- Mise à la terre 27

Consignes d'utilisation
- Niveau à bulle 28
- Indicateur d'angle 28
- Sangle de retenue patient 28
- Retrait / Replacement du coussinet de plateau 29
- Réglage de le coussinet de confort facial en croissant (plateaux à appuie-tête intégré uniquement) 29
- Comment utiliser les roulettes de verrouillage 30
- Arrêt d'urgence 30
- Capacité de charge & Utilisation patient 31
- Cercle de pochette pour table d'urologie 31
- Lithotripsie/Urologie & Extensions latérales pour table d'urologie 32
- Lithotripsie/Urologie & Extensions terminales pour table d'urologie 33
- Table de lithotripsie utilisée comme table d'urologie 33
- Accoudoir en fibre de carbone 34
- Étau réglable pour rail en T 34
- Système de positionnement de la colonne vertébrale II 35
- Fluoro-extension 35

Référence – Diagrammes de zones d'imagerie utiles
- CFPM 100 – Plateau à appuie-tête intégré et plateau rectangulaire 36-37
- CFPM200 à CFPM401 – Plateau à appuie-tête intégré 38
- CFPM200 à CFPM401 – Plateau rectangulaire 39
- CFUR301 & CFUR401 – Plateau d'urologie 40
- CFLU401 – Plateau de lithotripsie / d'urologie 41

Nettoyage et désinfection / Inspections / Garantie
- Désinfectants / Nettoyants recommandés 42
- Procédure de nettoyage 42
- Inspections et entretien 43
- Information de garantie 43

Information sur l'identification unique du dispositif médical (UDI) 44

Spécifications
- Spécifications produit 45
- Conditions environnementales 45
- Spécifications électriques 45
- Consignes et déclaration du fabricant - Émissions électromagnétiques 46
- Distances de séparation recommandées 46
- Zones d'occupation significatives 47-50
- Élimination du produit 50

Coordonnées ..... sur la couverture arrière

DESCRIPTION DE L'UTILISATION DU PRODUIT / CONSIGNES DE SÉCURITÉ IMPORTANTES

DESCRIPTION DE L'UTILISATION DU PRODUIT

Les tables d'imagerie et de gestion de la douleur Oakworks® sont des tables de radiographie conçues pour être utilisées avec des systèmes d'imagerie à bras en C stationnaires mobiles ou compacts. Celle-ci convient idéalement pour l'imagerie et les interventions thérapeutiques liées à la gestion de la douleur. Ces tables peuvent être utilisées pour l'imagerie radiographique diagnostique et l'imagerie effectuée durant des interventions thérapeutiques telles qu'injections rachidiennes, procédures de vertébroplastie et autres interventions de gestion de la douleur. Les tables CFLU et CFUR sont conçues pour des interventions de lithotripsie et d'urologie. Elle est conçue pour être utilisée par un professionnel de santé dans un environnement médical. Aucune formation spéciale n'est requise mais un examen des consignes de sécurité suivantes est important afin d'assurer la sécurité de l'utilisateur et du patient. Le professionnel de santé doit lire et comprendre l'ensemble de ce manuel avant d'utiliser l'appareil avec un patient.

REMARQUE : Les caractéristiques d'ÉMISSIONS que possède cet équipement font qu'il est possible de l'utiliser dans les zones industrielles et les hôpitaux (CISPR 11 classe A). Dans un environnement résidentiel (pour lequel la classe B de la norme CISPR 11 est normalement requise), il est possible que cet équipement n'offre pas une protection adéquate aux services de communication par radiofréquence. L'utilisateur devra peut-être prendre des mesures d'atténuation, telles que déplacer ou réorienter l'équipement.

IDENTIFICATION DES SYMBOLES

Ce symbole, lorsqu'utilisé dans ce manuel et sur les étiquettes de produit, représente une mise en garde. Assurez-vous de lire et vous conformer à toutes les précautions et tous les avertissements.

Lorsqu'il est utilisé dans ce manuel et sur les étiquettes de produit, ce symbole met en garde contre tout risque de choc électrique. Veillez à observer et respecter tous les avertissements.

Lorsqu'il est utilisé dans ce manuel et sur les étiquettes de produit, ce symbole indique le potentiel d'exposition à des rayons X nocifs. Veillez à lire et respecter tous les avertissements.

Ce symbole indique que la table et ses composants sont désignés « Pièce appliquée de type B » lorsqu'il est utilisé dans ce manuel et sur les étiquettes de produit, conformément à la norme CEI 60601-1.

Ce symbole indique une « Prise de terre (mise à la masse) » lorsqu'il est utilisé dans ce manuel ou sur les étiquettes de produit.

Lorsqu'il est utilisé dans ce manuel et sur les étiquettes de produit, ce symbole indique le nom et l'adresse du fabricant.

Lorsqu'il est utilisé dans ce manuel et sur les étiquettes de produit, ce symbole indique le pays de fabrication ainsi que la date de fabrication du dispositif à côté.

Ce symbole indique un courant alternatif (CA) lorsqu'il est utilisé dans ce manuel ou sur les étiquettes de produit.

Ce symbole indique un courant continu (CC) lorsqu'il est utilisé dans ce manuel ou sur les étiquettes de produit.

Ce symbole est utilisé pour indiquer que l'utilisateur doit consulter le manuel d'utilisation.

Il est interdit de s'asseoir dans cette zone.

CONTRE-INDICATIONS

Les tables d'imagerie et de gestion de la douleur Oakworks ne doivent pas être utilisées avec des systèmes d'imagerie munis d'écrans luminescents ou de cassettes de film supérieurs à 30 cm (12 pouces) lorsqu'un angle de vue oblique est utilisé. Les tables ne sont pas conçues pour et ne doivent pas être utilisées avec des procédures d'imagerie par résonance magnétique.

CONSIGNES DE SÉCURITÉ IMPORTANTES

ATTENTION **LISEZ ET CONSERVEZ CES INSTRUCTIONS**

Après avoir déballé votre table, inspectez-la soigneusement pour vérifier qu'elle n'a pas été endommagée. Si vous pensez qu'il y a un problème, n'utilisez pas la table et appelez notre SAV au +1.717.235.6807.

L'usage impropre de cet appareil peut entraîner des blessures. Assurez-vous de lire toutes les instructions avant l'utilisation.

Limite de poids (patient et accessoires) : 227 kg / 500 lb réparti uniformément. (Table bariatrique uniquement : 340 kg / 750 lb)

Ne pas s'asseoir au-delà la ligne d'alerte sur le plateau de fibre de carbone. Plateau de lithotripsie / d'urologie – Ne pas s'asseoir sur les extensions (Limite de poids : 200 lb / 91 kg)

La table utilise quatre roulettes verrouillables permettant son déplacement au sein de l'unité d'imagerie. Il peut se produire des déplacements/mouvements inopinés de la table. Verrouillez les roulettes avant d'effectuer l'imagerie du patient. Verrouillez les roulettes lorsque le patient grimpe sur la table ou descend de celle-ci.

La table ne doit pas être utilisée à côté de ou empilée avec d'autres appareils. Si celle-ci doit absolument être utilisée dans ces conditions, la table doit être inspectée pour vérifier son fonctionnement normal dans la configuration d'utilisation prévue.

L'utilisation d'accessoires, de transducteurs et de câbles autres que ceux spécifiés (à l'exception des transducteurs et câbles vendus par le fabricant de cet appareil à titre de pièces de rechange pour composants internes) peut entraîner une augmentation des émissions ou une diminution de l'immunité de la table.

La table est conçue pour servir de table autonome utilisée avec des appareils de radiographie. Cette table ne doit pas être modifiée ni incorporée à tout autre appareil.

Des points de pincement peuvent se trouver sous le plateau supérieur. Assurez-vous qu'aucune partie du corps ne se trouve sous le plateau lorsque la table est en mouvement.

Assurez-vous que la table est complètement abaissée avant de libérer un patient ambulatoire. Il se peut que le patient perde l'équilibre et tombe.

Le patient doit être immobilisé à l'aide de la sangle de retenue de sécurité avant toute utilisation des tables.

Les appareils électromédicaux nécessitent des précautions particulières concernant la compatibilité électromagnétique et doivent être installés et mis en service dans le respect des informations de compatibilité électromagnétique présentées à la fin de ce manuel.

Les équipements de communication RF portables et mobiles peuvent affecter les appareils électromédicaux.

Cette table ne convient pas à une utilisation en présence d'un mélange anesthésique inflammable avec de l'air, l'oxygène ou de l'oxyde d'azote.

Risque de choc électrique. Le module de commande/d'alimentation se trouve à l'intérieur de la colonne de levage et sous le plateau. L'appareil ne contient aucune pièce interne nécessitant un entretien par l'utilisateur . Confier l'entretien à du personnel qualifié. Débrancher le connecteur mural avant la mise en contact avec les câbles raccordés à l'alimentation.

Afin d'éviter tout risque de choc électrique, cet appareil doit uniquement être raccordé à une prise correctement mise à la terre. Voir instructions de MISE À LA TERRE dans ce manuel.

La mise à la terre est fiable uniquement lorsque cet appareil est raccordé à une prise à trois fiches équivalente marquée « Hôpital uniquement » ou « Qualité hospitalière ».

Les tables médicales Oakworks sont conçues et construites pour assurer de nombreuses années de service sûr. Veuillez respecter les réglementations et lois locales en matière d'élimination des composants électriques utilisés dans cette table.

N'appliquez pas de force excessive sur la commande main / pied car cela pourrait endommager la commande.

N'utilisez pas la commande manuelle / au pied si des signes d'usure ou de dommages sont visibles car cela peut provoquer un mouvement involontaire.

Lorsque vous n'utilisez pas la commande manuelle, rangez-la sur la barre de maintien fixée sur la partie arrière de la table.

La table n'est pas conçue pour être utilisée dans le cadre d'une RCR (réanimation cardiorespiratoire).

ATTENTION

L'utilisation prévue pour les produits d'appui-visage rectangulaires et intégrés ne nécessite pas de draps. L'utilisation de draps stériles est recommandée pour les produits Lithotripsie/Urologie pour certaines procédures et lorsque l'utilisation du cerceau de sac d'urologie est nécessaire.

L'opérateur peut constater toute anomalie dans le fonctionnement de la table, par exemple si deux fonctions/mouvements fonctionnent en même temps. Cela indique que la table ne fonctionne pas correctement parce que les composants de contrôle présentent un défaut (court-circuit/ouverture).

Les accessoires Oakworks ne doivent être utilisés qu'avec des produits Oakworks. L'utilisation d'accessoires autres que les accessoires Oakworks, tels que l'appuie-bras et les coussins, pourrait exposer le patient à un niveau de radiation excessif.

Pour réduire le risque de brûlures, d'incendies, de chocs électriques ou de blessures :

1. Débrancher l'équipement de la prise électrique avant le nettoyage.
2. Débrancher de la prise avant d'ajouter ou de retirer des pièces.
3. Ne jamais utiliser cet appareil si un cordon ou une prise est endommagé(e), s'il ne fonctionne pas correctement, s'il est tombé ou endommagé, ou s'il est tombé dans l'eau. Contacter le service après-vente d'Oakworks avant toute utilisation.
4. Tenir le cordon à l'écart de toutes surfaces chauffées.
5. Ne jamais laisser tomber ni insérer d'objet dans une ouverture.
6. Ne pas utiliser à l'extérieur.
7. Ne pas utiliser dans des endroits où des produits aérosols (sprays) sont utilisés ou de l'oxygène est administré.

DANGER

Le potentiel d'exposition à des rayons X nocifs existe lors de l'utilisation de cette table. L'utilisation de dispositifs barrières adéquats contre le rayonnement est nécessaire pour assurer la protection de l'opérateur et du patient. Des dispositifs barrières contre le rayonnement sont recommandés pour le patient hors de la zone cible prévue pour empêcher toute exposition au rayonnement diffusé émanant de la source de rayonnement.

Le plateau présente une équivalence de filtration en aluminium typique de 1,10 mm telle que mesurée à 100 kVp et une demi-valeur (HVL) de 3,6 mm. (REMARQUE : Le plateau bariatrique présente une équivalence de filtration en aluminium typique de 1,50 mm telle que mesurée à 100 kVp et une demi-valeur (HVL) de 3,6 mm.)

- Les tables d'imagerie et de gestion de la douleur Oakworks peuvent être utilisées pour l'imagerie radiographique où le générateur de rayons X se situe en dessous du plateau et le récepteur d'images au-dessus du plateau. Il s'agit de la méthode recommandée. Les tables peuvent aussi être utilisées pour l'imagerie radiographique où le générateur de rayons X se situe au-dessus du plateau et le récepteur d'images en dessous du plateau. Cette application provoquera une exposition accrue du patient aux rayons X. L'opérateur doit évaluer le risque par rapport aux exigences d'imagerie et aux problèmes d'exposition du patient.
- Les tables d'imagerie et de gestion de la douleur peuvent être utilisées avec le générateur de rayons X au-dessus du plateau et une cassette de film située sur le plateau. (Voir contre-indications concernant la taille de la cassette de film.)
- Le générateur de rayons X ne doit jamais se trouver au-dessus du plateau lorsque les tables d'imagerie et de gestion de la douleur Oakworks et le système de positionnement de la colonne vertébrale Oakworks/oreiller sont utilisés ensemble. Pour ce type d'application , le générateur de rayons X doit se trouver en dessous du plateau et l'intensificateur d'image ou la cassette de film au-dessus du plateau.
- N'utilisez pas les commandes à l'intérieur de la ZONE D'OCCUPATION SIGNIFICATIVE.

ATTENTION

Ce dispositif médical est dangereux pour l'IRM et doit rester à l'extérieur de la salle d'IRM.

DESCRIPTION DU PRODUIT
(PRODUITS DE LA GAMME IMAGERIE ET GESTION DE LA DOULEUR)

CFPM100

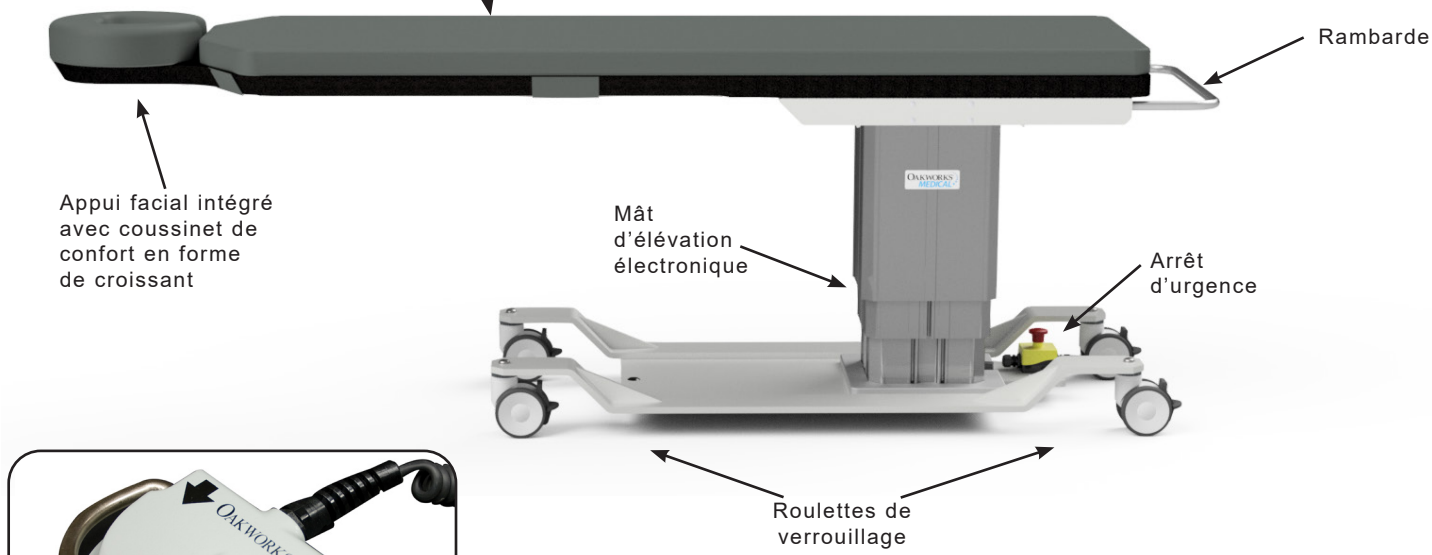

CFPM 100 Contrôle au pied

⚠ ATTENTION

N’appliquez pas de force excessive sur la pédale de commande car cela pourrait l’endommager. N’utilisez pas la pédale de commande si des signes d’usure ou de dommages sont visibles, car cela peut provoquer des mouvements involontaires.

SPÉCIFICATIONS STANDARDS	
Mouvement en hauteur	Motorisé 22”-40” (56-102 cm)
Commande au pied	Mouvement en hauteur
Choix de plateau : - Appuie-tête intégré - Rectangulaire	 largeur 22” (56 cm) x longueur 84” (214 cm) largeur 24” (61 cm) x longueur 80” (203 cm)
Options de tension de la table	120 V / 60 Hz ou 230 V / 50 Hz
Capacité de charge de la table	500 lb (227 kg) (répartie uniformément)
4” (10 cm.) Roulettes verrouillables	Roulettes de verrouillage/déverrouillage pour positionnement mobile ou ou permanent
Rembourrage	Comfort Foam™ de 2” (5 cm)
Coussinet d’appui facial en forme de croissant	Appuie-tête intégré uniquement
Sangle de retenue patient	Doit être utilisée durant toutes les interventions
Poids de la table	343 lb (146 kg)

OPTIONS
Roulettes verrouillables 5” (13 cm)
Configurations électriques internationales
Coussinet de plateau 1” (2,5 cm)
ACCESSOIRES
Accoudoir en fibre de carbone
Système de positionnement de la colonne vertébrale II
Étau réglable pour rail en T
Fluoro-extension

Voir la section Spécifications pour les spécifications électriques.

DESCRIPTION DU PRODUIT
(PRODUITS DE LA GAMME IMAGERIE ET GESTION DE LA DOULEUR)

CFPM200

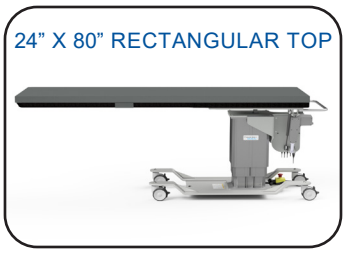

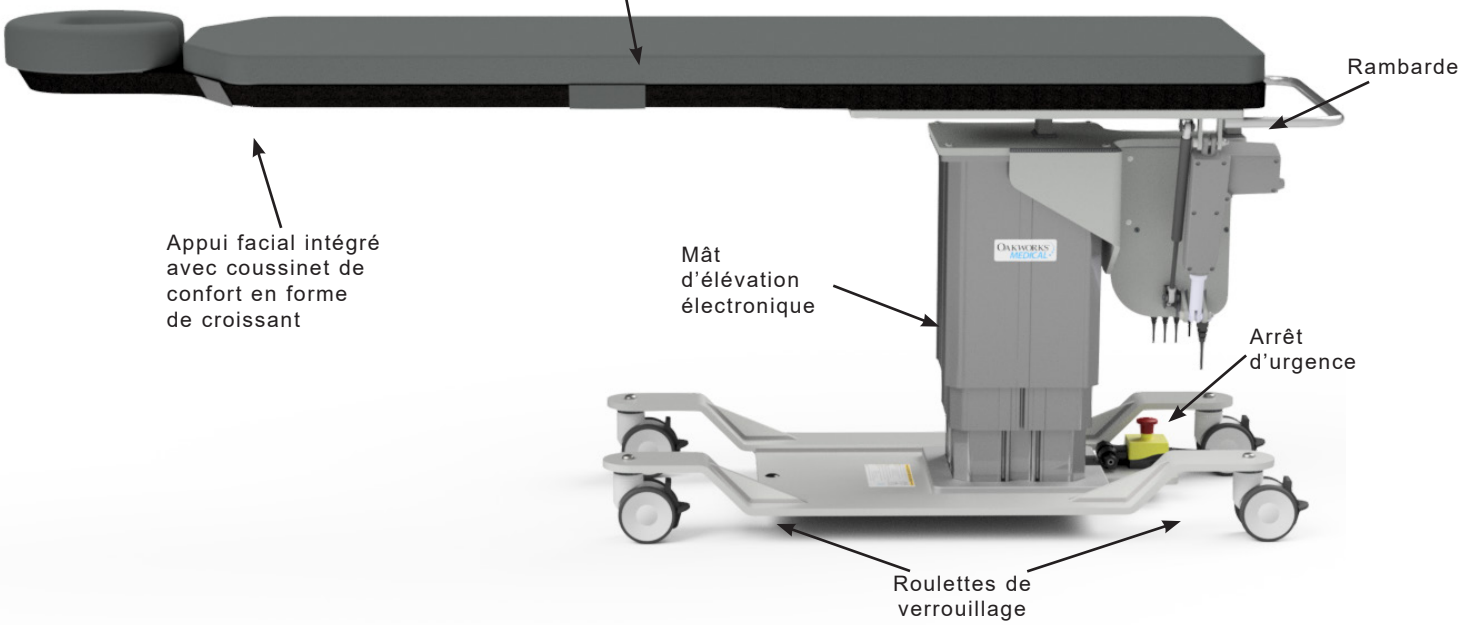

STANDARD SPECIFICATIONS	
Mouvement 1	Motorisé 25”-43” (64-109 cm) (portée en hauteur)
Mouvement 2	Inclinaison latérale motorisée ±15°
Commande manuelle	Tous mouvements motorisés
Choix de plateau : - Appuie-tête intégré - Rectangulaire	 largeur 22” (56 cm) x longueur 84” (214 cm) largeur 24” (61 cm) x longueur 80” (203 cm)
Options de tension de la table	120 V / 60 Hz ou 230 V / 50 Hz
Capacité de charge de la table	500 lb (227 kg) (répartie uniformément)
4” (10 cm.) Roulettes verrouillables	Roulettes de verrouillage/déverrouillage pour positionnement mobile ou ou permanent
Rembourrage	Comfort Foam™ de 2” (5 cm)
Coussinet d’appui facial en forme de croissant	Appuie-tête intégré uniquement
Sangle de retenue patient	Doit être utilisée durant toutes les interventions
Poids de la table	405 lb (148 kg)

OPTIONS
Roulettes verrouillables 5” (13 cm)
Configurations électriques internationales
Commande au pied
Coussinet de plateau 1” (2,5 cm)
ACCESSOIRES
Accoudoir en fibre de carbone
Système de positionnement de la colonne vertébrale II
Étau réglable pour rail en T
Fluoro-extension

Voir la section Spécifications pour les spécifications électriques.

OPÉRATIONS DE CONTRLE - CFPM 200

ATTENTION N'appliquez pas de force excessive sur la pédale de commande car cela pourrait l'endommager. N'utilisez pas la pédale de commande si des signes d'usure ou de dommages sont visibles, car cela peut provoquer des mouvements involontaires.

Le CFPM 200 offre un positionnement en hauteur verticale et en inclinaison latérale avec une facilité électronique. Utilisez la télécommande et la pédale optionnelle comme indiqué ci-dessous pour contrôler ces fonctions de la table. Testez chacune des fonctions de la table avant de l'utiliser avec un patient. Lorsque vous n'utilisez pas la commande manuelle, rangez-la sur la barre de maintien fixée sur la partie arrière de la table.

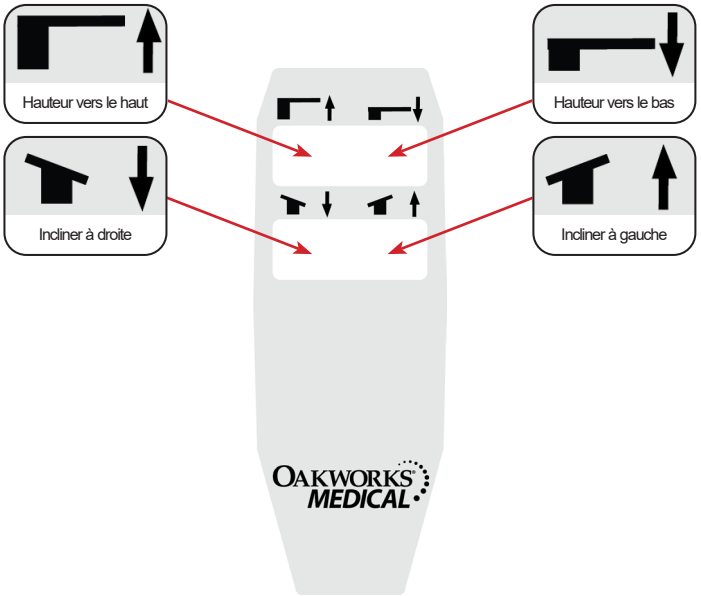

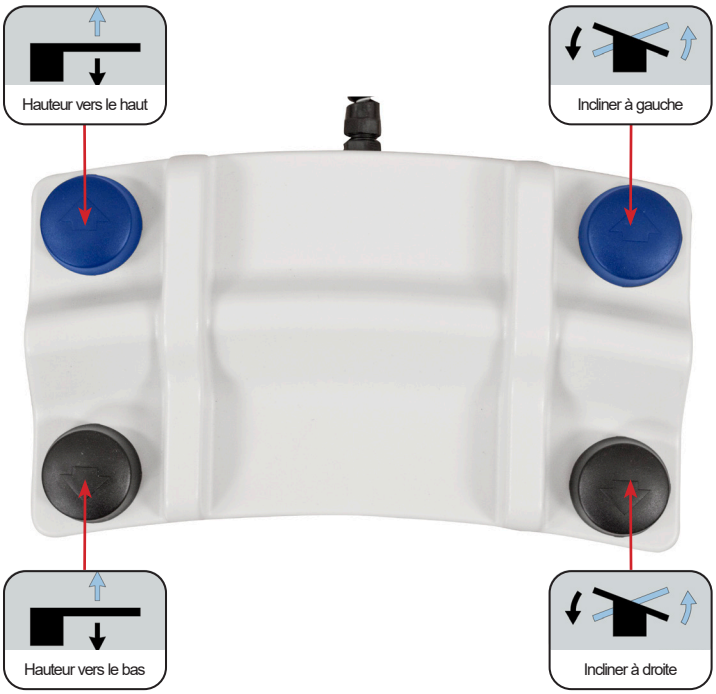

ATTENTION

La plaque de surhaussement de la commande au pied empêche la commande au pied de se coincer sous la base de la table ou entre la colonne et la base pendant la descente de la colonne. Elle réduit ainsi le risque de mouvement inopiné de la table causé par l'activation accidentelle des boutons de commande au pied.

DESCRIPTION DU PRODUIT
(PRODUITS DE LA GAMME IMAGERIE ET GESTION DE LA DOULEUR)

CFPM300

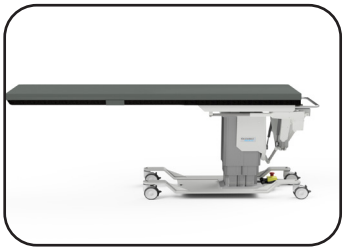

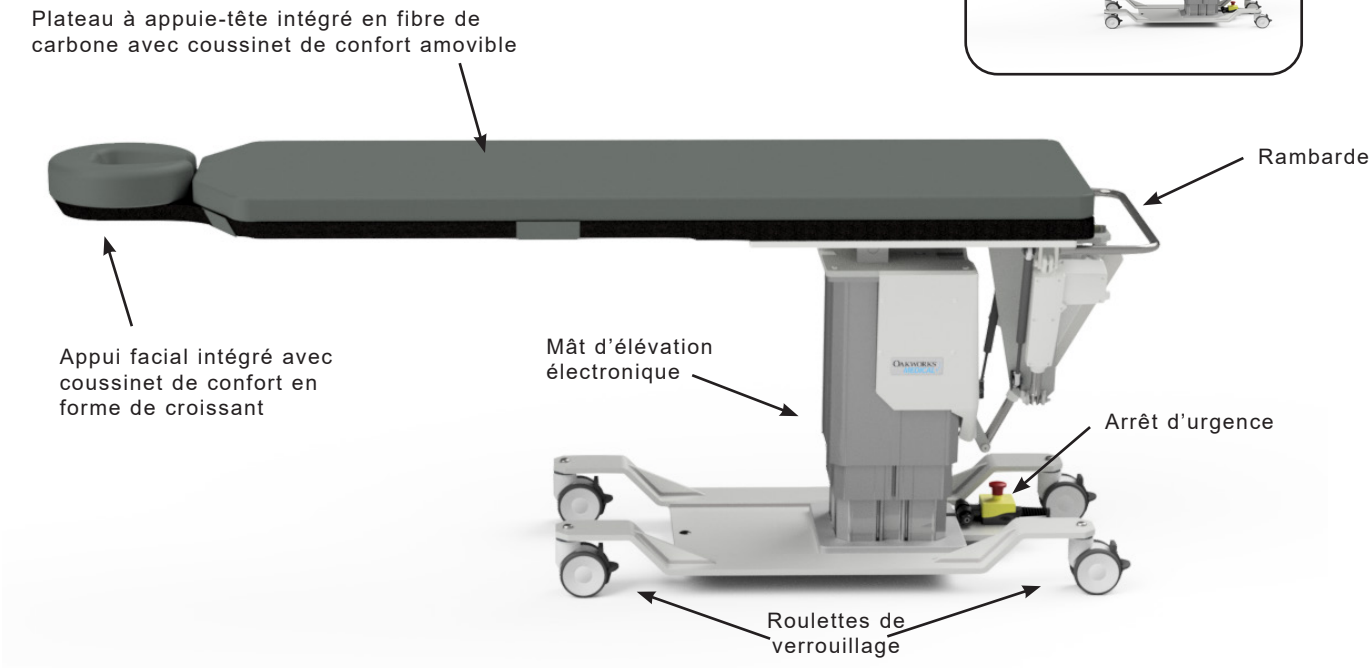

SPÉCIFICATIONS STANDARDS	
Mouvement 1	Motorisé 26"-43" (66-109 cm) (portée en hauteur)
Mouvement 2	Inclinaison de Trendelenburg motorisée 15° Inclinaison inversée de Trendelenburg motorisée 11°
Mouvement 3	Inclinaison latérale motorisée ±15°
Commande manuelle	Tous mouvements motorisés
Choix de plateau : - Appuie-tête intégré - Rectangulaire	 largeur 22" (56 cm) x longueur 84" (214 cm) largeur 24" (61 cm) x longueur 80" (203 cm)
Options de tension de la table	120 V / 60 Hz ou 230 V / 50 Hz
Capacité de charge de la table	500 lb (227 kg) (répartie uniformément)
4" (10 cm.) Roulettes verrouillables	Roulettes de verrouillage/déverrouillage pour positionnement mobile ou ou permanent
Rembourrage	Comfort Foam™ de 2" (5 cm)
Coussinet d'appui facial en forme de croissant	Appuie-tête intégré uniquement
Sangle de retenue patient	Doit être utilisée durant toutes les interventions
Poids de la table	498 lb (226 kg)

OPTIONS
Roulettes verrouillables 5" (13 cm)
Configurations électriques internationales
Commande au pied
Coussinet de plateau 1" (2,5 cm)
ACCESSOIRES
Accoudoir en fibre de carbone
Système de positionnement de la colonne vertébrale II
Étau réglable pour rail en T
Fluoro-extension

Voir la section Spécifications pour les spécifications électriques.

OPÉRATIONS DE CONTRLE - CFPM 300

ATTENTION N'appliquez pas de force excessive sur la pédale de commande car cela pourrait l'endommager. N'utilisez pas la pédale de commande si des signes d'usure ou de dommages sont visibles, car cela peut provoquer des mouvements involontaires.

Le CFPM 300 offre un positionnement en hauteur verticale, en inclinaison de Trendelenburg et en inclinaison latérale avec une facilité électronique. Utilisez la télécommande et la pédale optionnelle comme indiqué ci-dessous pour contrôler ces fonctions de la table. Testez chacune des fonctions de la table avant de l'utiliser avec un patient. Lorsque vous n'utilisez pas la commande manuelle, rangez-la sur la barre de maintien fixée sur la partie arrière de la table.

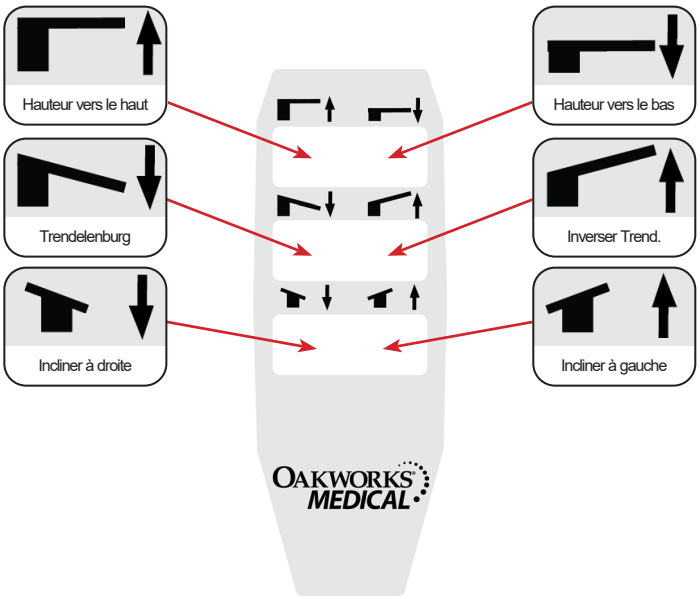

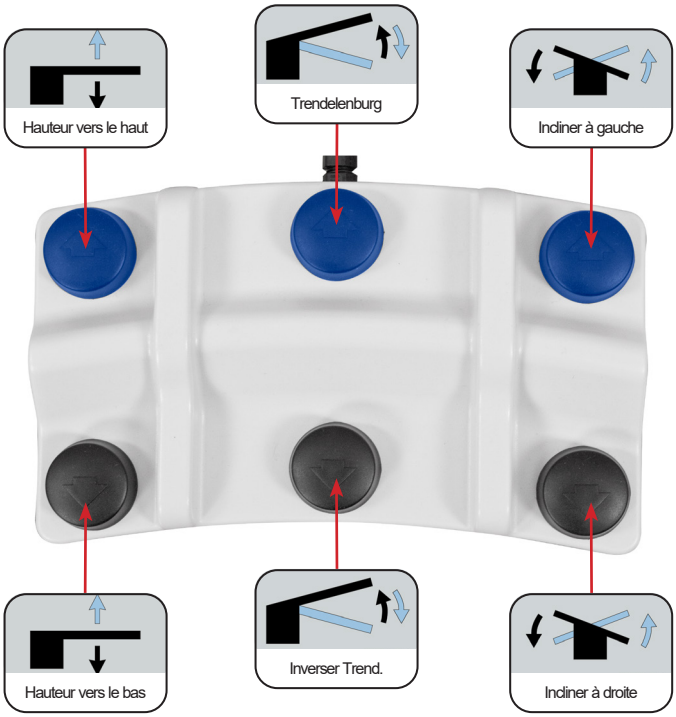

ATTENTION

La plaque de surhaussement de la commande au pied empêche la commande au pied de se coincer sous la base de la table ou entre la colonne et la base pendant la descente de la colonne. Elle réduit ainsi le risque de mouvement inopiné de la table causé par l'activation accidentelle des boutons de commande au pied.

DESCRIPTION DU PRODUIT
(PRODUITS DE LA GAMME IMAGERIE ET GESTION DE LA DOULEUR)

CFPM400

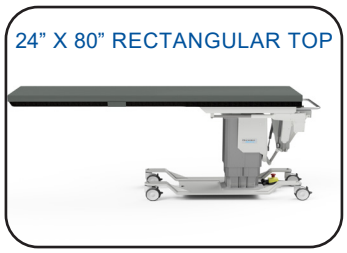

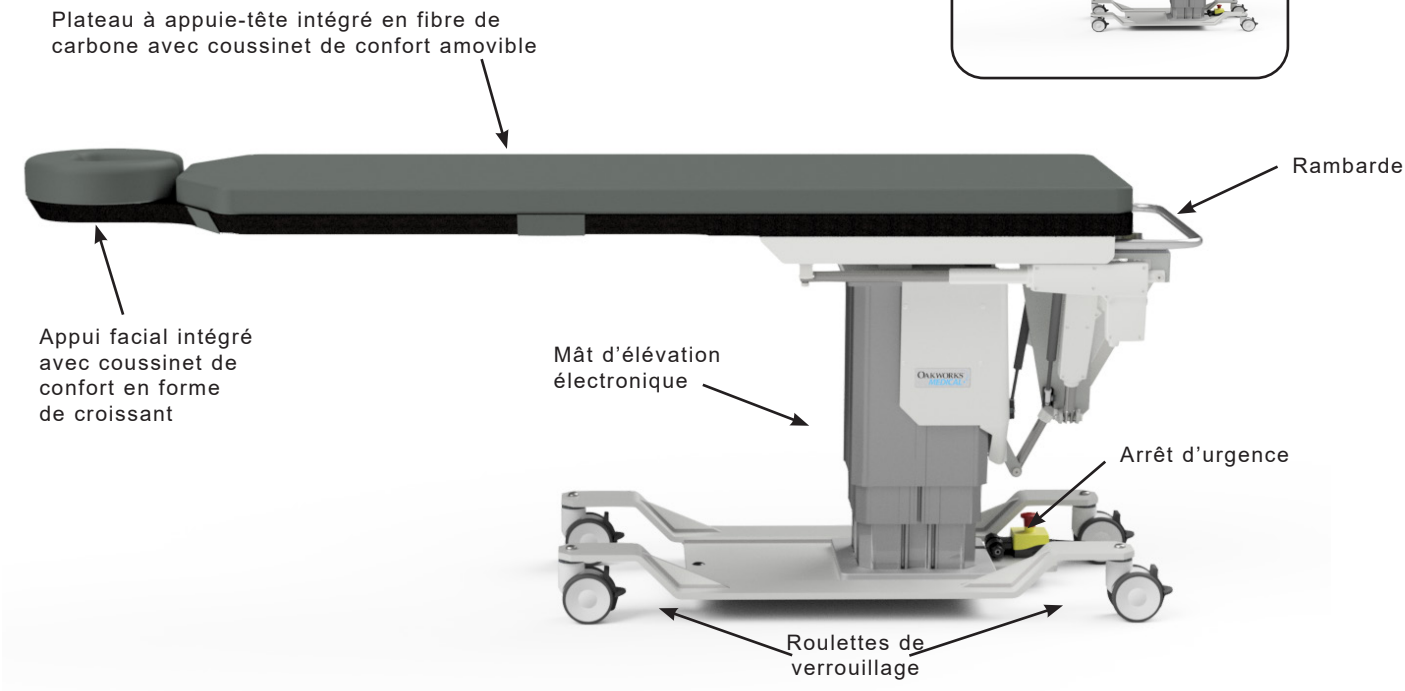

SPÉCIFICATIONS STANDARDS	
Mouvement 1	Motorisé 26”-43” (66-109 cm) (portée en hauteur)
Mouvement 2	Inclinaison de Trendelenburg motorisée 15° Inclinaison inversée de Trendelenburg motorisée 11°
Mouvement 3	Inclinaison latérale motorisée ±15°
Mouvement 4	Déplacement longitudinal motorisé 10” (25 cm)
Commande manuelle	Tous mouvements motorisés
Choix de plateau : - Appuie-tête intégré - Rectangulaire	 largeur 22” (56 cm) x longueur 84” (214 cm) largeur 24” (61 cm) x longueur 80” (203 cm)
Options de tension de la table	120 V / 60 Hz ou 230 V / 50 Hz
Capacité de charge de la table	500 lb (227 kg) (répartie uniformément)
4” (10 cm.) Roulettes verrouillables	Roulettes de verrouillage/déverrouillage pour positionnement mobile ou ou permanent
Rembourrage	Comfort Foam™ de 2” (5 cm)
Coussinet d’appui facial en forme de croissant	Appuie-tête intégré uniquement
Sangle de retenue patient	Doit être utilisée durant toutes les interventions
Poids de la table	498 lb (226 kg)

OPTIONS
Roulettes verrouillables 5” (13 cm)
Configurations électriques internationales
Commande au pied
Coussinet de plateau 1” (2,5 cm)
ACCESSOIRES
Accoudoir en fibre de carbone
Système de positionnement de la colonne vertébrale II
Étau réglable pour rail en T
Fluoro-extension

Voir la section Spécifications pour les spécifications électriques.

OPÉRATIONS DE CONTRLE - CFPM 400

ATTENTION N'appliquez pas de force excessive sur la pédale de commande car cela pourrait l'endommager. N'utilisez pas la pédale de commande si des signes d'usure ou de dommages sont visibles, car cela peut provoquer des mouvements involontaires.

The CFPM 400 offers Vertical Height, Trendelenburg Tilt, Lateral Tilt, and Longitudinal Travel positioning with electronic ease. Utilisez la télécommande et la pédale optionnelle comme indiqué ci-dessous pour contrôler ces fonctions de la table. Testez chacune des fonctions de la table avant de l'utiliser avec un patient. Lorsque vous n'utilisez pas la commande manuelle, rangez-la sur la barre de maintien fixée sur la partie arrière de la table.

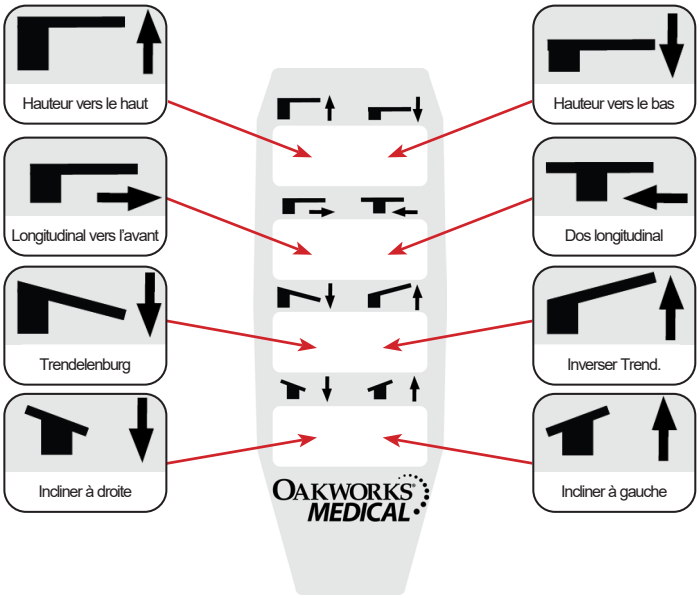

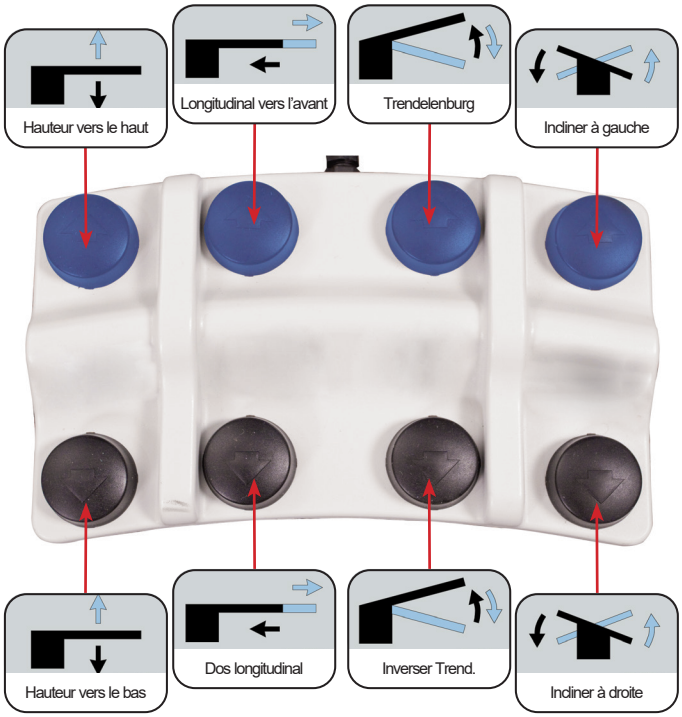

ATTENTION

La plaque de surhaussement de la commande au pied empêche la commande au pied de se coincer sous la base de la table ou entre la colonne et la base pendant la descente de la colonne. Elle réduit ainsi le risque de mouvement inopiné de la table causé par l'activation accidentelle des boutons de commande au pied.

DESCRIPTION DU PRODUIT
(PRODUITS DE LA GAMME IMAGERIE ET GESTION DE LA DOULEUR)

CFPM201

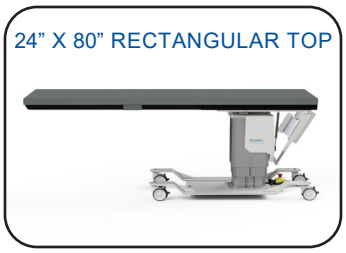

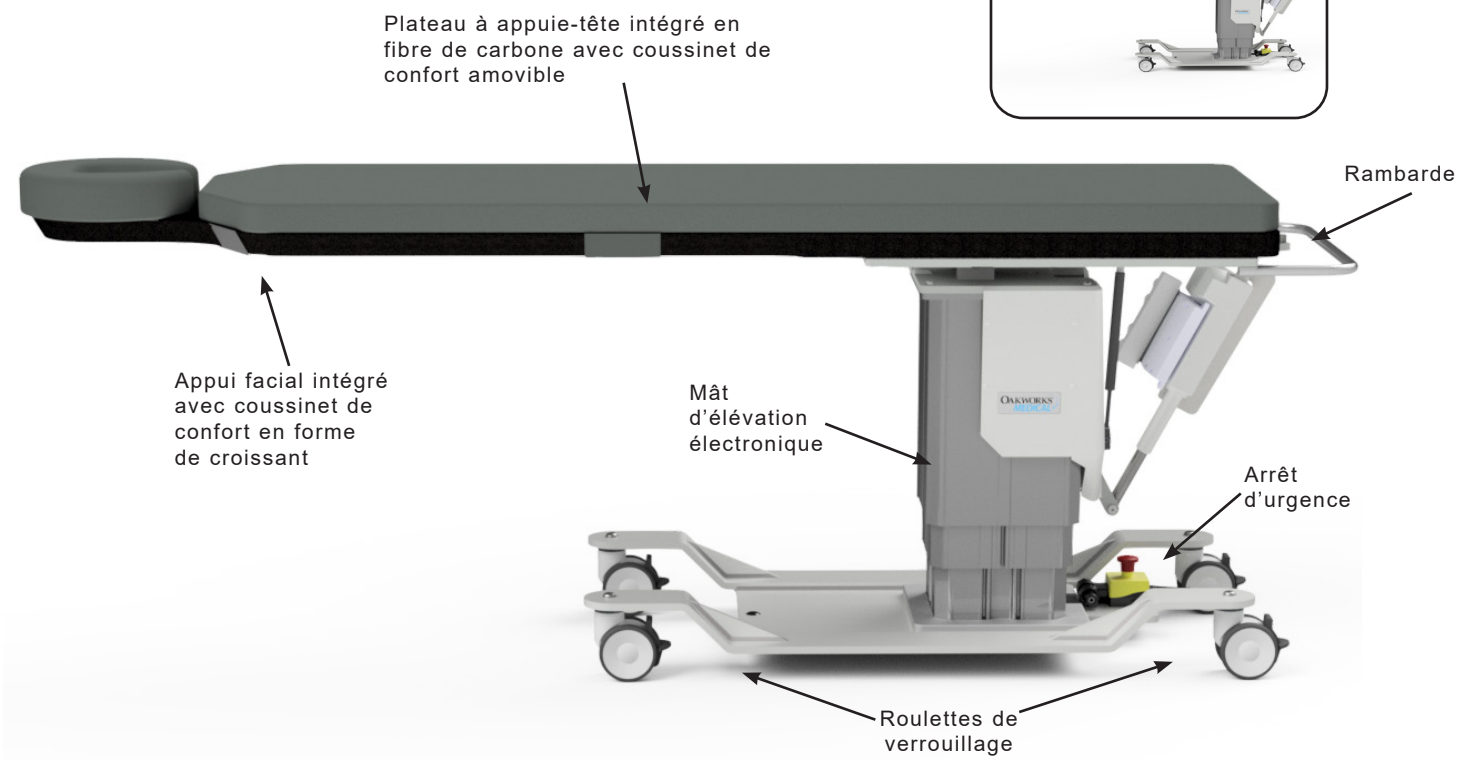

STANDARD SPECIFICATIONS	
Mouvement 1	Motorisé 25”-42” (64-107 cm) (portée en hauteur)
Mouvement 2	Inclinaison de Trendelenburg motorisée 15° Inclinaison inversée de Trendelenburg motorisée 11°
Commande manuelle	Tous mouvements motorisés
Choix de plateau : - Appuie-tête intégré - Rectangulaire	 largeur 22” (56 cm) x longueur 84” (214 cm) largeur 24” (61 cm) x longueur 80” (203 cm)
Options de tension de la table	120 V / 60 Hz ou 230 V / 50 Hz
Capacité de charge de la table	500 lb (227 kg) (répartie uniformément)
4” (10 cm.) Roulettes verrouillables	Roulettes de verrouillage/déverrouillage pour positionnement mobile ou ou permanent
Rembourrage	Comfort Foam™ de 2” (5 cm)
Coussinet d’appui facial en forme de croissant	Appuie-tête intégré uniquement
Sangle de retenue patient	Doit être utilisée durant toutes les interventions
Poids de la table	417 lb (189 kg)

OPTIONS
Roulettes verrouillables 5” (13 cm)
Configurations électriques internationales
Commande au pied
Coussinet de plateau 1” (2,5 cm)
ACCESSOIRES
Accoudoir en fibre de carbone
Système de positionnement de la colonne vertébrale II
Étau réglable pour rail en T
Fluoro-extension

Voir la section Spécifications pour les spécifications électriques.

OPÉRATIONS DE CONTRLE - CFPM 201

ATTENTION N'appliquez pas de force excessive sur la pédale de commande car cela pourrait l'endommager. N'utilisez pas la pédale de commande si des signes d'usure ou de dommages sont visibles, car cela peut provoquer des mouvements involontaires.

Le CFPM 201 offre un positionnement en hauteur verticale et en inclinaison de Trendelenburg avec une facilité électronique. Utilisez la télécommande et la pédale optionnelle comme indiqué ci-dessous pour contrôler ces fonctions de la table. Testez chacune des fonctions de la table avant de l'utiliser avec un patient. Lorsque vous n'utilisez pas la commande manuelle, rangez-la sur la barre de maintien fixée sur la partie arrière de la table.

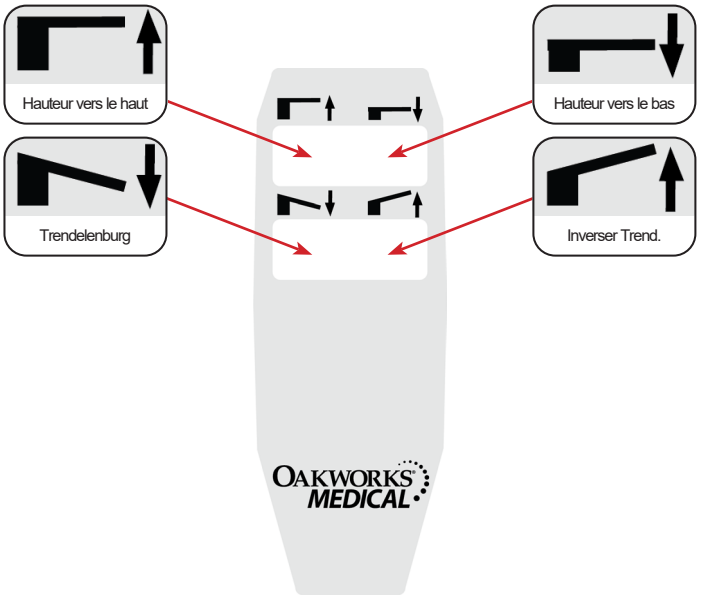

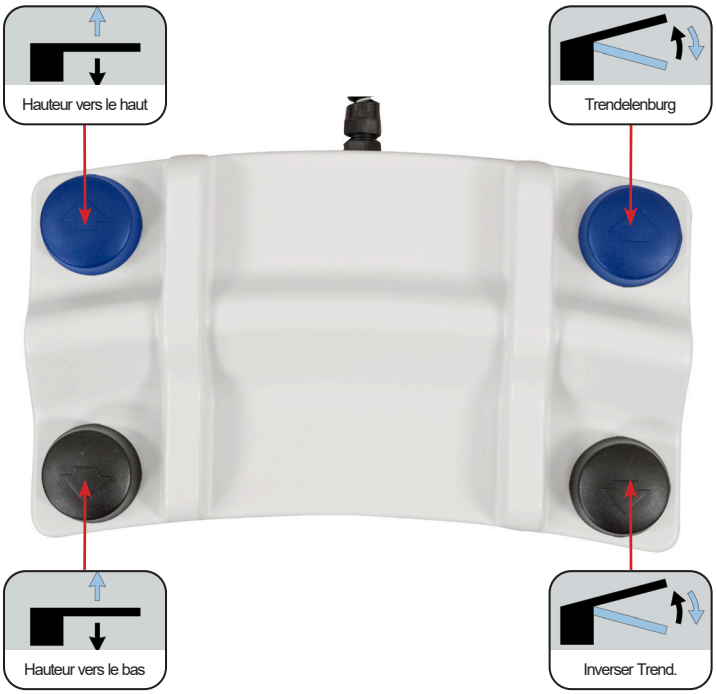

ATTENTION

La plaque de surhaussement de la commande au pied empêche la commande au pied de se coincer sous la base de la table ou entre la colonne et la base pendant la descente de la colonne. Elle réduit ainsi le risque de mouvement inopiné de la table causé par l'activation accidentelle des boutons de commande au pied.

CFPM301

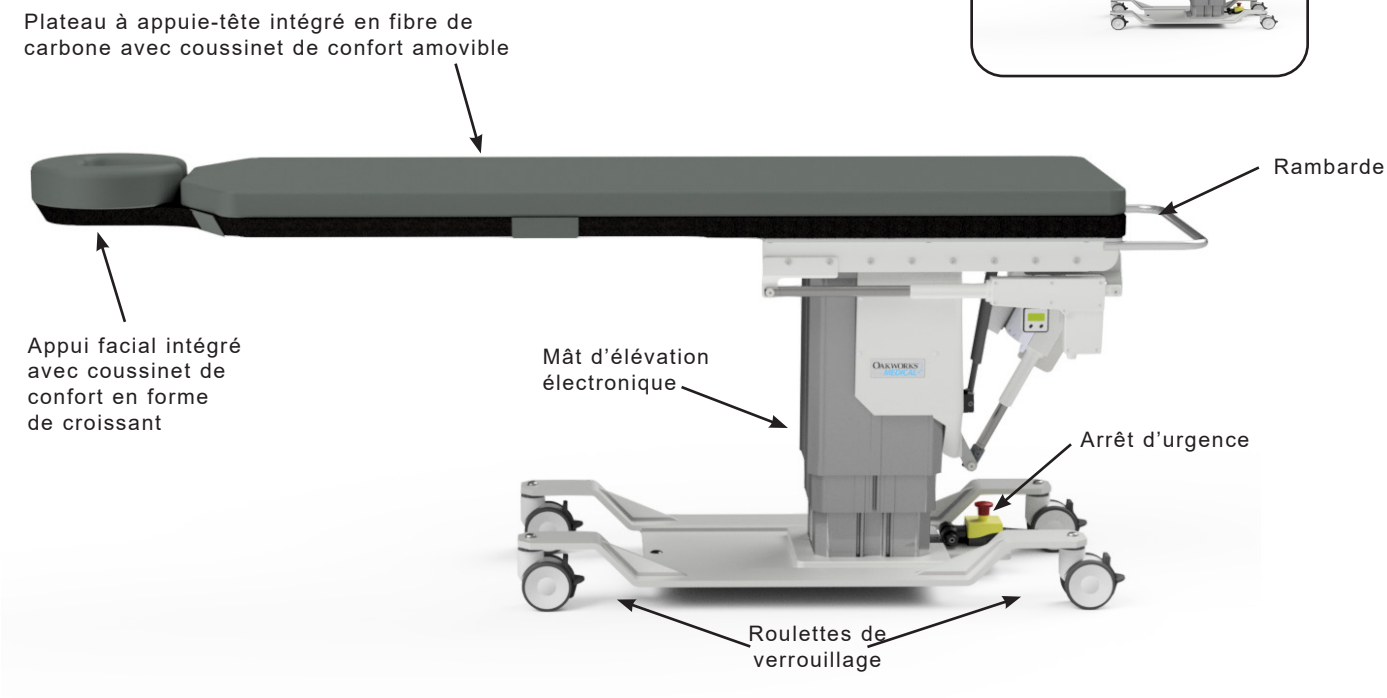

SPÉCIFICATIONS STANDARDS	
Mouvement 1	Motorisé 25”-43” (64-109 cm) (portée en hauteur)
Mouvement 2	Inclinaison de Trendelenburg motorisée 15° Inclinaison inversée de Trendelenburg motorisée 11°
Mouvement 3	Déplacement longitudinal motorisé 10” (25 cm)
Commande manuelle	Tous mouvements motorisés
Choix de plateau : - Appuie-tête intégré - Rectangulaire	 largeur 22” (56 cm) x longueur 84” (214 cm) largeur 24” (61 cm) x longueur 80” (203 cm)
Options de tension de la table	120 V / 60 Hz ou 230 V / 50 Hz
Capacité de charge de la table	500 lb (227 kg) (répartie uniformément)
4” (10 cm.) Roulettes verrouillables	Roulettes de verrouillage/déverrouillage pour positionnement mobile ou ou permanent
Rembourrage	Comfort Foam™ de 2” (5 cm)
Coussinet d’appui facial en forme de croissant	Appuie-tête intégré uniquement
Sangle de retenue patient	Doit être utilisée durant toutes les interventions
Poids de la table	538 lb (244 kg)

OPTIONS
Roulettes verrouillables 5” (13 cm)
Configurations électriques internationales
Commande au pied
Coussinet de plateau 1” (2,5 cm)
ACCESSOIRES
Accoudoir en fibre de carbone
Système de positionnement de la colonne vertébrale II
Étau réglable pour rail en T
Fluoro-extension

Voir la section Spécifications pour les spécifications électriques.

OPÉRATIONS DE CONTRLE - CFPM 301

ATTENTION N'appliquez pas de force excessive sur la pédale de commande car cela pourrait l'endommager. N'utilisez pas la pédale de commande si des signes d'usure ou de dommages sont visibles, car cela peut provoquer des mouvements involontaires.

Le CFPM 301 offre un positionnement en hauteur verticale, en inclinaison de Trendelenburg et en déplacement longitudinal avec une facilité électronique. Utilisez la télécommande et la pédale optionnelle comme indiqué ci-dessous pour contrôler ces fonctions de la table. Testez chacune des fonctions de la table avant de l'utiliser avec un patient. Lorsque vous n'utilisez pas la commande manuelle, rangez-la sur la barre de maintien fixée sur la partie arrière de la table.

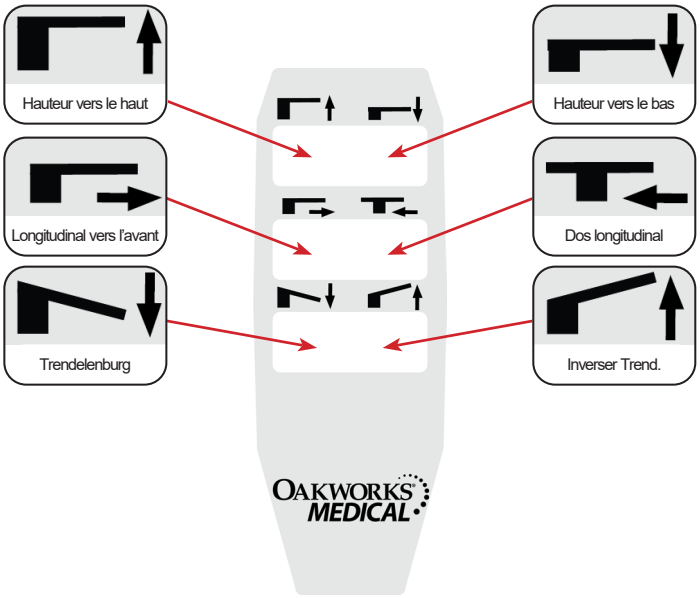

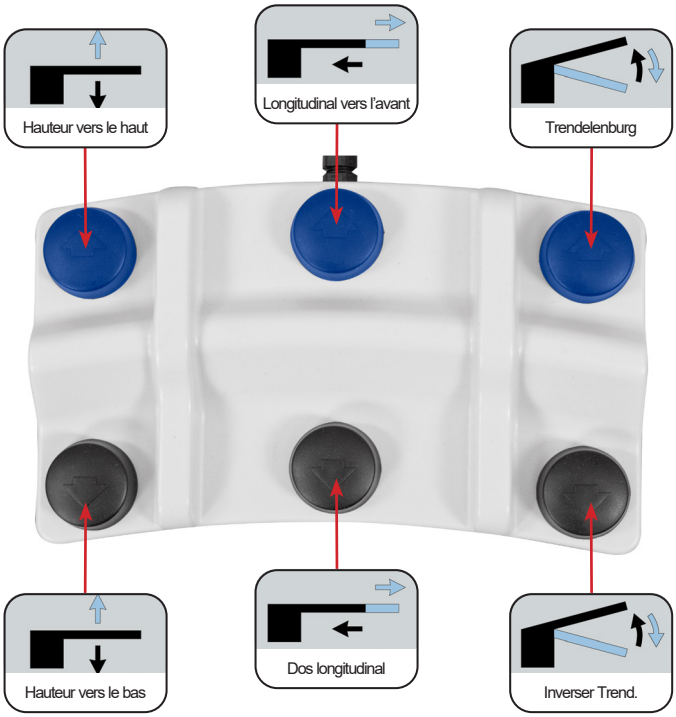

ATTENTION

La plaque de surhaussement de la commande au pied empêche la commande au pied de se coincer sous la base de la table ou entre la colonne et la base pendant la descente de la colonne. Elle réduit ainsi le risque de mouvement inopiné de la table causé par l'activation accidentelle des boutons de commande au pied.

DESCRIPTION DU PRODUIT
(PRODUITS DE LA GAMME IMAGERIE ET GESTION DE LA DOULEUR)

CFPM302

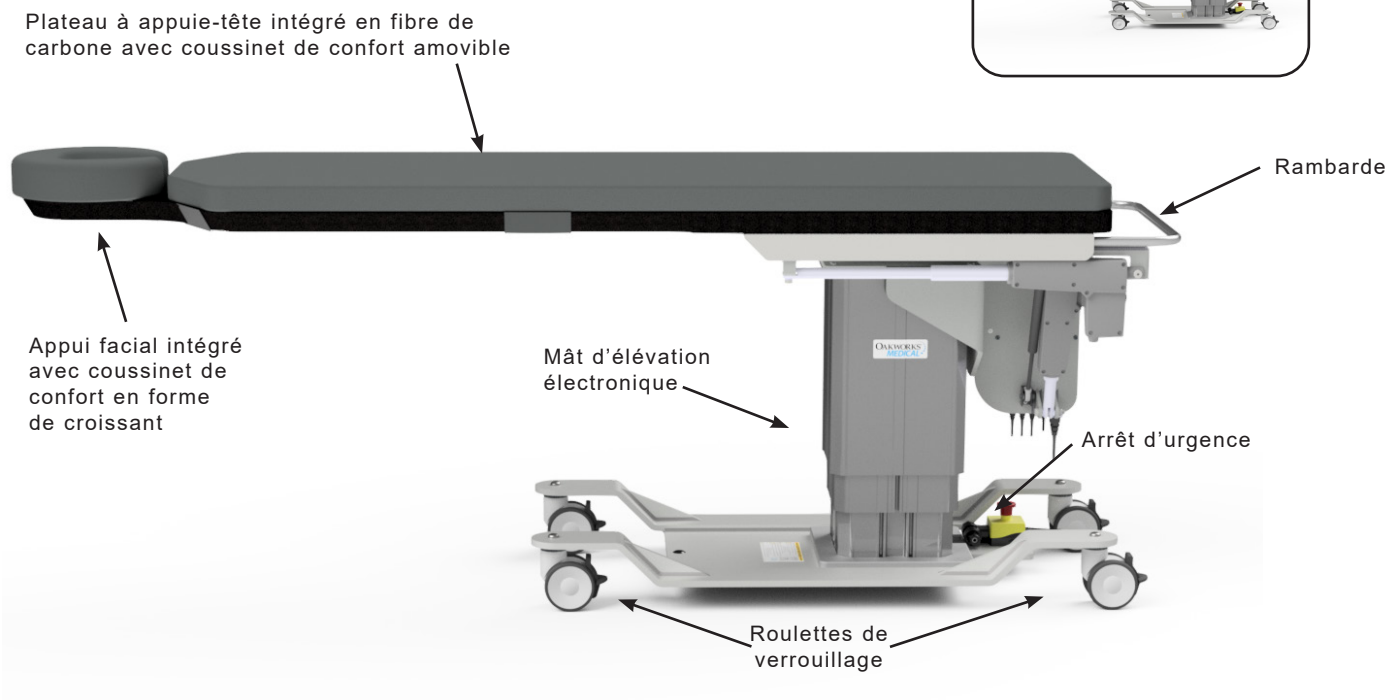

SPÉCIFICATIONS STANDARDS	
Mouvement 1	Motorisé 25”-43” (64-109 cm) (portée en hauteur)
Mouvement 3	Inclinaison latérale motorisée ±15°
Mouvement 3	Déplacement longitudinal motorisé 10” (25 cm)
Commande manuelle	Tous mouvements motorisés
Choix de plateau : - Appuie-tête intégré - Rectangulaire	 largeur 22” (56 cm) x longueur 84” (214 cm) largeur 24” (61 cm) x longueur 80” (203 cm)
Options de tension de la table	120 V / 60 Hz ou 230 V / 50 Hz
Capacité de charge de la table	500 lb (227 kg) (répartie uniformément)
4” (10 cm.) Roulettes verrouillables	Roulettes de verrouillage/déverrouillage pour positionnement mobile ou ou permanent
Rembourrage	Comfort Foam™ de 2” (5 cm)
Coussinet d’appui facial en forme de croissant	Appuie-tête intégré uniquement
Sangle de retenue patient	Doit être utilisée durant toutes les interventions
Poids de la table	407 lb (185 kg)

OPTIONS
Roulettes verrouillables 5” (13 cm)
Configurations électriques internationales
Commande au pied
Coussinet de plateau 1” (2,5 cm)
ACCESSOIRES
Accoudoir en fibre de carbone
Système de positionnement de la colonne vertébrale II
Étau réglable pour rail en T
Fluoro-extension

Voir la section Spécifications pour les spécifications électriques.

OPÉRATIONS DE CONTRLE - CFPM 302

ATTENTION N'appliquez pas de force excessive sur la pédale de commande car cela pourrait l'endommager. N'utilisez pas la pédale de commande si des signes d'usure ou de dommages sont visibles, car cela peut provoquer des mouvements involontaires.

Le CFPM 302 offre un positionnement en hauteur verticale, en déplacement longitudinal et en inclinaison latérale avec une facilité électronique. Utilisez la télécommande et la pédale optionnelle comme indiqué ci-dessous pour contrôler ces fonctions de la table. Testez chacune des fonctions de la table avant de l'utiliser avec un patient. Lorsque vous n'utilisez pas la commande manuelle, rangez-la sur la barre de maintien fixée sur la partie arrière de la table.

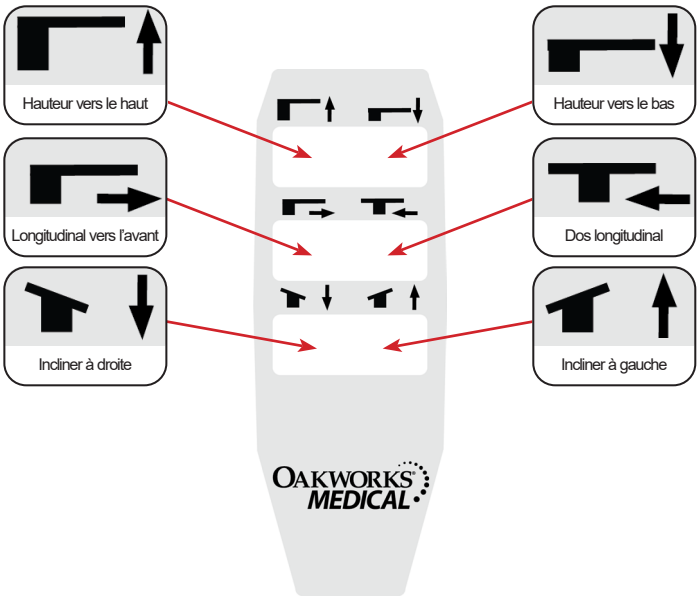

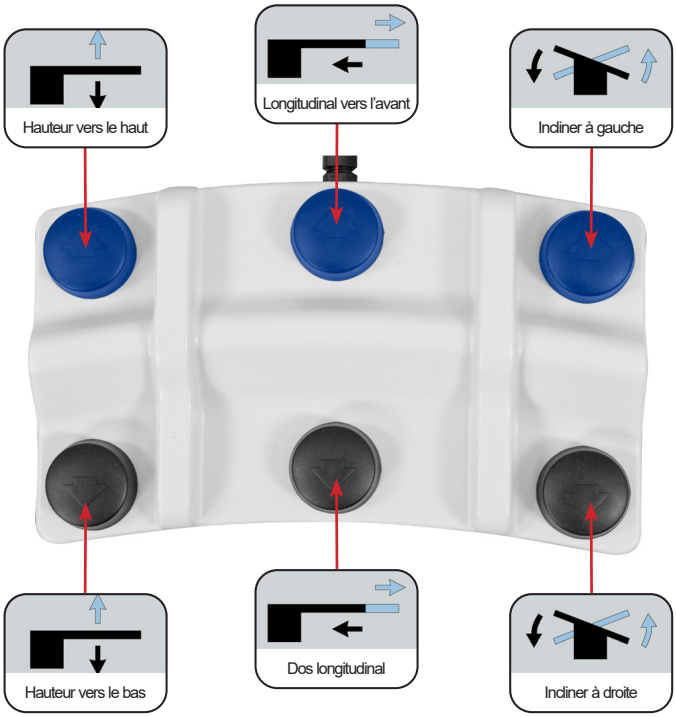

ATTENTION

La plaque de surhaussement de la commande au pied empêche la commande au pied de se coincer sous la base de la table ou entre la colonne et la base pendant la descente de la colonne. Elle réduit ainsi le risque de mouvement inopiné de la table causé par l'activation accidentelle des boutons de commande au pied.

CFPMB301 – Bariatrique

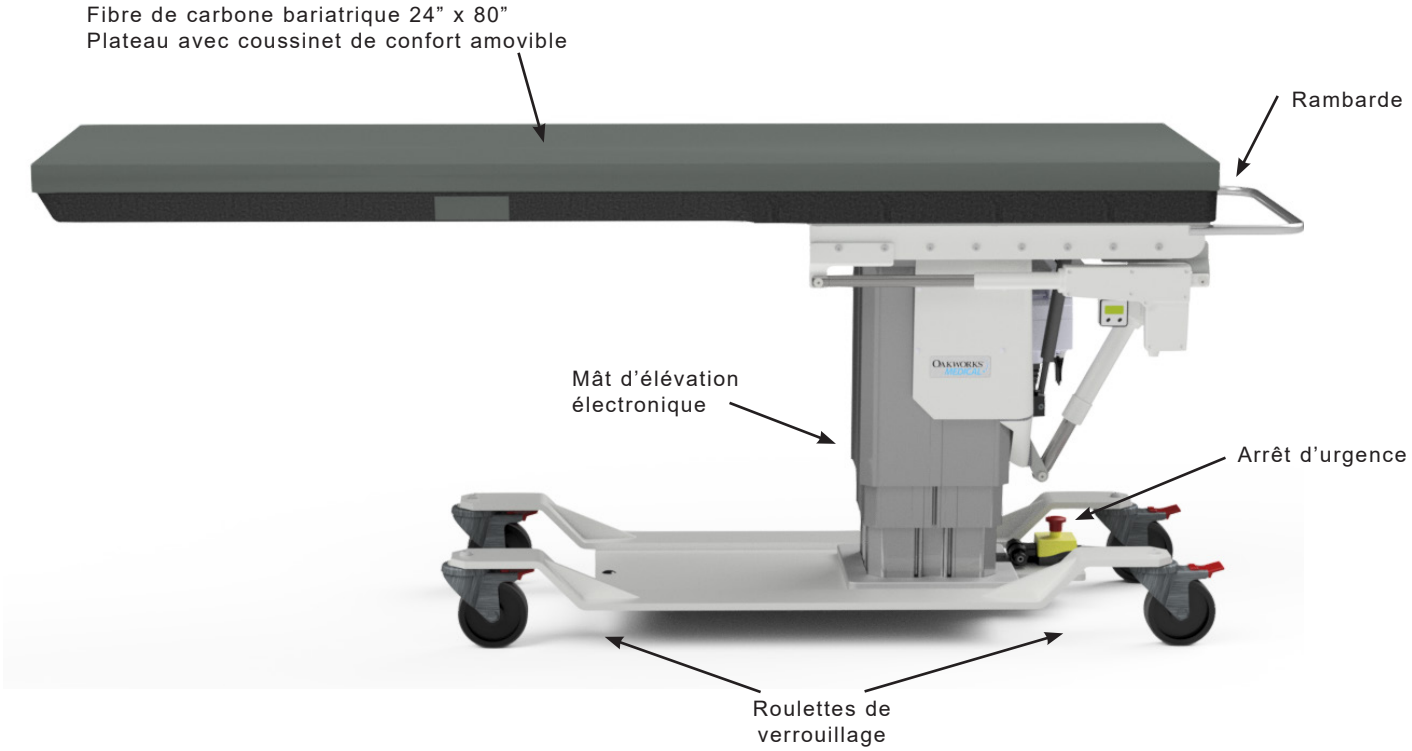

SPÉCIFICATIONS STANDARDS	
Mouvement 1	Motorisé 26”-44” (66-112 cm) (portée en hauteur)
Mouvement 2	Inclinaison de Trendelenburg motorisée 15° Inclinaison inversée de Trendelenburg motorisée 11°
Mouvement 3	Déplacement longitudinal motorisé 10” (25 cm)
Commande manuelle	Tous mouvements motorisés
Plateau rectangulaire	largeur 24” (61 cm) x longueur 80” (203 cm)
Options de tension de la table	120 V / 60 Hz ou 230 V / 50 Hz
Capacité de charge de la table	750 lb (340 kg) (répartie uniformément)
5” (10 cm.) Roulettes verrouillables	Roulettes de verrouillage/déverrouillage pour positionnement mobile ou ou permanent
Rembourrage	Comfort Foam™ de 2” (5 cm)
Coussinet d’appui facial en forme de croissant	Appuie-tête intégré uniquement
Sangle de retenue patient	Doit être utilisée durant toutes les interventions
Poids de la table	573 lb (260 kg)

OPTIONS
Configurations électriques internationales
Commande au pied
Coussinet de plateau 1” (2,5 cm)
ACCESSOIRES
Accoudoir en fibre de carbone
Étau réglable pour rail en T
Fluoro-extension

Voir la section Spécifications pour les spécifications électriques.

OPÉRATIONS DE CONTRLE - CFPMB 301 BARIATRIQUE

ATTENTION N'appliquez pas de force excessive sur la pédale de commande car cela pourrait l'endommager. N'utilisez pas la pédale de commande si des signes d'usure ou de dommages sont visibles, car cela peut provoquer des mouvements involontaires.

Le CFPMB 301 Bariatric offre un positionnement en hauteur verticale, en inclinaison de Trendelenburg et en déplacement longitudinal avec une facilité électronique. Utilisez la télécommande et la pédale optionnelle comme indiqué ci-dessous pour contrôler ces fonctions de la table. Testez chacune des fonctions de la table avant de l'utiliser avec un patient. Lorsque vous n'utilisez pas la commande manuelle, rangez-la sur la barre de maintien fixée sur la partie arrière de la table.

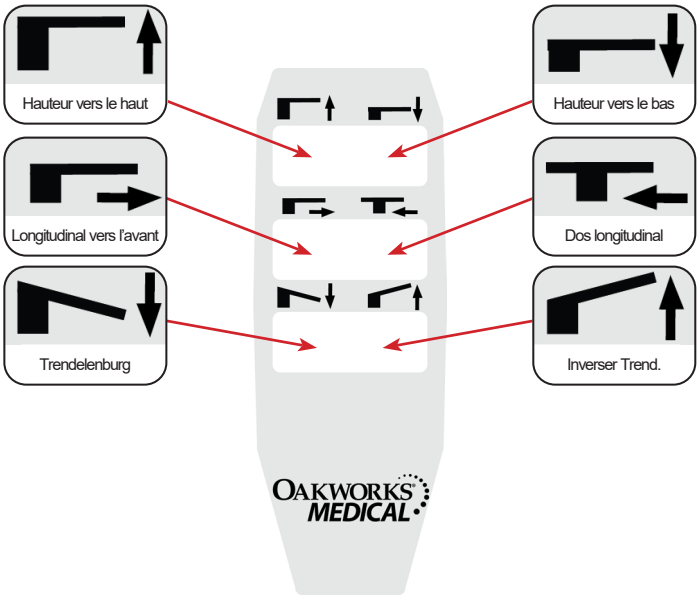

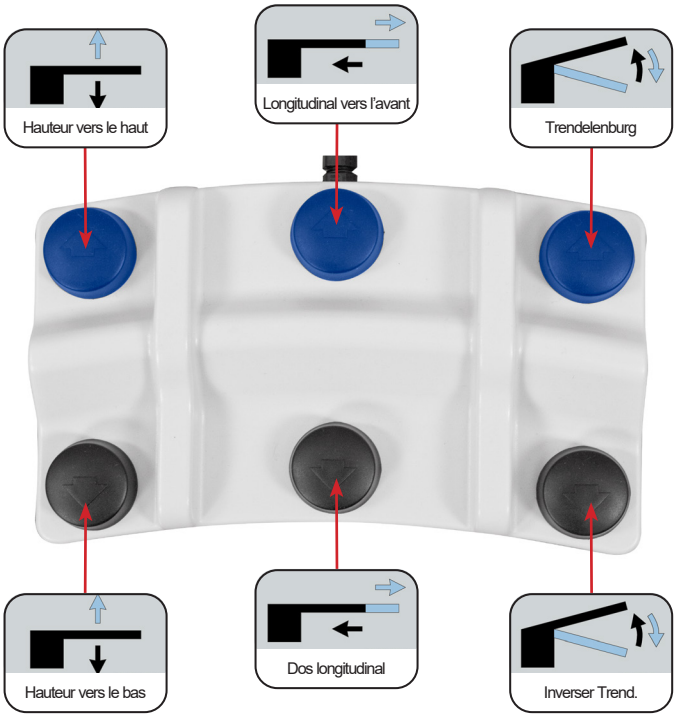

ATTENTION

La plaque de surhaussement de la commande au pied empêche la commande au pied de se coincer sous la base de la table ou entre la colonne et la base pendant la descente de la colonne. Elle réduit ainsi le risque de mouvement inopiné de la table causé par l'activation accidentelle des boutons de commande au pied.

DESCRIPTION DU PRODUIT
(PRODUITS DE LA GAMME IMAGERIE ET GESTION DE LA DOULEUR)

CFPM401

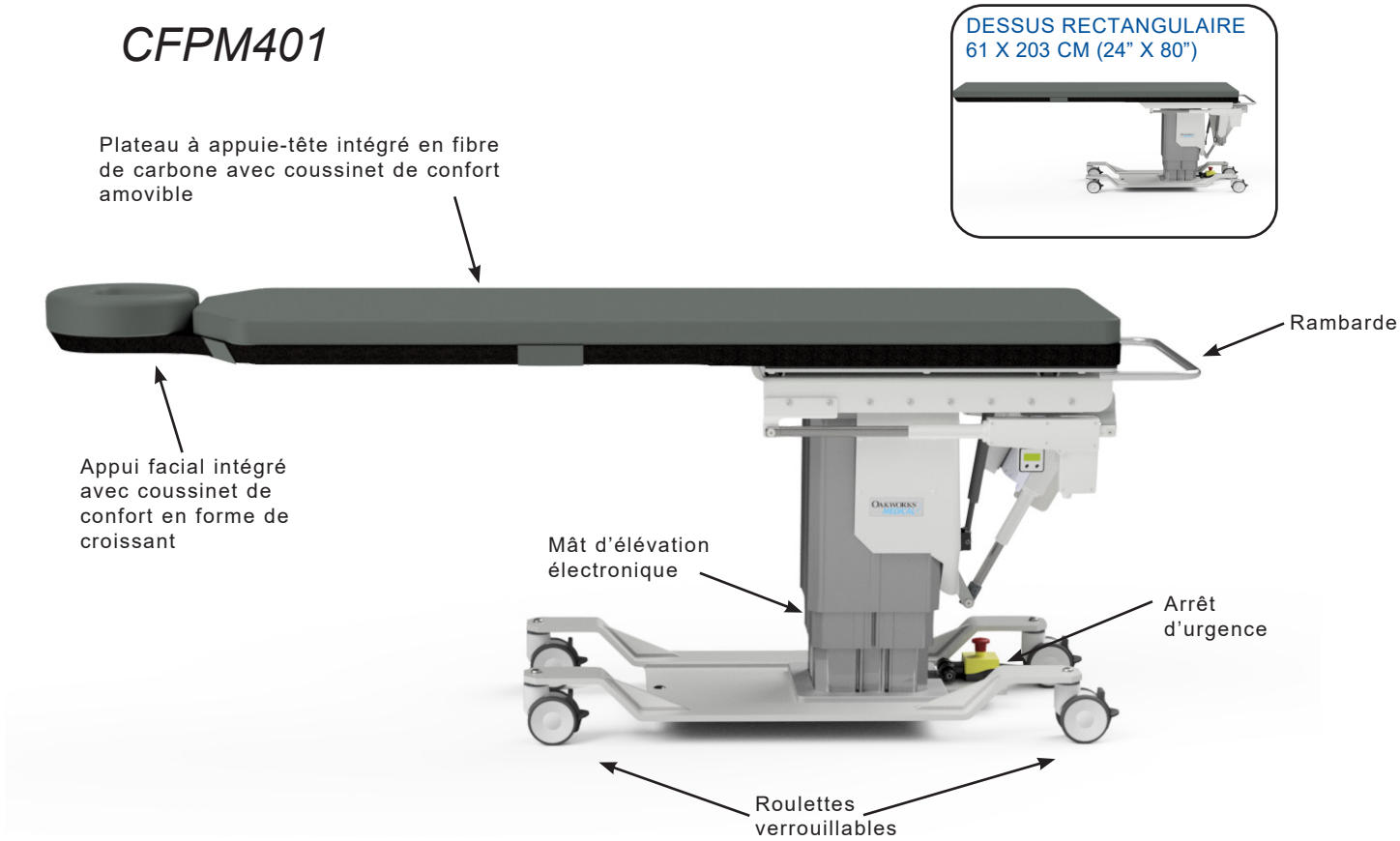

SPÉCIFICATIONS STANDARDS	
Mouvement 1 sans coussinet	Motorisé 66-112 cm (26”-44”) (portée en hauteur)
Mouvement 2	Inclinaison de Trendelenburg motorisée 15° Inclinaison inversée de Trendelenburg motorisée 11°
Mouvement 3	Déplacement longitudinal motorisé 25 cm (10”)
Mouvement 4	Déplacement latéral motorisé 20 cm (8”)
Commande manuelle	Tous mouvements motorisés
Choix de plateau : - Appuie-tête intégré - Rectangulaire	 largeur 56 cm (22”) x longueur 214 cm (84”) largeur 61 cm (24”) x longueur 203 cm (80”)
Options de tension de la table	120 V/60 Hz ou 230 V/50 Hz
Capacité de charge de la table	500 lb (227 kg) (répartie uniformément)
10 cm (4”) Roulettes verrouillables	Roulettes de verrouillage/déverrouillage pour positionnement mobile ou ou permanent
Rembourrage	Comfort Foam™ de 5 cm (2”)
Coussinet d’appui facial en forme de croissant	Appuie-tête intégré uniquement
Sangle de retenue patient	Doit être utilisée durant toutes les interventions
Poids de la table	548 lb (249 kg)

OPTIONS
Roulettes verrouillables 13 cm (5”)
Configurations électriques internationales
Commande au pied
Coussinet de plateau 2,5 cm (1”)
ACCESSOIRES
Accoudoir en fibre de carbone
Système de positionnement de la colonne vertébrale II
Étau réglable pour rail en T
Fluoro-extension

OPÉRATIONS DE CONTRLE - CFPM 401

ATTENTION N'appliquez pas de force excessive sur la pédale de commande car cela pourrait l'endommager. N'utilisez pas la pédale de commande si des signes d'usure ou de dommages sont visibles, car cela peut provoquer des mouvements involontaires.

Le CFPM 401 offre un positionnement en hauteur verticale, en inclinaison de Trendelenburg, en déplacement longitudinal et en déplacement latéral avec une facilité électronique. Utilisez la télécommande et la pédale optionnelle comme indiqué ci-dessous pour contrôler ces fonctions de la table. Testez chacune des fonctions de la table avant de l'utiliser avec un patient. Lorsque vous n'utilisez pas la commande manuelle, rangez-la sur la barre de maintien fixée sur la partie arrière de la table.

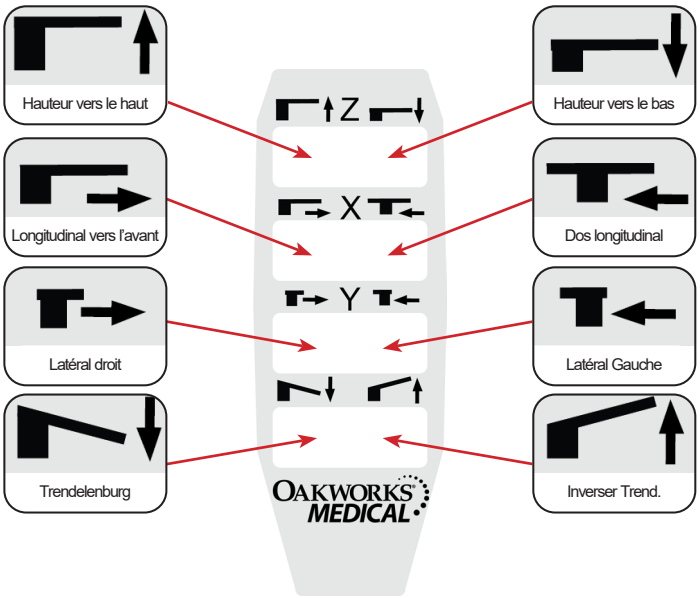

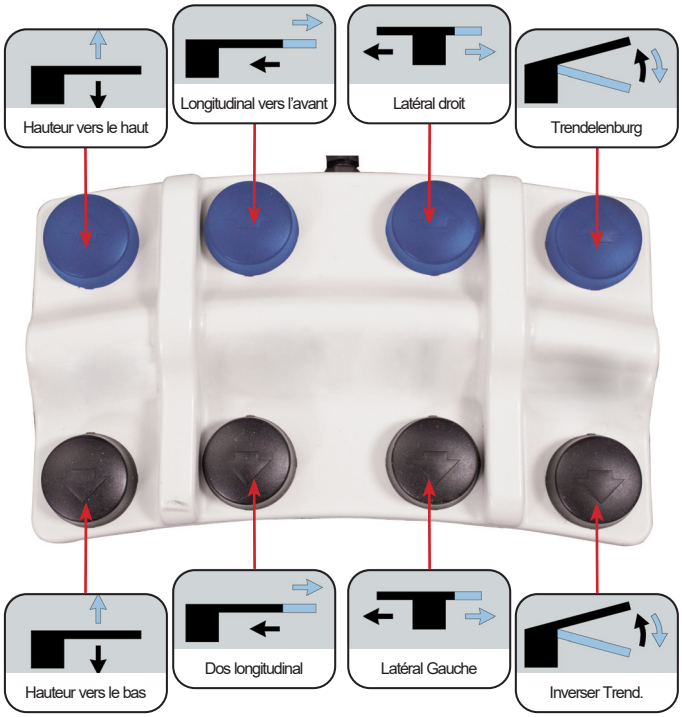

ATTENTION

La plaque de surhaussement de la commande au pied empêche la commande au pied de se coincer sous la base de la table ou entre la colonne et la base pendant la descente de la colonne. Elle réduit ainsi le risque de mouvement inopiné de la table causé par l'activation accidentelle des boutons de commande au pied.

CFLU401 – Plateau de lithotripsie / d'urologie

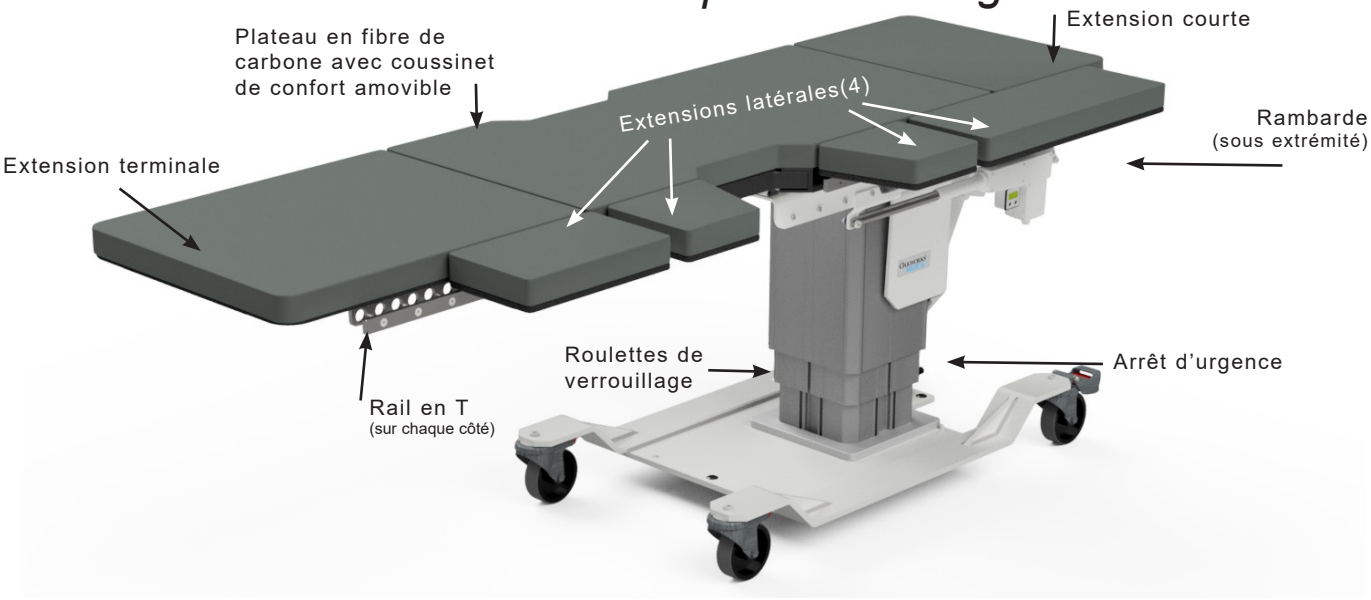

SPÉCIFICATIONS STANDARDS			
Mouvement 1	Motorisé 27"-45" (66-112 cm) (portée en hauteur)	Poids de la table	618 lb (280 kg)
Mouvement 2	Inclinaison de Trendelenburg motorisée 15° Inclinaison inversée de Trendelenburg motorisée 11°	Cercle de pochette d'urologie	À fixer sur les rails en T (sac non inclus)
Mouvement 3	Déplacement longitudinal motorisé 10" (25 cm)	Rails en T intégrés	0,38" (1 cm) (épaisseur) x 1,13" (3 cm) (hauteur) – norme américaine
Mouvement 4	Déplacement latéral motorisé 8" (20 cm)	Sangle de retenue patient	Doit être utilisée durant toutes les interventions
Commande manuelle	Tous mouvements motorisés	5" (12,5 cm.) Roulettes verrouillables	Roulettes de verrouillage/déverrouillage pour positionnement mobile ou ou permanent
Commande au pied	Tous mouvements motorisés		
Principales dimensions du plateau	largeur 23" (58 cm) x longueur 47" (119 cm) (dimensions radiotransparentes : largeur 19" (48 cm) x longueur 23,7" (60 cm))	Extensions de table	(1) largeur 23" (58 cm) x longueur 28" (71 cm) – Extension terminale
			(1) largeur 23" (58 cm) x longueur 16" (41 cm) ***OU*** largeur 23" (58 cm) x longueur 20" (51 cm) – Extension courte
Options de tension de la table	120 V / 60 Hz ou 230 V / 50 Hz		(2) largeur 8" (20 cm) x longueur 11" (28 cm) – Extension latérale
Capacité de charge de la table	500 lb (227 kg) (répartie uniformément)		(1) largeur 8" (20 cm) x longueur 14" (36 cm) – Extension latérale
	200 lb (91 kg) (sur toutes les extensions)		(1) largeur 8" (20 cm) x longueur 24" (61 cm) – Extension latérale
Rembourrage	Comfort Foam™ de 2" (5 cm)		

OPTIONS
Roulettes verrouillables 4" (10 cm)
Configurations électriques internationales
ACCESSOIRES
Accoudoir en fibre de carbone
Fluoro-extension
Drap litho/urologie

Voir la section Spécifications pour les spécifications électriques.

OPÉRATIONS DE CONTRLE - CFLU 401 PLATEAU DE LITHOTRIPSIE / D'UROLOGIE

ATTENTION N'appliquez pas de force excessive sur la pédale de commande car cela pourrait l'endommager. N'utilisez pas la pédale de commande si des signes d'usure ou de dommages sont visibles, car cela peut provoquer des mouvements involontaires.

Le CFLU 401 Litho/Urology offre un positionnement en hauteur verticale, en inclinaison de Trendelenburg, en déplacement longitudinal et en déplacement latéral avec une facilité électronique. Utilisez la télécommande et la pédale comme indiqué ci-dessous pour contrôler ces fonctions de la table. Testez chacune des fonctions de la table avant de l'utiliser avec un patient. Lorsque vous n'utilisez pas la commande manuelle, rangez-la sur la barre de maintien fixée sur la partie arrière de la table.

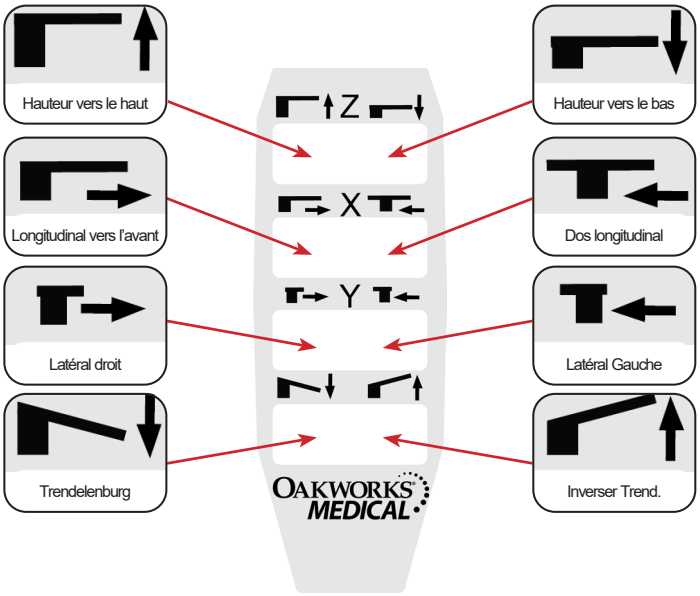

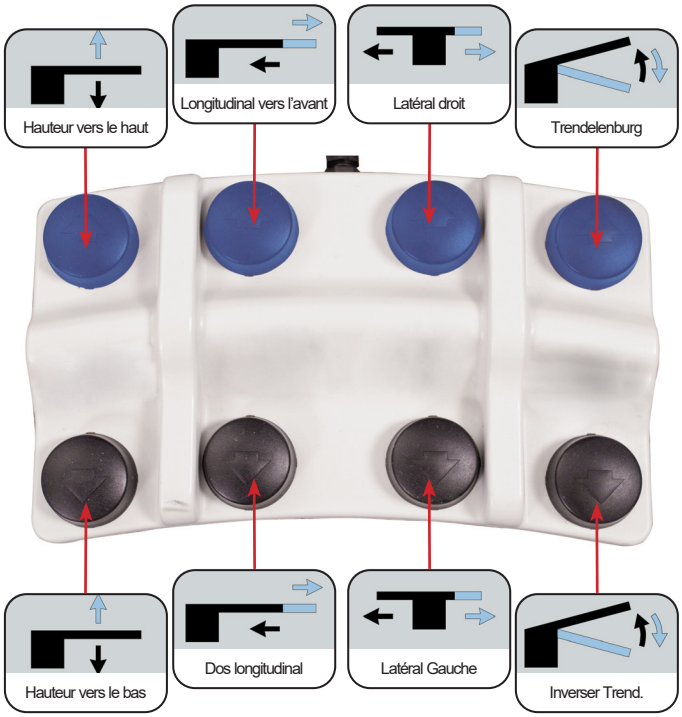

ATTENTION

La plaque de surhaussement de la commande au pied empêche la commande au pied de se coincer sous la base de la table ou entre la colonne et la base pendant la descente de la colonne. Elle réduit ainsi le risque de mouvement inopiné de la table causé par l'activation accidentelle des boutons de commande au pied.

CFUR301 – Plateau d'urologie

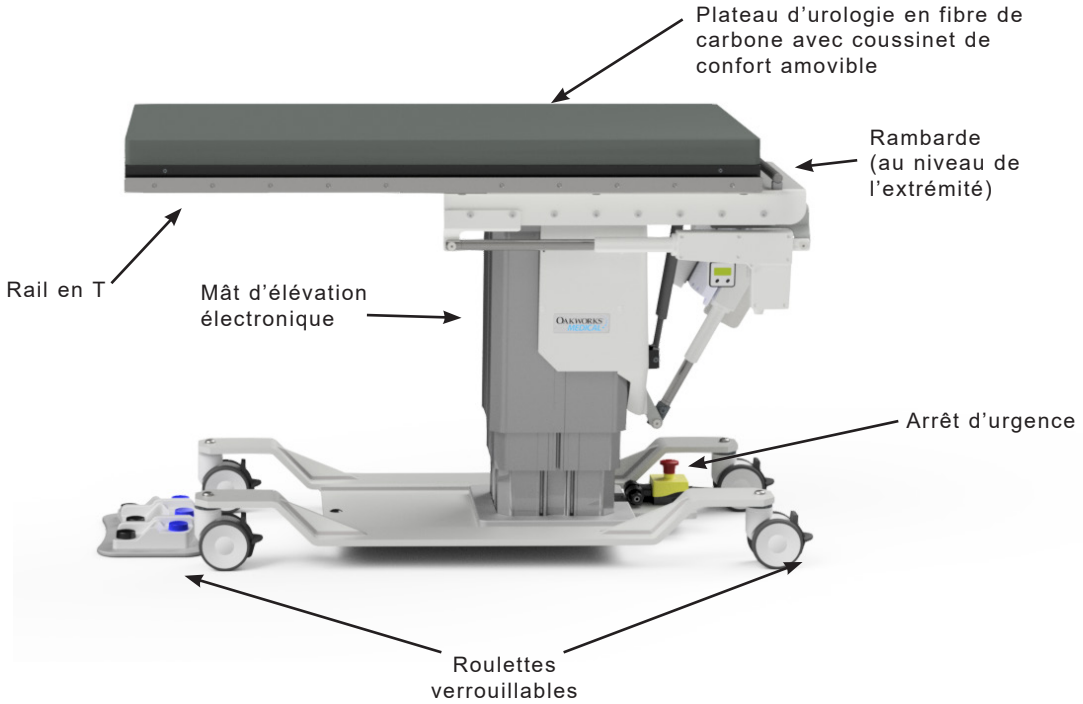

SPÉCIFICATIONS STANDARDS	
Mouvement 1	Motorisé 25"-43" (64-109 cm) (portée en hauteur)
Mouvement 2	Inclinaison de Trendelenburg motorisée 15° Inclinaison inversée de Trendelenburg motorisée 11°
Mouvement 3	Déplacement longitudinal motorisé 10" (25 cm)
Rambarde	Tous mouvements motorisés
Commande au pied	Tous mouvements motorisés
Principales dimensions du plateau	largeur 23" (58 cm) x longueur 47" (119 cm) (dimensions radiotransparentes : largeur 19" (48 cm) x longueur 23,7" (60 cm))
Extensions de table	(1) 23" (58,4 cm) largeur x 28" (71,1 cm) L - Extrémité
	(2) 5" (12,5 cm.) W x 24" (61 cm.) L - Latérale
Rails en T intégrés	0,38" (1 cm) (épaisseur) x 1,13" (3 cm) (hauteur) – norme américaine
Cercle de pochette d'urologie	À fixer sur les rails en T (sac non inclus)
Capacité de charge de la table	500 lb (227 kg) (répartie uniformément)
	200 lb (91 kg) (sur toutes les extensions)
4" (10 cm.) Roulettes verrouillables	Roulettes de verrouillage/déverrouillage pour positionnement mobile ou ou permanent
Rembourrage	Comfort Foam™ de 2" (5 cm)
Sangle de retenue patient	Doit être utilisée durant toutes les interventions
Poids de la table	568 lb (258 kg)

OPTIONS
Roulettes verrouillables 5" (13 cm)
Configurations électriques internationales
Coussinet de plateau 1" (2,5 cm)
ACCESSOIRES
Accoudoir en fibre de carbone
Étau réglable pour rail en T
Fluoro-extension
Drap litho/urologie

Voir la section Spécifications pour les spécifications électriques.

OPÉRATIONS DE CONTRLE - CFUR 301 PLATEAU D'UROLOGIE

ATTENTION N'appliquez pas de force excessive sur la pédale de commande car cela pourrait l'endommager. N'utilisez pas la pédale de commande si des signes d'usure ou de dommages sont visibles, car cela peut provoquer des mouvements involontaires.

L'urologie CFUR 301 offre un positionnement en hauteur verticale, en inclinaison de Trendelenburg et en déplacement longitudinal avec une facilité électronique. Utilisez la télécommande et la pédale comme indiqué ci-dessous pour contrôler ces fonctions de la table. Testez chacune des fonctions de la table avant de l'utiliser avec un patient. Lorsque vous n'utilisez pas la commande manuelle, rangez-la sur la barre de maintien fixée sur la partie arrière de la table.

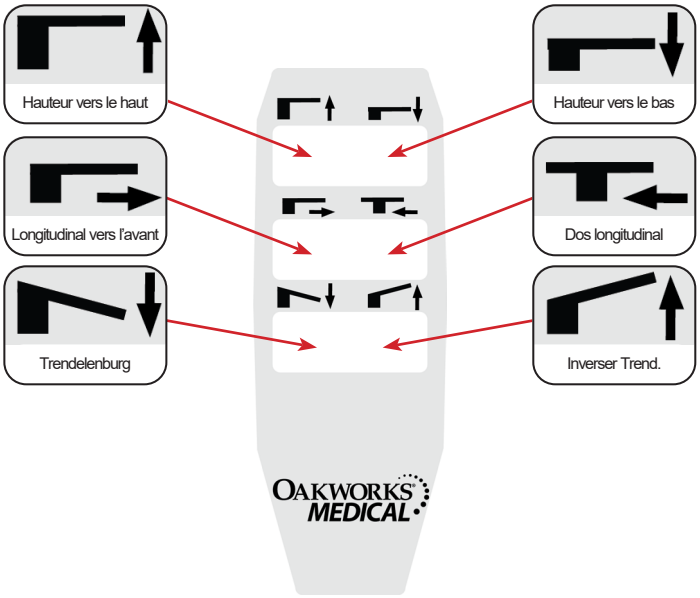

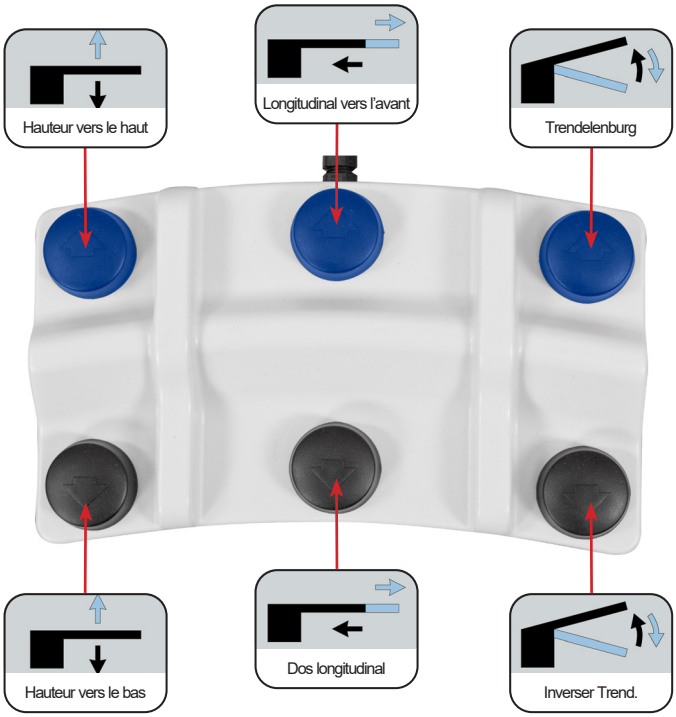

ATTENTION

La plaque de surhaussement de la commande au pied empêche la commande au pied de se coincer sous la base de la table ou entre la colonne et la base pendant la descente de la colonne. Elle réduit ainsi le risque de mouvement inopiné de la table causé par l'activation accidentelle des boutons de commande au pied.

CFUR401 – Plateau d'urologie

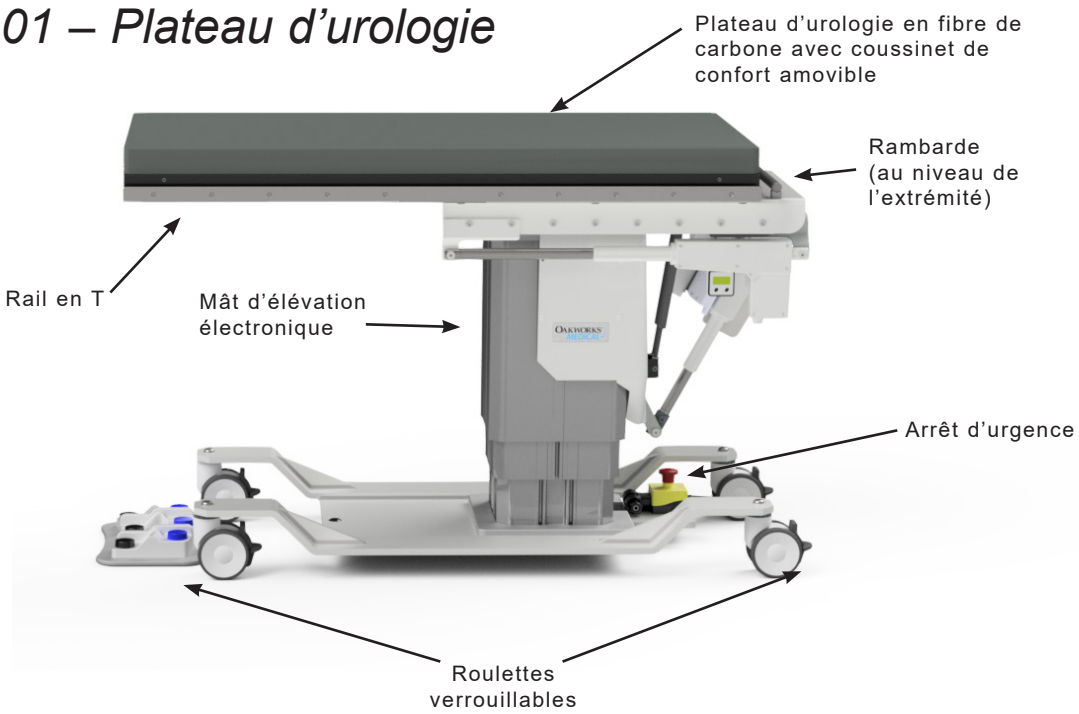

SPÉCIFICATIONS STANDARDS	
Mouvement 1	Motorisé 28"-46" (71-117 cm) (portée en hauteur)
Mouvement 2	Inclinaison de Trendelenburg motorisée 15° Inclinaison inversée de Trendelenburg motorisée 11°
Mouvement 3	Déplacement longitudinal motorisé 10" (25 cm)
Mouvement 4	Déplacement latéral motorisé 8" (20 cm)
Commande manuelle	Tous mouvements motorisés
Commande au pied	Tous mouvements motorisés
Principales dimensions du plateau	largeur 23" (58 cm) x longueur 47" (119 cm) (dimensions radiotransparentes : largeur 19" (48 cm) x longueur 23,7" (60 cm))
Extensions de table	(1) largeur 23" (58 cm) x longueur 28" (71 cm) – Extension d'extrémité
	(2) largeur 5" (13 cm) x longueur 24" (61 cm) – Extension latérale
Rails en T intégrés	0,38" (1 cm) (épaisseur) x 1,13" (3 cm) (hauteur) – norme américaine
Cercle de pochette d'urologie	À fixer sur les rails en T (sac non inclus)
Capacité de charge de la table	500 lb (227 kg) (répartie uniformément)
	200 lb (91 kg) (sur toutes les extensions)
4" (10 cm.) Roulettes verrouillables	Roulettes de verrouillage/déverrouillage pour positionnement mobile ou ou permanent
Rembourrage	Comfort Foam™ de 2" (5 cm)
Sangle de retenue patient	Doit être utilisée durant toutes les interventions
Poids de la table	590 lb (268 kg)

OPTIONS
Roulettes verrouillables 5" (13 cm)
Configurations électriques internationales
Coussinet de plateau 1" (2,5 cm)
ACCESSOIRES
Accoudoir en fibre de carbone
Étau réglable pour rail en T
Fluoro-extension
Drap litho/urologie

Voir la section Spécifications pour les spécifications électriques.

OPÉRATIONS DE CONTRLE - CFUR 401 PLATEAU D'UROLOGIE

ATTENTION N'appliquez pas de force excessive sur la pédale de commande car cela pourrait l'endommager. N'utilisez pas la pédale de commande si des signes d'usure ou de dommages sont visibles, car cela peut provoquer des mouvements involontaires.

L'urologie CFUR 401 offre un positionnement en hauteur verticale, en inclinaison de Trendelenburg, en déplacement longitudinal et en déplacement latéral avec une facilité électronique. Utilisez la télécommande et la pédale comme indiqué ci-dessous pour contrôler ces fonctions de la table. Testez chacune des fonctions de la table avant de l'utiliser avec un patient. Lorsque vous n'utilisez pas la commande manuelle, rangez-la sur la barre de maintien fixée sur la partie arrière de la table.

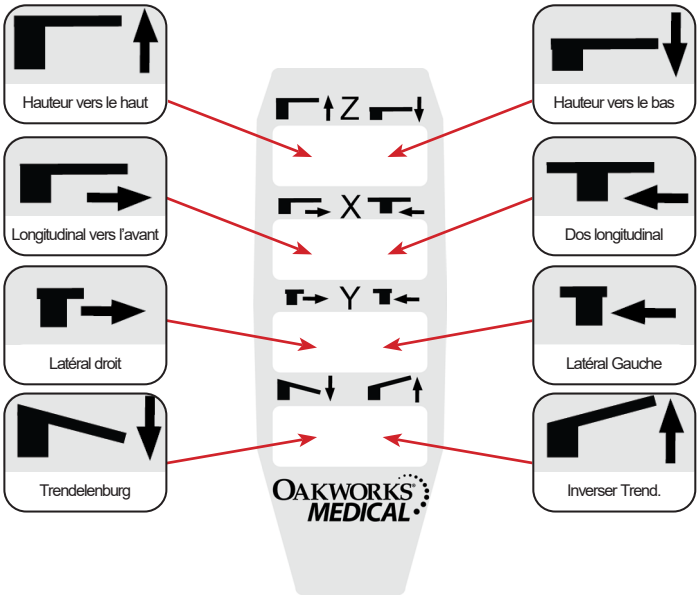

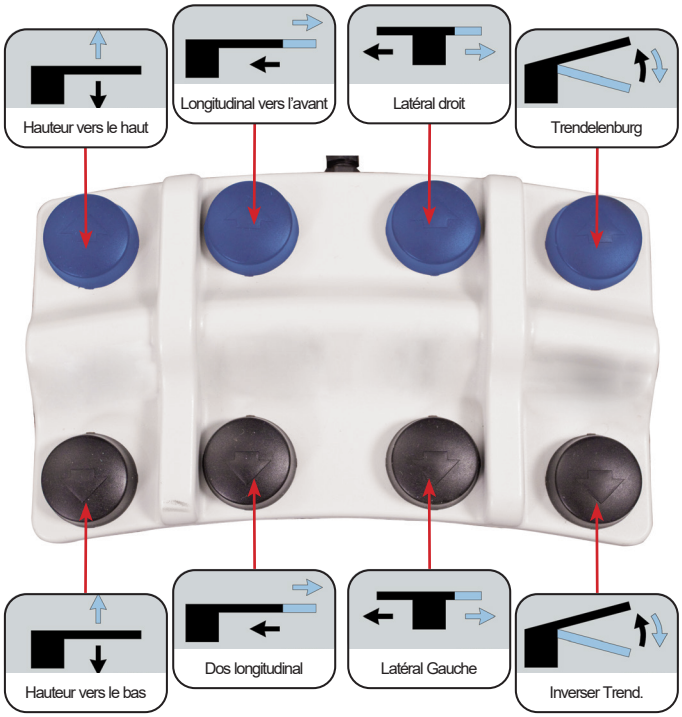

ATTENTION

La plaque de surhaussement de la commande au pied empêche la commande au pied de se coincer sous la base de la table ou entre la colonne et la base pendant la descente de la colonne. Elle réduit ainsi le risque de mouvement inopiné de la table causé par l'activation accidentelle des boutons de commande au pied.

INSTALLATION

Les tables d'imagerie et de gestion de la douleur sont livrées entièrement assemblées et prêtes à l'emploi. Branchez le cordon à une prise qui convient à la table. (Voir Mise à la terre ci-dessous.)

Disposez le cordon d'alimentation et les câbles de sorte à ce qu'ils ne présentent pas de risque de trébuchement et à un endroit où les commandes se trouvent à votre convenance et soient facilement accessibles.

Assurez-vous que l'accès à la prise ne soit pas bloqué pour que la table puisse être facilement débranchée.

En cas de panne de courant, si l'installation fonctionne sur l'alimentation de secours, celle-ci doit répondre aux exigences d'entrée énumérées dans la section Caractéristiques électriques.

MISE À LA TERRE

DANGER Risque de choc électrique – Raccorder uniquement à une prise correctement mise à la terre.

Ce produit doit être mis à la terre. En cas de défaillance ou de panne, la mise à la terre permet de réduire le risque de choc électrique. Ce produit est équipé d'un cordon ayant un conducteur de terre et d'une broche de mise à la terre. La broche doit être raccordée à une prise adaptée qui soit correctement installée et mise à la terre conformément à tous les codes et décret locaux. Voir échantillon américain ci-dessous.

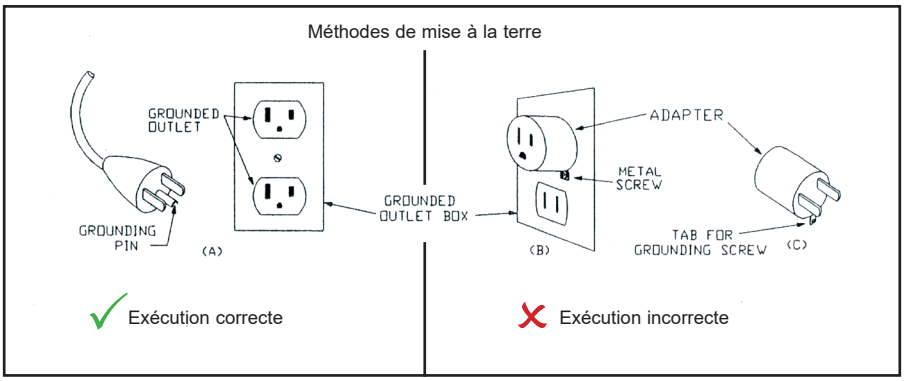

Le mauvais raccordement du conducteur de mise à la terre peut entraîner un risque de choc électrique. Consultez un électricien qualifié ou un préposé à l'entretien si vous pensez que le produit n'a pas été mis à la terre correctement. Ne modifiez pas la fiche fournie avec le produit si celle-ci ne correspond pas à la prise de courant ; demandez à un électricien qualifié d'installer une prise adaptée.

NIVEAU À BULLE

Un niveau à bulle est installé sur la poignée de la table pour aider l'opérateur à déterminer le plan horizontal.

SANGLES DE RETENUE PATIENT

ATTENTION Les deux sangles de contention pour patient doivent être utilisées pendant les procédures pour empêcher le patient de bouger sur la table.

La sangle dispose d'une fermeture velcro au niveau des extrémités. La sangle s'attache comme suit :

1. Placez le centre de chaque sangle autour du patient en deux endroits. Repositionnez les sangles au besoin pour assurer un dégagement adéquat.

2. Ajustez les extrémités de chaque sangle sous le plateau. Tirez sur chaque sangle pour qu'elle soit bien serrée en dessous de la table, puis fixez les deux extrémités Velcro®.

3. Vérifiez les deux sangles pour assurer la retenue adéquate du patient avant d'utiliser les fonctions Trendelenburg.

RETRAIT / REPLACEMENT DU COUSSINET DE PLATEAU

ATTENTION Assurez-vous que le plateau ne soit pas en mouvement lors du retrait/ replacement du coussinet de plateau.

Retirez le coussinet en tirant sur les rabats au niveau des extrémités et côtés de la table jusqu'au détachement de la fermeture velcro.

Replacez le coussinet en le centrant tout d'abord sur la table, puis en pressant les rabats afin de fixer les fermetures velcro.

Dessous du plateau

RÉGLAGE DE LE COUSSINET DE CONFORT FACIAL EN CROISSANT (PLATEAUX À APPUIE-TÊTE INTÉGRÉ UNIQUEMENT)

Position couchée :

Le coussinet de confort facial en croissant est maintenu en place par des fermetures velcro.

Placez à proximité du bord de la table en raccordant les côtés pour les patients de petite taille ou plus loin du bord en espaçant les côtés pour les patients de plus grande taille.

UTILISATION DES ROULETTES VERROUILLABLES

Les quatre roulettes doivent être verrouillées en permanence pendant l'utilisation de l'appareil sur un patient.

VERROUILLER LES ROULETTES

1. Placez votre chaussure sur l'extrémité de l'ergot de verrouillage des roulettes.
2. Poussez fermement vers le bas jusqu'à ce que vous entendiez un déclic et jusqu'au verrouillage des roulettes.

DÉVERROUILLER LES ROULETTES

1. Placez votre chaussure contre la languette de verrouillage verticale.
2. Poussez fermement vers l'intérieur jusqu'à ce que vous entendiez un bruit de cliquetis et que la roulette soit déverrouillée.

ARRÊT D'URGENCE

Toutes les tables électriques sont équipées d'un interrupteur d'arrêt d'urgence pour couper l'alimentation de la table en cas d'urgence. Notez qu'il ne s'agit pas d'une réinitialisation de table.

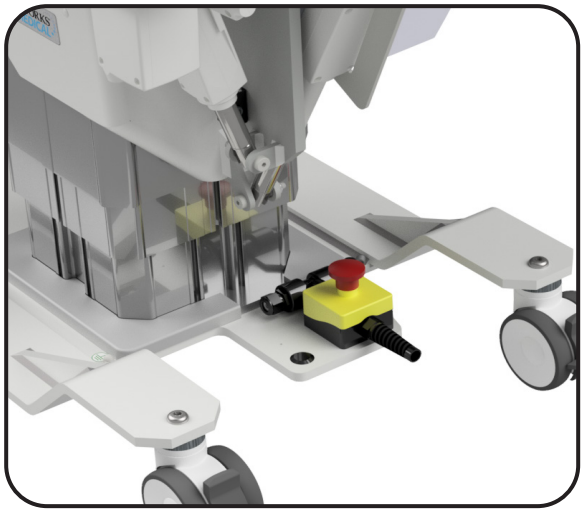

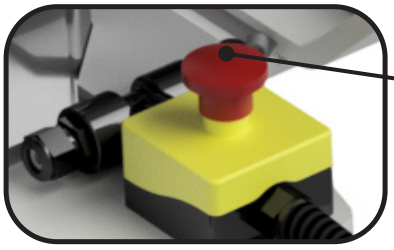

Pour effectuer un arrêt, appuyez sur le bouton rouge.

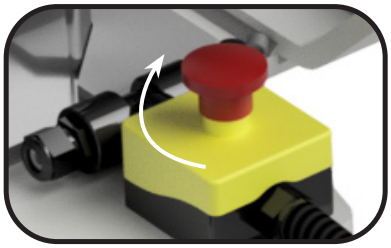

Pour réinitialiser, tournez le bouton rouge dans le sens des aiguilles d'une montre.

Si nécessaire, vous pouvez également retirer la fiche de la prise de courant. Assurez-vous que l'accès à la prise n'est pas entravé pour que la table puisse être facilement débranchée.

CAPACITÉ DE CHARGE & UTILISATION PATIENT

ATTENTION Le plateau OAKWORKS® a une capacité de charge de 500 livres. (227 kg) répartie uniformément. (La table bariatrique a une capacité de charge de 750 lb (340 kg)). Pour minimiser les risques pour le patient, interdisez au patient de s'asseoir au niveau de l'appui facial au-delà de la ligne d'alerte sur le plateau. Verrouillez les roulettes lorsque le patient grimpe sur la table ou descend de celle-ci. La table doit être à plat lorsque le patient monte ou descend de celle-ci. Le patient doit monter et descendre près de la colonne de levage. Le plateau doit être déplacé entièrement vers l'arrière après chaque utilisation.

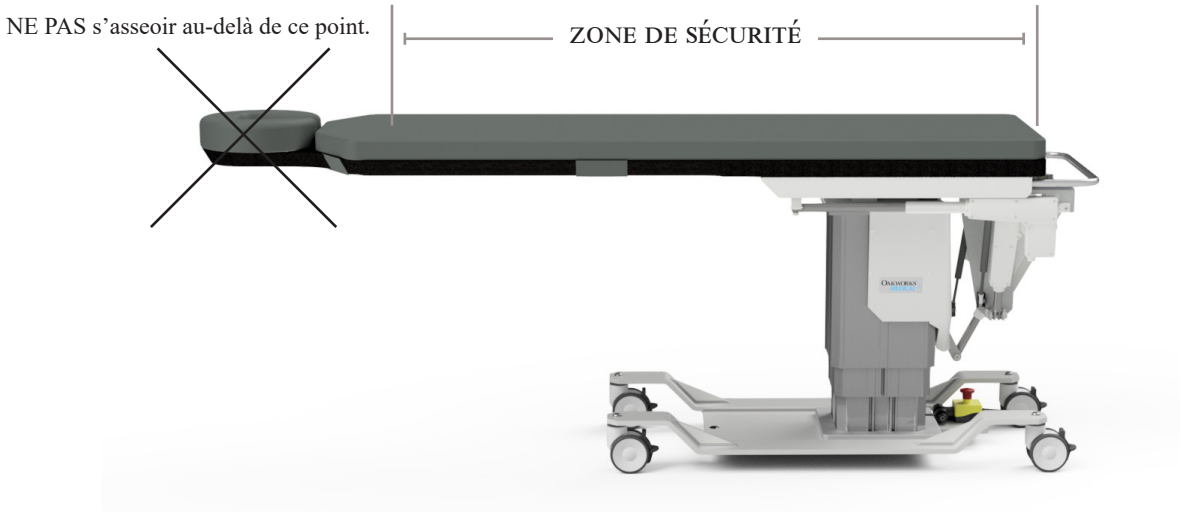

CERCLE DE POCHETTE POUR TABLE D'UROLOGIE

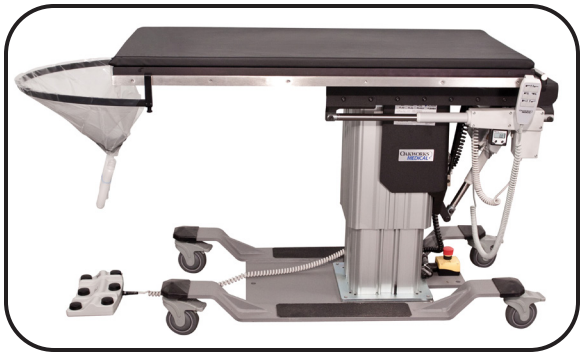

1. Faites glisser la pochette par-dessus le cercle.

2. Attachez les extrémités du cercle aux extrémités des rails en T de la table. Attachez les extrémités du cercle au rail en T.

Assemblage complet.

EXTENSIONS LATÉRALES – PLATEAUX DE LITHOTRIPSIE/UROLOGIE ET D'UROLOGIE

ATTENTION **Ne pas s'asseoir sur les extensions. Limite de poids : 200 lb / 91 kg.**

Il y a quatre extensions latérales pour la table de lithotripsie. (deux 8" x 11", une 8" x 14" et une 8" x 24").

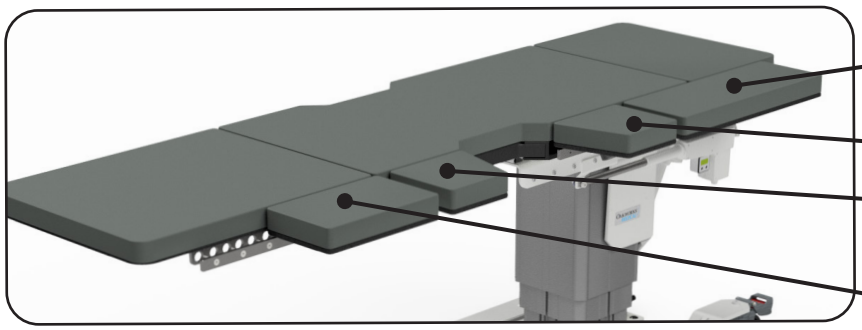

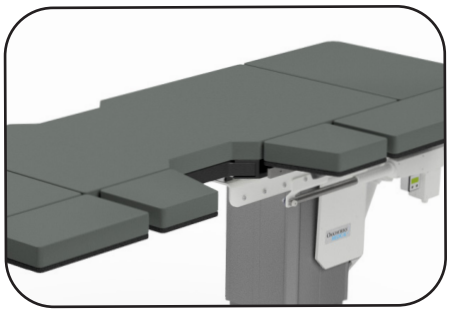

Les deux extensions 8" x 11" (20 x 28 cm) sont orientées et conçues pour être utilisées sur les deux côtés de l'ouverture de lithotripsie.

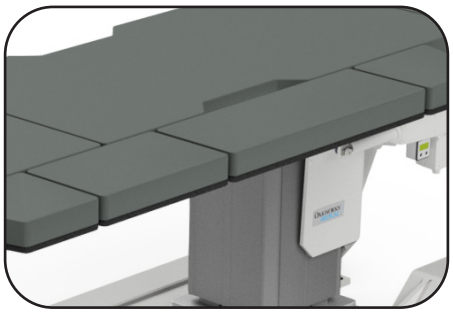

L'extension 8" x 24" (20 x 61 cm) est conçue pour relier l'ouverture de lithotripsie.

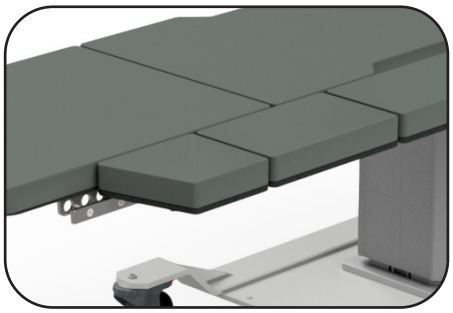

L'extension 8" x 14" (20 x 36 cm) peut être utilisée au besoin pour votre procédure, avec d'autres extensions.

Les extensions latérales sont fixées au rail en T à l'aide d'un mécanisme de serrage.

ATTENTION

Serrez fermement la molette pour empêcher tout desserrement de l'extension

Il y a deux extensions latérales de 5" x 24" (13 x 61 cm) pour la table d'urologie. Ces extensions peuvent être utilisées au besoin pour augmenter la largeur réelle du plateau.

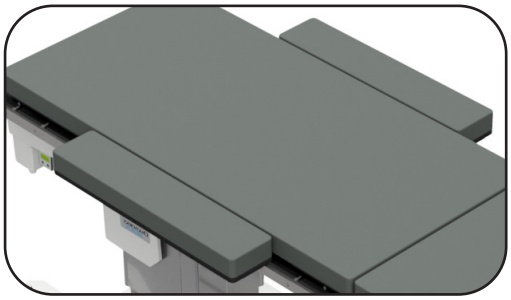

EXTENSIONS TERMINALES – PLATEAUX DE LITHOTRIPSIE/ UROLOGIE ET D'UROLOGIE

ATTENTION **Ne pas s'asseoir sur les extensions. Limite de poids : 200 lb / 91 kg.**

Des extensions peuvent être insérées sur l'une ou l'autre extrémité de la table. (1) - 23" x 28" (58 x 71 cm) et (1) - 23" x 16" (58 x 41 cm) – Lithotripsie / Urologie, (1) - 23" x 28" (58 x 71 cm) - Urologie.

INSÉRER L'EXTENSION

Faites glisser les deux « bras » dans les extrémités du plateau supérieur. Poussez à fond. Les bras d'extension tomberont légèrement jusqu'à se bloquer dans une broche de verrouillage.

RETIRER L'EXTENSION

Soulevez légèrement l'extension et retirez du plateau supérieur.

FIXATION INCORRECTE

La rallonge doit être au même niveau que le dessus de la table et à plat contre le bout de la table.

FIXATION CORRECTE

Tirez sur l'extension pour vous assurer qu'elle est verrouillée en place.

TABLE DE LITHOTRIPSIE UTILISÉE COMME TABLE D'UROLOGIE

En retirant les extensions de la table de lithotripsie, la table peut être utilisée comme table d'urologie. Un cercle de pochette est fourni avec votre table. (Voir les instructions « Cercle de pochette pour table d'urologie ».)

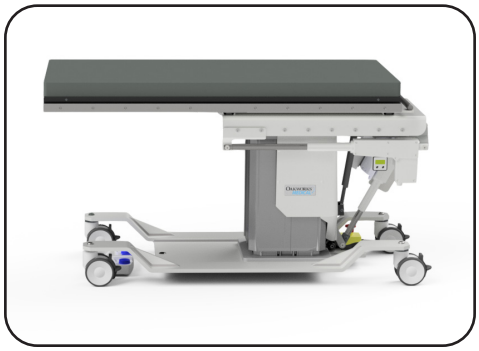

ACCOUDOIR EN FIBRE DE CARBONE (ACCESSOIRE)

ATTENTION Ne pas placer de poids excessif ni exercer de pression vers le bas sur l'accoudoir en fibre de carbone. Il s'agit d'un dispositif de positionnement pour les bras et ne doit pas être utilisé pour monter ou descendre de la table. Des blessures peuvent survenir. NE PAS exercer une charge de plus de 30 livres. (14 kg.) de charge sur la **section d'appui.** Des blessures peuvent survenir.

Utilisation

Ce dispositif radiotransparent peut être utilisé avec toute surface d'appui plate utilisant un rayonnement ionisant (radiographie) à des fins d'imagerie. Il peut être utilisé pour offrir un appui aux bras et aux pieds.

Mode d'emploi

Dépliez l'accoudoir et faites glisser la **section de base** sous le patient et le coussinet de la table. Positionnez le patient et la **section de support** en fonction des besoins de la procédure. Le poids du patient maintiendra l'accoudoir en place.

Faites tourner la **section d'appui** jusqu'à la position souhaitée. Cette section peut pivoter jusqu'à 180°.

Décubitus ventral à 135°

Position couchée à 180°

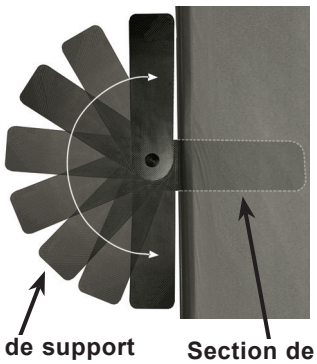

Pour retirer l'accoudoir, demandez au patient de dégager le bras de la **section de support** et de relever légèrement le corps. Cela vous permettra d'extraire la section de base de l'accoudoir.

Repliez les **sections de base et de support** pour les ranger.

UTILISATION DE L'ATTACHE DE RAIL RÉGLABLE (ACCESSOIRE)*

ATTENTION Vérifiez à nouveau le serrage de l'étau du rail en T entre chaque procédure. Assurez-vous que la partie inférieure de l'étau est bien dans la rainure du plateau, sur le dessous du plateau. Assurez-vous que l'étau du rail en T est bien serré et ne bouge pas, même en exerçant une pression.

1. L'étau doit être installé uniquement sur un produit ® à l'aide de la rainure du dessous du plateau.
2. Glissez l'étau dans la rainure du plateau à la position désirée sur le plateau.
3. Assurez-vous que la partie inférieure de l'étau est alignée sur et dans la rainure du plateau. Serrez l'étau à l'aide de la poignée.
4. Essayez de glisser l'étau. Assurez-vous que l'étau ne bouge pas et qu'il est solidement fixé au plateau.
5. La poignée peut être tournée sans que l'étau ne se desserre. Pour mettre la poignée hors de votre chemin, soulevez-la et tournez-la vers l'intérieur de la table et relâchez ensuite la poignée pour réenclencher. La poignée peut être utilisée pour serrer ou desserrer l'étau et le glisser à une position différente sur le plateau.

Remarque : La taille standard américaine des rails en T intégrés est de ,38"(1 mm) d'épaisseur sur 1,13" (3 mm) de large.

SYSTÈME DE POSITIONNEMENT DE LA COLONNE VERTÉBRALE II (ACCESSOIRE)

Pour obtenir des instructions sur l'utilisation du système de positionnement de la colonne vertébrale, reportez-vous au manuel d'utilisation du SPS II.

FLUORO-EXTENSION (ACCESSOIRE)

ATTENTION Ne pas placer de poids excessif ni exercer de pression vers le bas sur la fluoro-extension. Il s'agit d'un dispositif de positionnement pour les bras et ne doit pas être utilisé pour monter ou descendre de la table. Des blessures peuvent survenir.

La fluoro-extension Oakworks est radiotransparente et offre une largeur supplémentaire à l'endroit souhaité pour une plus grande précision de positionnement et une imagerie optimale. La fluoro-extension est insérée sous le coussinet de plateau.

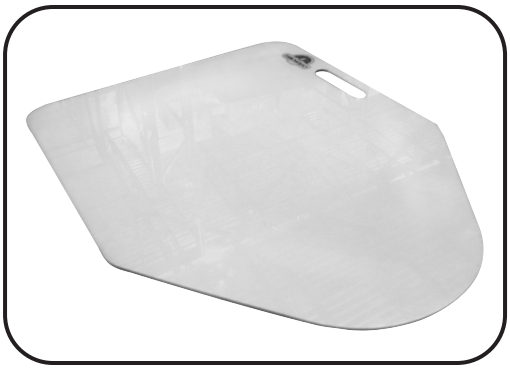

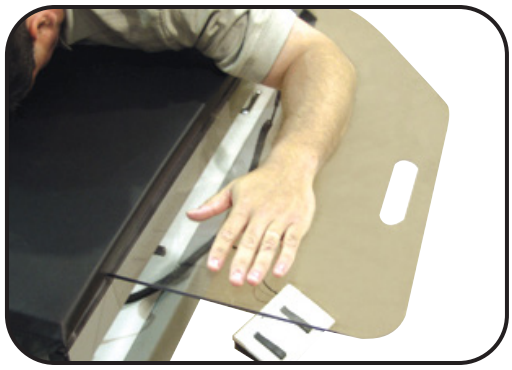

ZONE D'IMAGERIE UTILE - CFPM100
PLATEAUX À APPUIE-TÊTE INTÉGRÉ UNIQUEMENT

CENTRÉE POUR VUE A-P :

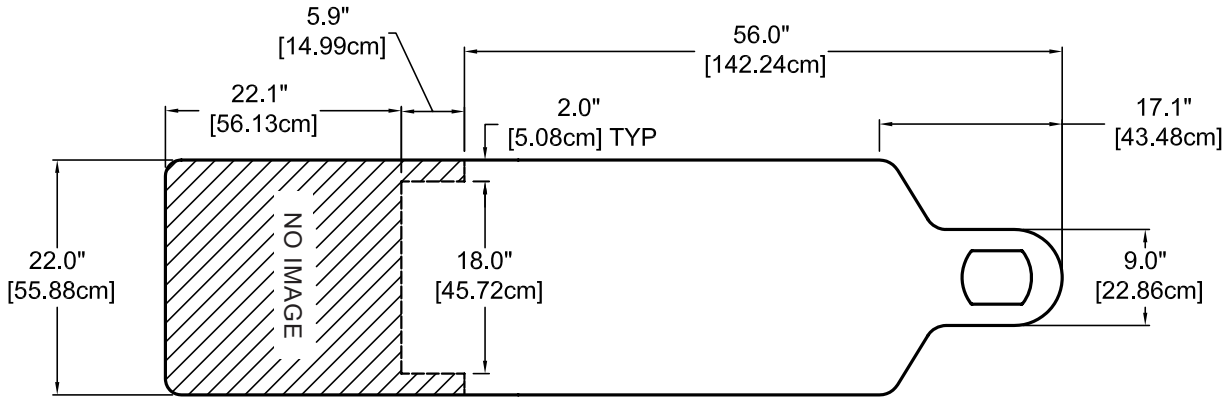

VUE OBLIQUE 30° POUR VERTICAL :

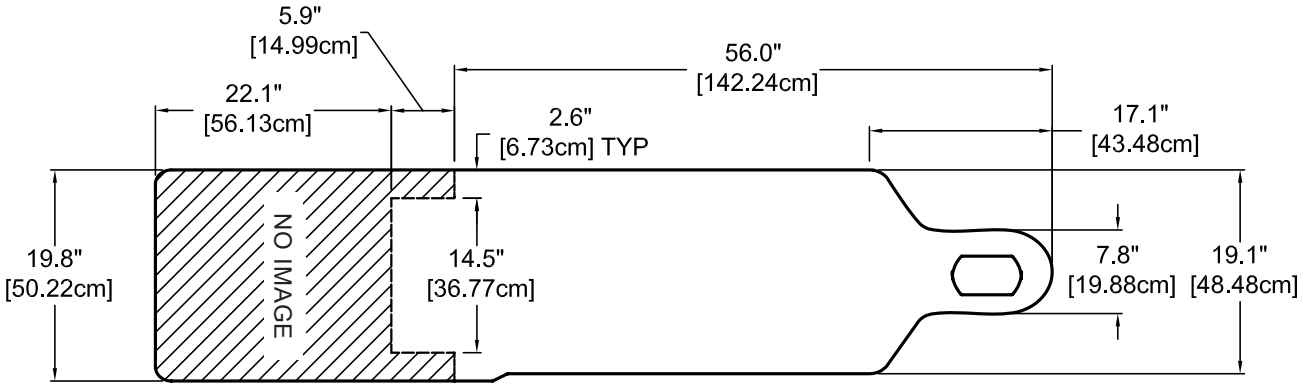

VUE CAUDALE 30° POUR VERTICAL :

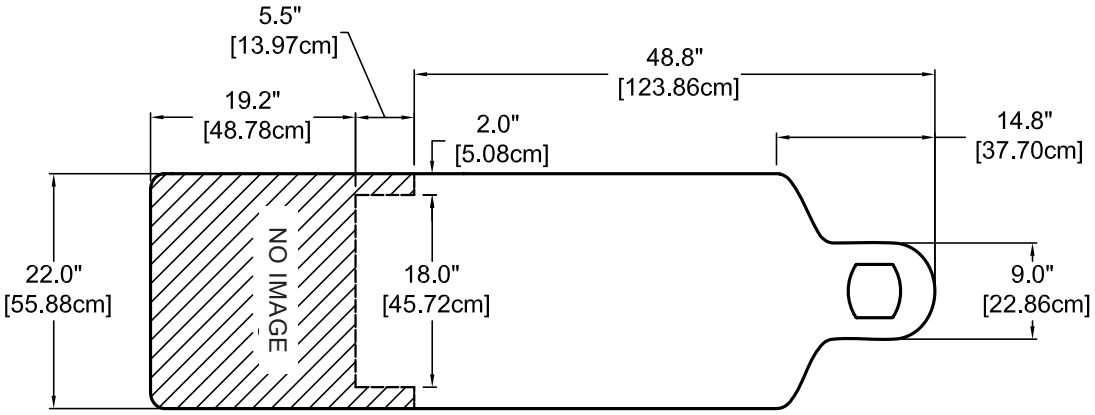

ZONE D'IMAGERIE UTILE - CFPM100
PLATEAUX RECTANGULAIRES UNIQUEMENT

CENTRÉE POUR VUE A-P :

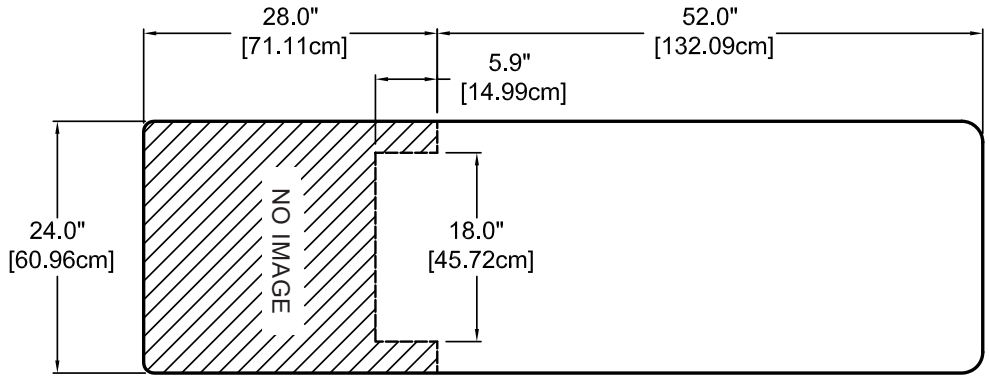

VUE OBLIQUE 30° POUR VERTICAL :

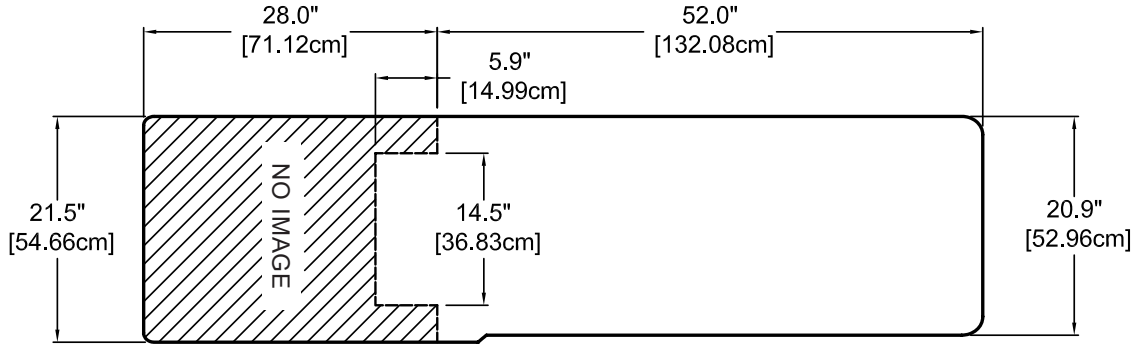

VUE CAUDALE 30° POUR VERTICAL :

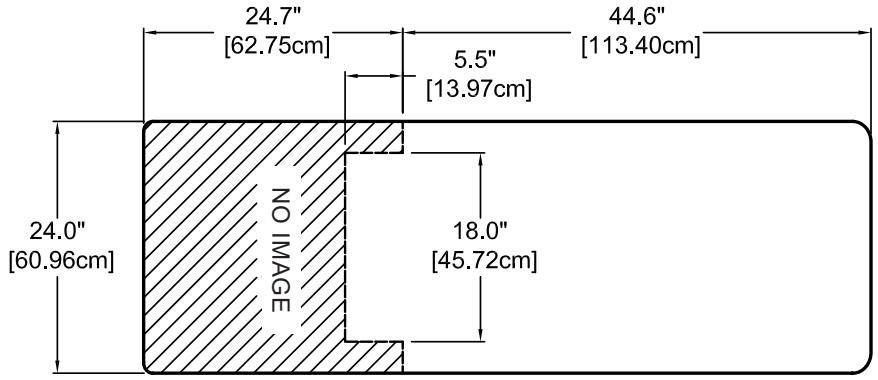

ZONE D'IMAGERIE UTILE - CFPM200 À CFPM401 PLATEAUX À APPUIE-TÊTE INTÉGRÉ UNIQUEMENT

CENTRÉE POUR VUE A-P :

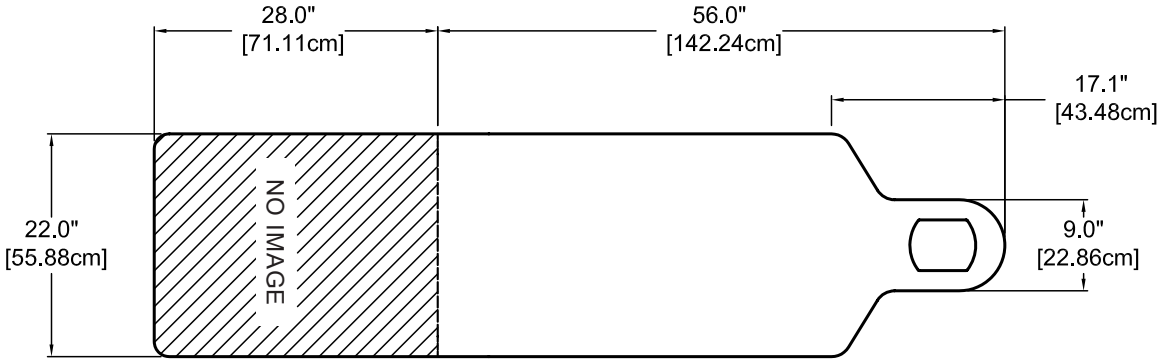

VUE OBLIQUE 30° POUR VERTICAL :

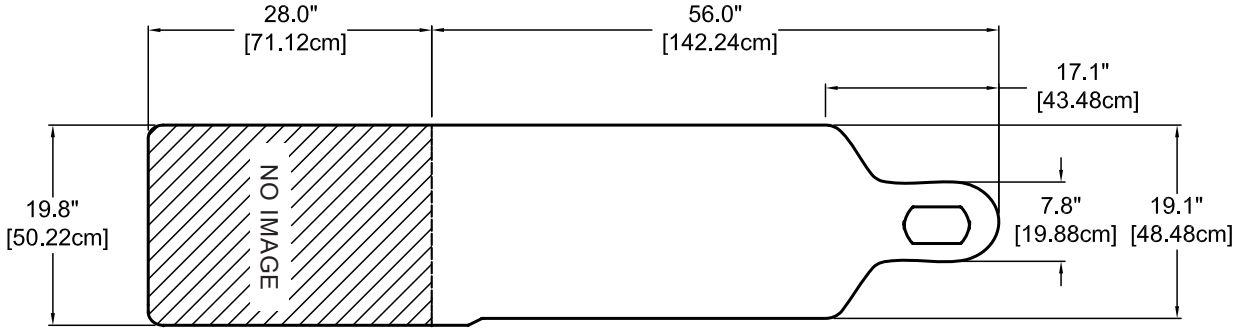

VUE CAUDALE 30° POUR VERTICAL :

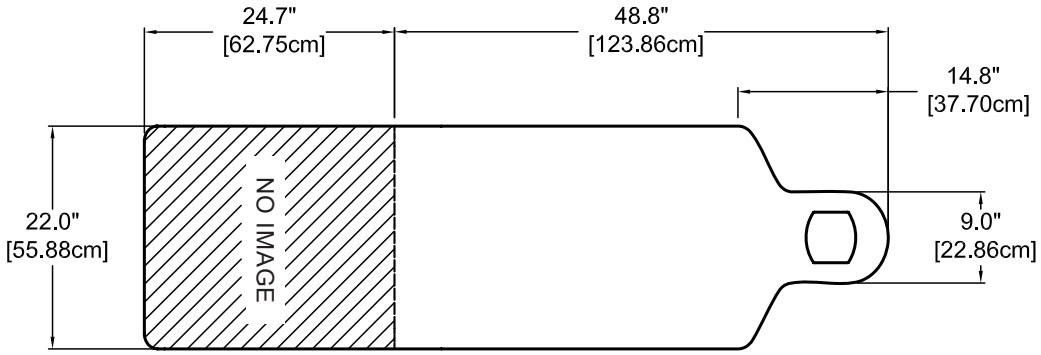

ZONE D'IMAGERIE UTILE - CFPM200 À CFPM401 PLATEAUX RECTANGULAIRES UNIQUEMENT

CENTRÉE POUR VUE A-P :

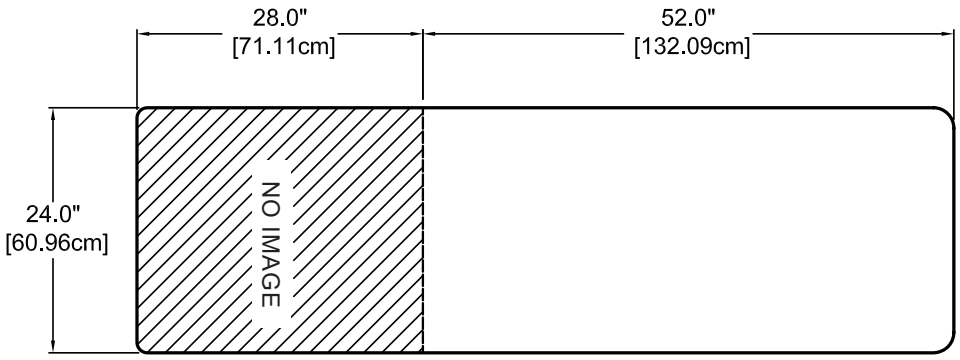

VUE OBLIQUE 30° POUR VERTICAL :

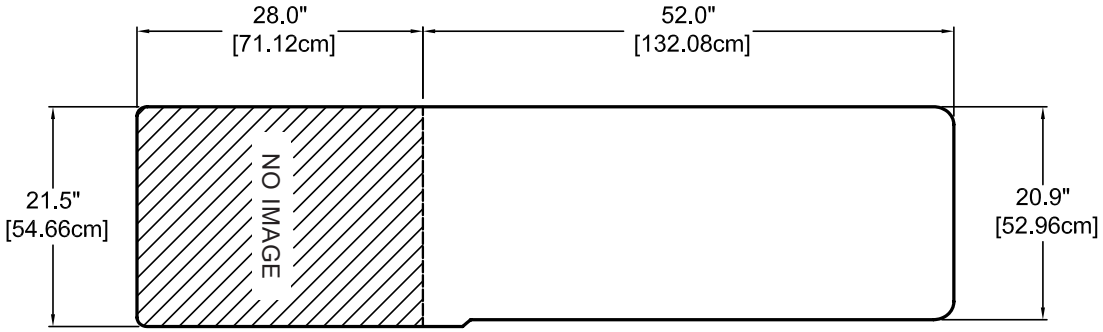

VUE CAUDALE 30° POUR VERTICAL :

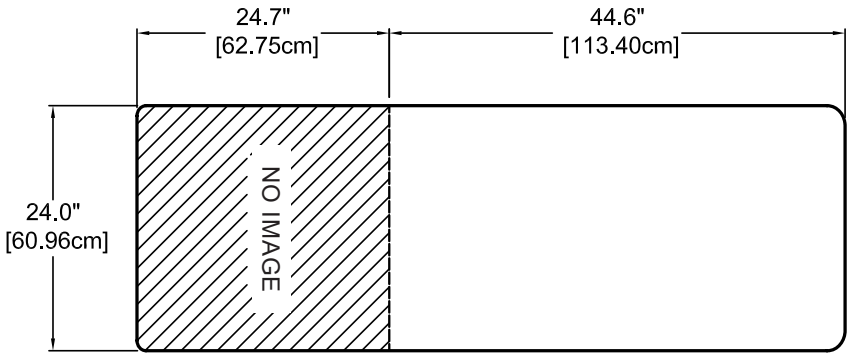

ZONE D'IMAGERIE UTILE - CFUR301 & CFUR401

CENTRÉE POUR VUE A-P :

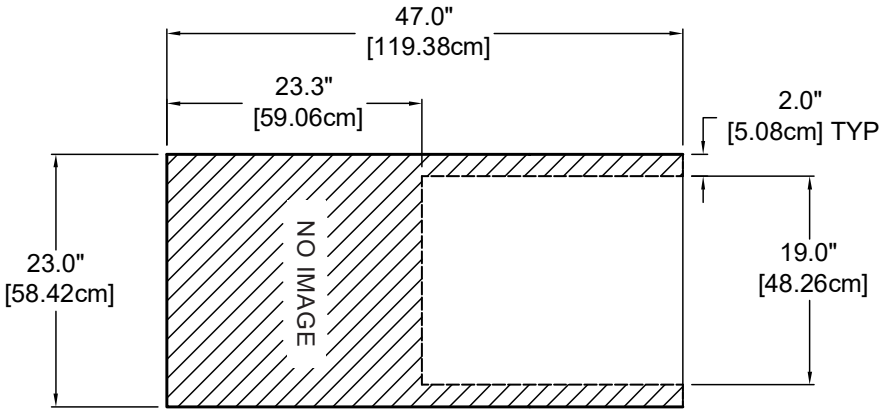

VUE OBLIQUE 30° POUR VERTICAL :

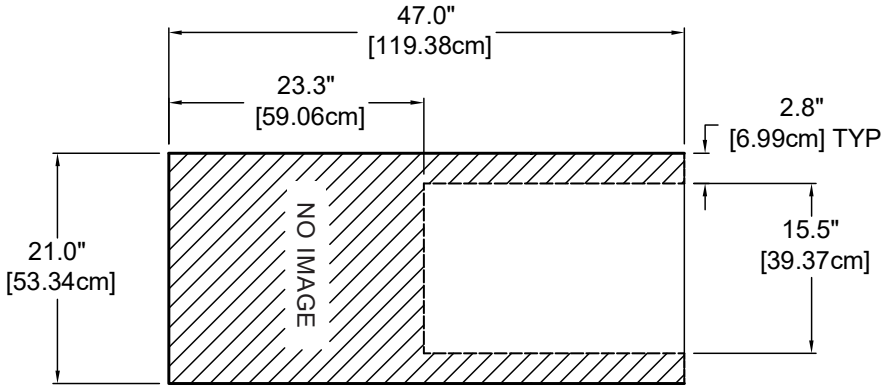

VUE CAUDALE 30° POUR VERTICAL :

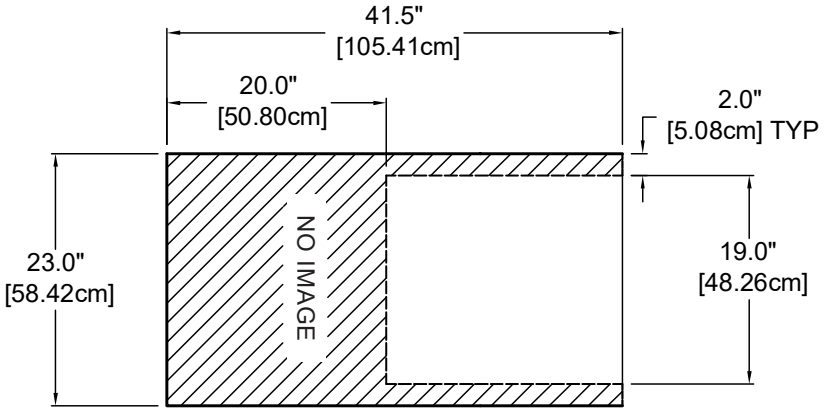

ZONE D'IMAGERIE UTILE - CFLU401

CENTRÉE POUR VUE A-P :

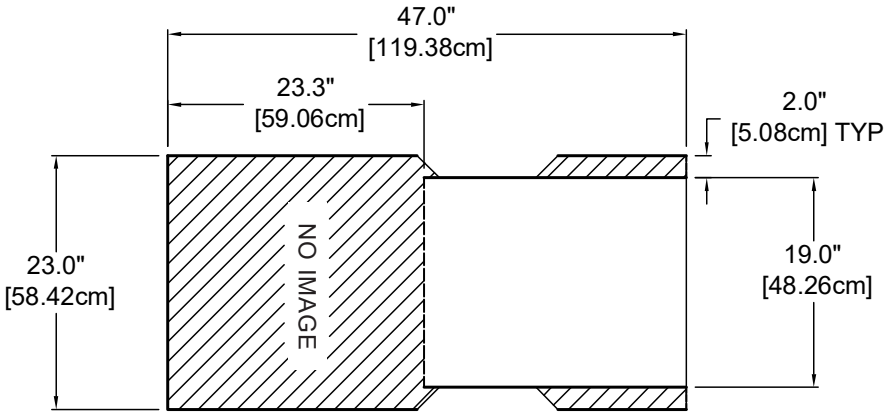

VUE OBLIQUE 30° POUR VERTICAL :

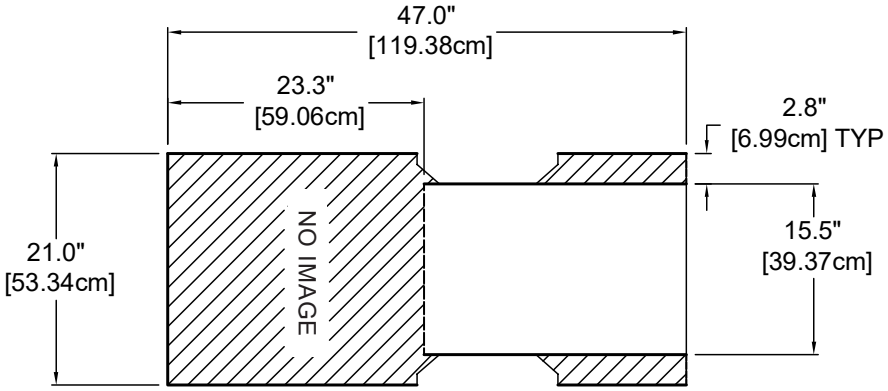

VUE CAUDALE 30° POUR VERTICAL :

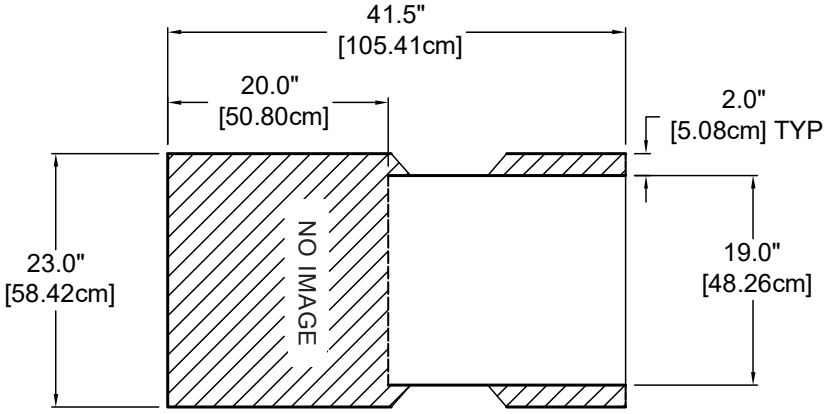

NETTOYANTS/DÉSINFECTANTS RECOMMANDÉS

DANGER

Pour réduire le risque de choc électrique:
- Toujours débrancher l'équipement de la prise électrique avant tout nettoyage.

Consulter la liste des nettoyants et désinfectants recommandés (MMINML0008-FR) qui est fournie avec la table. Ces informations sont également disponibles à l'adresse www.oakworksmed.com, sous les informations sur le produit.

Tous les nettoyants et désinfectants ont, dans une certaine mesure, la capacité de dégrader le revêtement. Cependant, l'utilisation de la liste des produits de nettoyage et de désinfection et du processus de nettoyage recommandés vous permettra de prendre soin de votre table et de prolonger sa durée de vie.

Oakworks recommande une lingette préemballée pour les nettoyants/désinfectants afin d'assurer une meilleure distribution du désinfectant pendant la durée requise pour la destruction, sans laisser de résidus et/ou surexposer des composants, réduisant ainsi le risque d'endommagement des matériaux. Veuillez lire et suivre les instructions des fabricants de désinfectants pour le nettoyage et la désinfection.

Oakworks NE recommande PAS d'utiliser des nettoyants/désinfectants contenant du peroxyde d'hydrogène, de l'acide acétique ou des composés phénoliques. Ces produits chimiques peuvent endommager l'aspect et/ou l'intégrité matérielle des divers composants. Par ailleurs, bien que la liste des nettoyants/désinfectants recommandés comprenne des produits contenant des composés d'ammonium quaternaires (« quats »), les produits contenant des quats ne sont pas tous approuvés. Certains de ces produits contiennent des détergents et/ou des surfactants supplémentaires qui peuvent nuire à certains matériaux.

L'utilisation de nettoyants ou de désinfectants non approuvés peut endommager le revêtement et les autres matériaux figurant sur la table, et annulera la garantie.

PROCESSUS DE NETTOYAGE

Suivre les instructions d'utilisation des fabricants de nettoyants/désinfectants. Noter que le nettoyage et la désinfection d'une table Oakworks est un processus en deux étapes. La table doit d'abord être débarrassée de toute salissure visible avant d'être désinfectée. Oakworks recommande de positionner la table à plat pendant le processus de nettoyage. La procédure suivante permettra d'obtenir les meilleurs résultats :

1. À l'aide d'un nettoyant approuvé ou d'un savon liquide doux et d'eau, nettoyer toute trace de saleté visible sur la table, en allant du haut vers le bas de cette dernière. Il est recommandé de nettoyer le revêtement au moins une fois par semaine pour éviter l'accumulation de désinfectant.
2. Rincer à l'eau propre et séchez avec un chiffon ou une serviette propre.
3. À l'aide d'un désinfectant approuvé, désinfecter soigneusement toutes les surfaces du haut de la table et toutes les zones à contact élevé telles que les poignées, les télécommandes, etc., en s'assurant qu'elles restent humides pendant la période de contact recommandée par le fabricant du désinfectant. Ne pas laisser de désinfectant sur le revêtement au-delà du temps de contact recommandé.
4. Essuyer tout excès de liquide avec un chiffon ou une serviette et de l'eau propre.
5. Sécher toutes les surfaces avec un chiffon ou une serviette propre.

Éviter d'utiliser des instruments d'écriture ou d'autres instruments similaires autour du revêtement, car cela peut être une cause de taches permanentes. Dans un tel cas, ne pas utiliser de nettoyant à base d'alcool. Au lieu de cela, absorber la tache avec un chiffon propre ou une serviette en papier. Utilisez un nettoyant ou un désinfectant recommandé pour enlever la tache. Continuer par un rinçage à l'eau propre.

INSPECTIONS

INSPECTIONS RÉGULIÈRES RECOMMANDÉES (mensuelles ou selon la norme locale)

- Vérifiez que les câbles d'alimentation, de commande manuelle et de commande au pied ne sont pas endommagés.
- Inspectez visuellement les composants pour détecter tout dommage visible éventuel qui pourrait entraver le fonctionnement de l'appareil.

INSPECTIONS PÉRIODIQUES RECOMMANDÉES (annuelles ou selon la norme locale)

- Vérifiez que les câbles d'alimentation, de commande manuelle et de commande au pied, ainsi que tout le câblage visible, ne sont pas endommagés.
- Inspectez visuellement les composants pour détecter tout dommage visible éventuel qui pourrait entraver le fonctionnement de l'appareil.
- Vérifiez toutes les fonctions mécaniques à l'aide de la commande manuelle. Répétez la procédure à l'aide de la commande au pied. Vérifiez la présence éventuelle de bruits anormaux.
- Vérifiez que toutes les fixations sont présentes et solidement attachées.

GARANTIE

Consultez les détails complets de la garantie sur www.oakworksmed.com sous l'onglet Informations "Warranty and Return Policy.

INFORMATION SUR L'IDENTIFICATION UNIQUE DU DISPOSITIF MÉDICAL (UNIQUE DEVICE IDENTIFICATION, UDI)

L'étiquette UDI est située sous une fenêtre transparente de l'étiquette du produit.

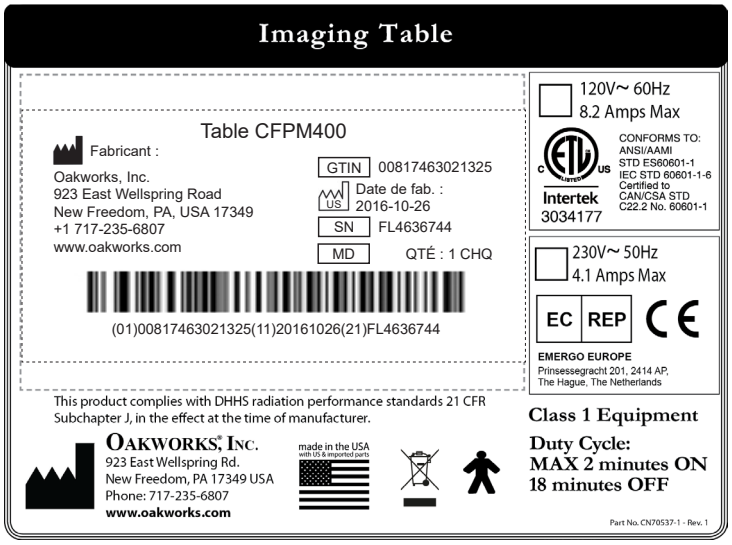

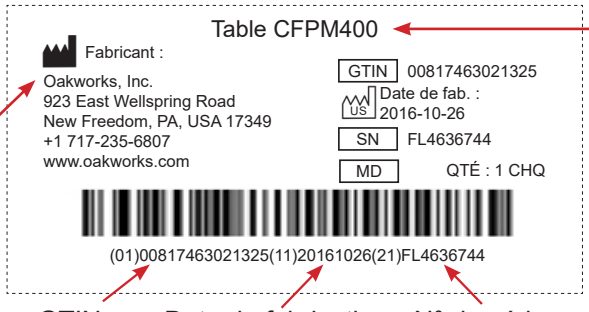

Nom du modèle

Identification unique du dispositif médical :

- GTIN - Nombre à 14 chiffres unique pour chaque variation d'un modèle
- Date de fabrication - Pays de fabrication et date de mise en production du dispositif au format AAAA-MM-JJ
- SN – Numéro de série
- MD – Symbole de l'instrument médical
- QTÉ – Quantité du produit

SPÉCIFICATIONS PRODUIT

	AMÉRIQUE DU NORD	EUROPE	
Poids	359-452 lb	163-205 kg	
Poids d'expédition	452-544 lb	205-247 kg	
Capacité de levage	500 lb (750 lb Bariatrique)	227 kg (340 kg Bariatrique)	
Matériaux de construction	Ce produit ne contient pas de latex.		
Équivalence de filtration en aluminium & épaisseur du plateau de fibre de carbone	ÉQUIVALENCE EN ALUMINIUM		ÉPAISSEUR
	Plateaux non bariatriques	100 kVp, HVL de 3,6 mm = 1,10 (1,35 max)	1,65" (4,2 cm)
	Plateaux bariatriques	100 kVp, HVL of 3,6 mm = 1,50 (1,79 max)	2,18" (5,5 cm)
	Toutes extensions	100 kVp, HVL of 3,6 mm = 1,66 (2,00 max)	0,5" (1,3 cm)
	1" (2,5 cm.) Coussinet de table	100 kVp, HVL de 3,6 mm = 0,88 (1,07 max)	1" (2,5 cm)
	2" (5 cm.) Coussinet de table	100 kVp, HVL de 3,6 mm = 0,88 (1,07 max)	2" (5 cm)
	Ce produit est conforme aux normes américaines sur les performances de rayonnement du DHHS (Department of Health and Human Services), 21 CFR sous-chapitre J, en vigueur au moment de la fabrication des tables de radiographie.		

CONDITIONS ENVIRONNEMENTALES

Conditions	Température	Humidité	Pression atmosphérique
Usage normal	50° (10 °C) à 104° (40 °C)	20 à 60 % d'humidité relative	98 à 105 kPa
Stockage et transport	-20° (-29 °C) à 135° (57 °C)	20 à 95 % d'humidité relative	98 à 105 kPa

SPÉCIFICATIONS ÉLECTRIQUES

Conçu pour :	Tables CFPM100 uniquement		Tous les autres tableaux	
	AMÉRIQUE DU NORD	EUROPE	AMÉRIQUE DU NORD	EUROPE
Service d'entrée (toutes tables électriques)	120 VAC/15 amp/60 Hz	230 VAC/10 amp/50/60 Hz	120 VAC/15 amp/60 Hz	220 VAC/10 amp/50/60 Hz
Appel de courant	5,8 ampères	3,0 ampères	8,2 ampères	4,5 ampères
Consommation de courant momentané maximum	9,0 ampères	4,5 ampères	12,3 ampères	6,7 ampères
Sortie de tension au niveau des actionneurs	120 VDC	220 VDC	plateau 24 V, colonne 120 V	plateau 24 V, colonne 220 V
Protection contre les chocs électriques	Équipement de classe 1			
Pièce appliquée plateau	Pièce appliquée de type B			
Indice de protection contre les infiltrations	Table (IPX0), Commande manuelle (IPX6), Commande au pied (IPX8)			
Mode d'exploitation	Fonctionnement intermittent : MARCHE 2 minutes MAX / ARRÊT 18 minutes			

Consignes et déclaration du fabricant – Émissions électromagnétiques Tous équipements et systèmes (sauf CFPMFXH)		
La table est conçue pour être utilisée dans l'environnement électromagnétique spécifié ci-dessous. Le client ou l'utilisateur de la table doit s'assurer qu'elle soit utilisée dans un tel environnement.		
Test d'émissions	Conformité légale	Environnement électromagnétique - directives
Émissions RF CISPR 11	Groupe 1	La table utilise de l'énergie RF uniquement pour sa fonction interne. Ses émissions RF sont donc très faibles et ne sont pas susceptibles de causer d'interférence quelconque sur des équipements électroniques se trouvant à proximité.
Émissions RF CISPR 11	Classe A	La table peut être utilisée dans tous établissements autres que domestiques, ainsi que ceux directement raccordés au réseau électrique public basse tension qui alimente les bâtiments utilisés à des fins domestiques.
Émissions d'harmoniques IEC 61000-3-2	Classe A	
Émissions de scintillement IEC 61000-3-3	Conforme	

Distances de séparation recommandées entre les équipements de communication RF portables et mobiles et les tables d'imagerie et de gestion de la douleur Oakworks pour les équipements et systèmes qui ne sont PAS destinés au maintien de la vie.			
La table est conçue pour être utilisée dans un environnement électromagnétique dans lequel les perturbations RF émises sont contrôlées. Le client ou l'utilisateur de la table peut aider à empêcher toute interférence électromagnétique en maintenant une distance minimum entre les équipements de communication RF portables et mobiles (émetteurs) et la table tel que recommandé ci-dessous, suivant la puissance maximum des équipements de communication.			
Puissance de sortie nominale maximale de l'émetteur W	Distance de séparation en fonction de la fréquence de l'émetteur (m)		
	150 kHz à 80 MHz $d = 1{,}2 \sqrt{P}$	80 MHz à 800 MHz $d = 1{,}2 \sqrt{P}$	800 MHz à 2,5 GHz $d = 2{,}3 \sqrt{P}$
0,01	0,12	0,12	0,23
0,1	0,38	0,38	0,73
1	1,2	1,2	2,3
10	3,8	3,8	7,3
100	12	12	23
Pour les émetteurs dont la puissance de sortie nominale maximale n'est pas listée ci-dessus, la distance de séparation recommandée d en mètres (m) peut être calculée à l'aide de l'équation applicable à la fréquence de l'émetteur, où P représente la puissance de sortie maximale de l'émetteur en watts (W) selon le fabricant de l'émetteur.			
REMARQUE 1 : À 80 MHz et 800 MHz, la distance de séparation pour la gamme de fréquences supérieures s'applique.			
REMARQUE 2 : Ces lignes directrices ne s'appliquent pas nécessairement à toutes les situations. La propagation électromagnétique est affectée par l'absorption et la réflexion issue de structures, objets et personnes.			

ZONES D'OCCUPATION SIGNIFICATIVES

Les zones d'occupation significatives et le rayonnement parasite dans la zone de l'équipement d'imagerie sont indiqués ci-dessous conformément aux clauses 13.4 et 13.6 de la norme CEI 60601-1-3:2013.

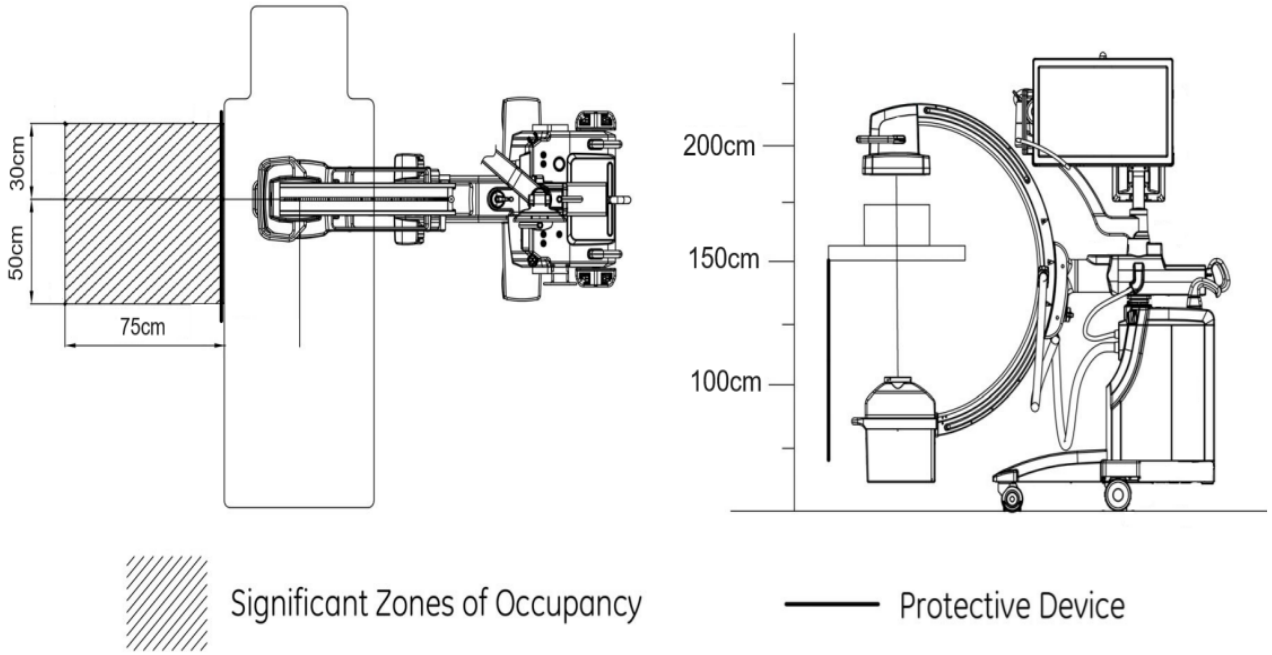

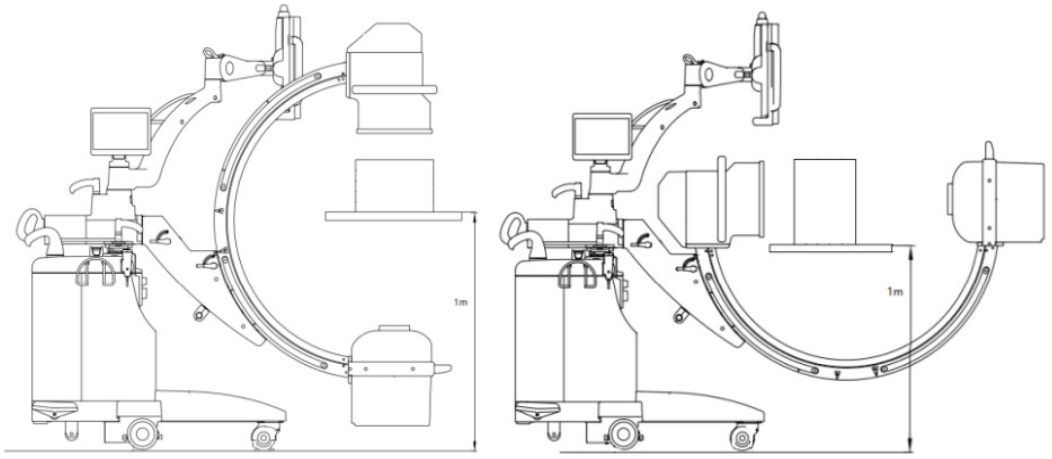

Vertical configuration

Horizontal configuration

ZONES D'OCCUPATION SIGNIFICATIVES

Essai Carte ISO Kerma selon la clause 203.13.4 de la norme EN 60601-2-43:2010. La mesure est réalisée sur 2 plans à une hauteur typique de 1,5 m par rapport au sol lorsque le système est en mode normal 110 kV, 4 mA. La surface de la table d'opération se trouve à 1,5 m du sol.

Cartes ISO Kerma typiques

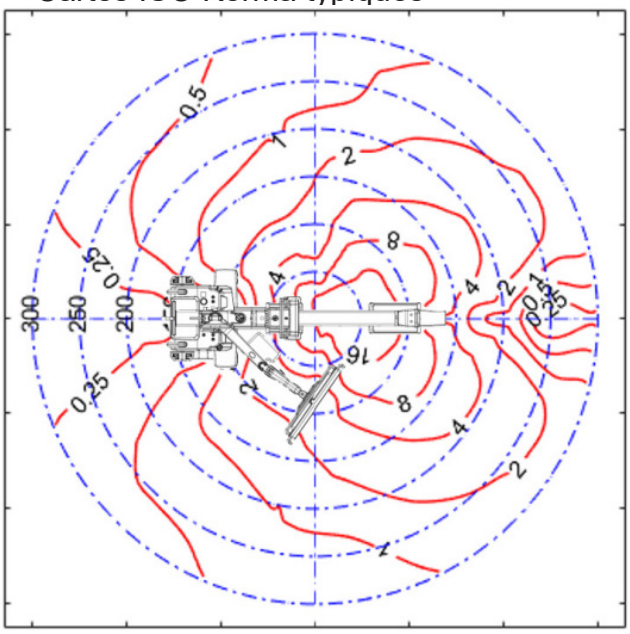

Configuration horizontale, 1,5 m

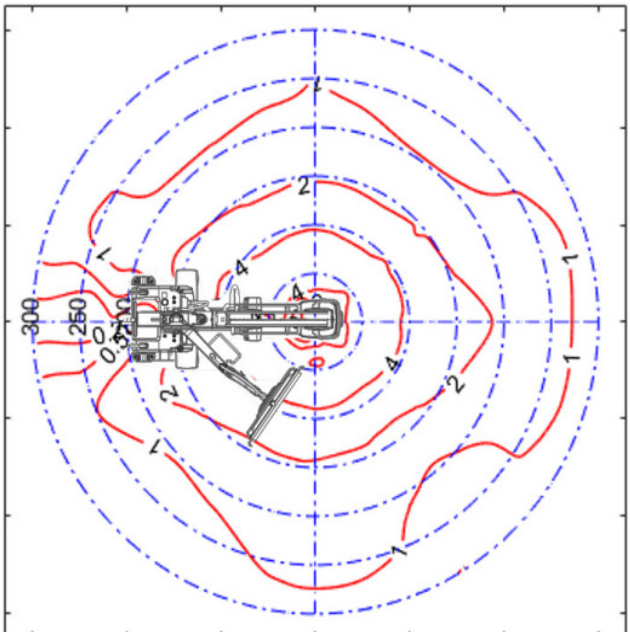

Configuration verticale, 1,5

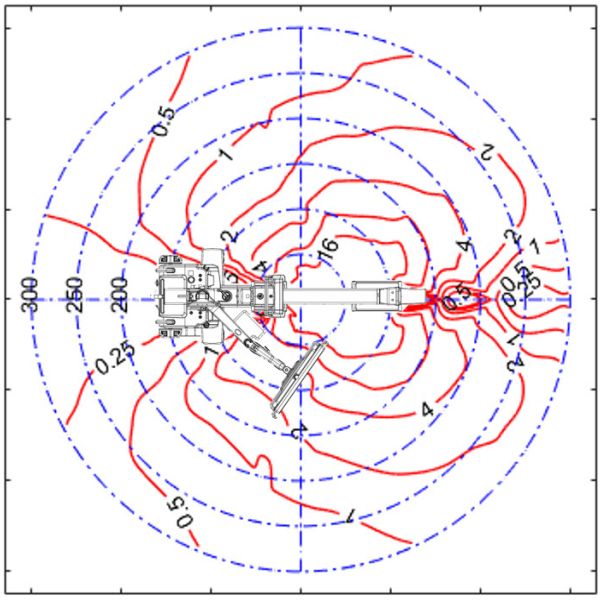

Configuration horizontale, 1,0 m

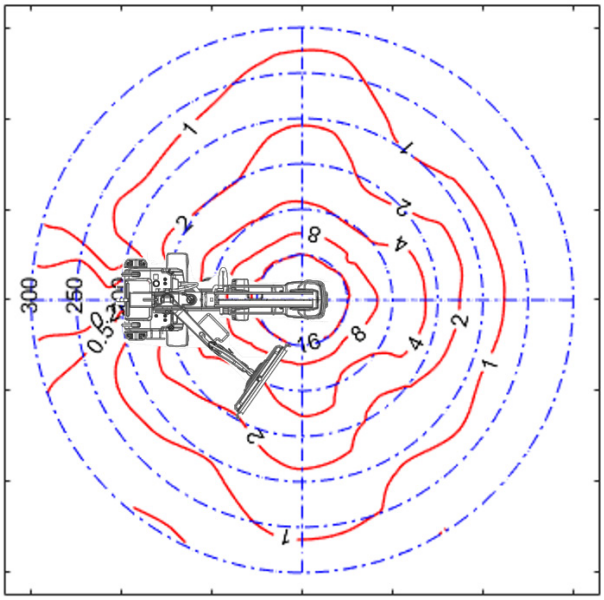

Configuration verticale, 1,0 m

ZONES D'OCCUPATION SIGNIFICATIVES

Débit de kerma dans l'air (in µGy/hr)

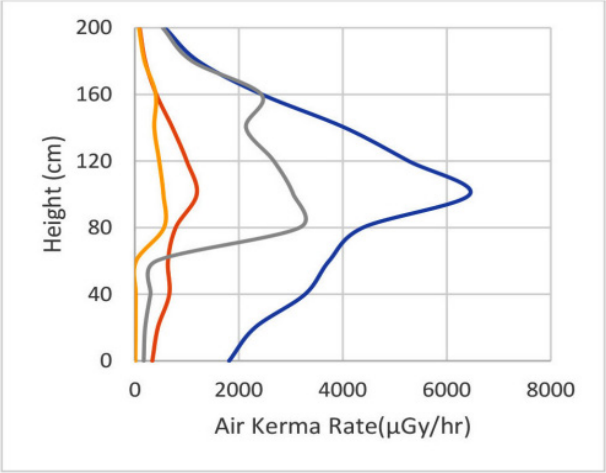

110kV/4mA Without Protective Device
70kV/3mA Without Protective Device
110kV/4mA With Protective Device
70kV/3mA With Protective Device

DANS LE CAS DES EXAMENS GASTRO-INTESTINAUX, LES LIMITES INDIQUÉES DANS LE TABLEAU CI-DESSOUS DE KERMA DANS L'AIR SUR UNE PÉRIODE D'UNE HEURE NE DOIVENT PAS ÊTRE DÉPASSÉES.

DÉBIT DE KERMA DANS L'AIR (EXAMENS GASTRO-INTESTINAUX)

Orientation du SUPPORT DU PATIENT	Région de hauteur liée au POINT DE RÉFÉRENCE du DÉTECTEUR DE RAYONNEMENT (au-dessus du sol) dans la ZONE D'OCCUPATION SIGNIFICATIVE cm	Débit maximal autorisé de KERMA dans l'AIR pendant une heure mGy
Horizontal ou vertical	0 à 40	1,5
Horizontal	40 à 200	0,15
Vertical	40 à 170	0,15

SIGNIFICANT ZONE OF OCCUPANCY

The significant zones of occupancy and the stray radiation in the imaging equipment zone are shown below according to clause 13.4 and 13.6 in IEC 60601-1-3:2013.

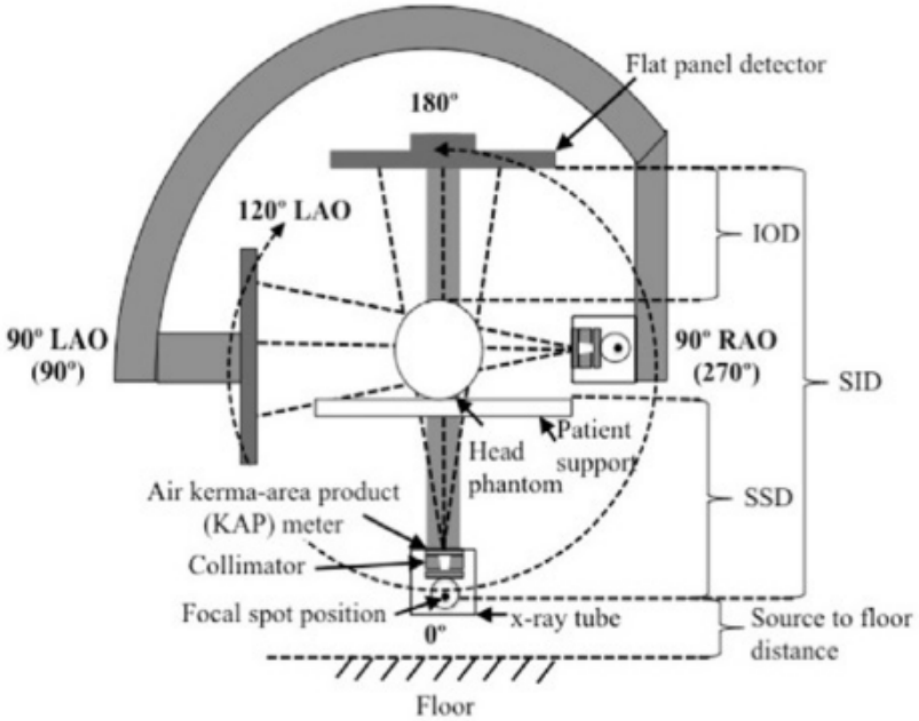

Positions du spot focal et du faisceau

ÉLIMINATION DU PRODUIT

L'élimination des tables d'imagerie et de gestion de la douleur Oakworks doit être conforme aux règlements et exigences applicables de l'agence pour la protection de l'environnement, de l'agence de santé publique au niveau de l'État, du Center for Disease Control (CDC), de la Occupational Safety and Health Administration (OSHA), de la Food and Drug Administration (FDA) des États-Unis, ainsi qu'aux règlements et exigences applicables de toute collectivité locale qui s'appliquent à ce produit.

MANUEL D'UTILISATION

OAKWORKS®
Tables d'imagerie

COORDONNÉES:

OAKWORKS® Inc.
923 East Wellspring Road
New Freedom, PA USA 17349
Phone: 717.235.6807
FAX: 717.235.6798
www.oakworksmed.com

CoYoMe B.V.
Edisonstraat 4
3261 LD Oud-Beijerland, The Netherlands
www.coyome.eu
Enrico Cohen
Enrico@coyome.nl
info@coyome.nl
Phone: +31 613.886.424

EU REP
Emergo Europe
Westervoortsedijk 60
6827 AT Arnhem
The Netherlands

CE MD

Intertek
3034177

CONFORMS TO:
ANSI/AAMI STD ES60601-1
IEC STD 60601-1 3RD EDITION
IEC STD 60601-1-2 4TH EDITION
IEC STD 60601-1-6 3RD EDITION
IEC STD 60601-2-32
CERTIFIED TO CAN/CSA STD C22.2 NO. 60601-1
CB TEST CERTIFICATE AND REPORT

Règlements de la FCC, titre 47, partie 15, sous-partie B, classe A. Rayonnement non intentionnel

REMARQUE : Cet équipement a fait l'objet de tests prouvant sa conformité aux limites imposées aux appareils numériques de classe A, conformément à la partie 15 des règlements de la FCC. Ces limites sont conçues pour fournir une protection raisonnable contre les interférences nuisibles lorsque l'équipement est utilisé dans un environnement commercial. Cet équipement produit, utilise et peut émettre de l'énergie de fréquence radio et, s'il n'est pas installé et utilisé conformément au manuel d'utilisation, peut provoquer des interférences nuisibles aux communications radio. L'exploitation de cet équipement dans une zone résidentielle risque de provoquer des interférences nuisibles, auquel cas l'utilisateur devra remédier à la situation à ses frais.

Avis : Tout incident grave survenu en relation avec l'appareil doit être signalé à Oakworks® Inc. et à l'autorité compétente de l'État membre dans lequel l'utilisateur et/ou le patient est établi.

Instructions d'origine
Référence pièce MMMNST0008-FR / Med-RA-PM-74
Révision : 21
Date de révision : 09/01/2026

Français, Imprimé aux États-Unis

Fabriqué aux États-Unis
avec des pièces américaines et importées.

OAKWORKS® MEDICAL PRODUCTS