GEBRUIKERSHANDLEIDING

OAKWORKS®

Beeldvormings- en pijnbestrijdingstafels

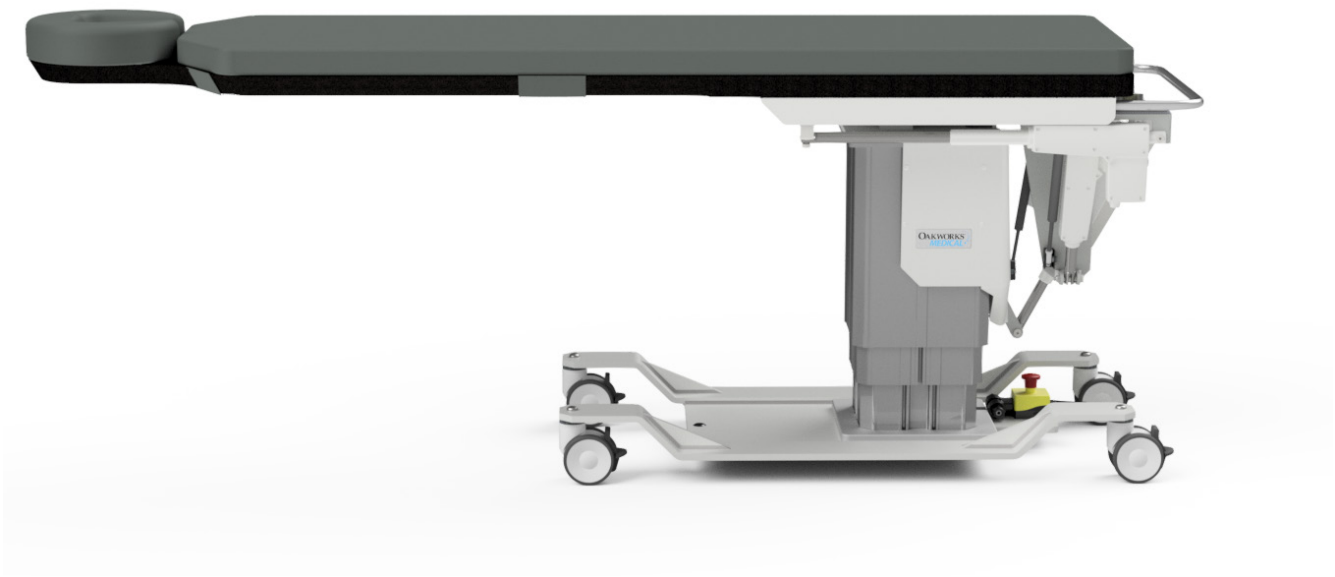

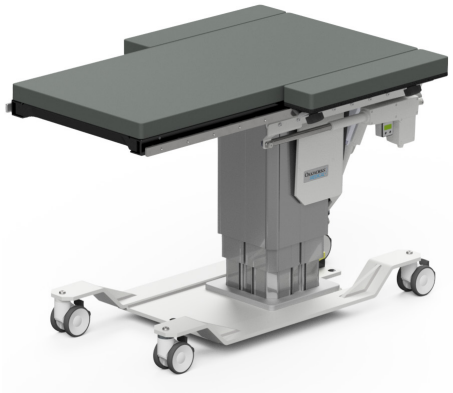

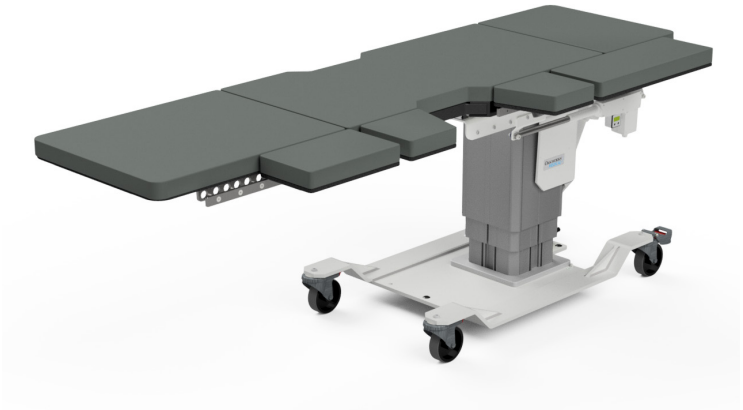

geproduceerd in de Verenigde Staten
met Amerikaanse & geïmporteerde onderdelen

www.oakworksmed.com · +1 717.235.6807

OAKWORKS® MEDICAL PRODUCTS

© Copyright 2022
OAKWORKS® , Inc.

Kennisgeving

De informatie in dit document kan zonder kennisgeving worden gewijzigd en mag niet worden geïnterpreteerd als een verbintenis van OAKWORKS®, Inc.

OAKWORKS®, Inc. moedigt verzoeken voor technische specificaties en dergelijke documentatie aan om nauwkeurigheid te verzekeren. De relevante documentatie is op aanvraag beschikbaar.

OAKWORKS®, Inc. aanvaardt geen verantwoordelijkheid voor incidentele of gevolgschade in verband met of als gevolg van het verstrekken, de prestatie of het gebruik van dit document en het programmamateriaal dat het beschrijft.

Afgedrukt in de VS

Alle rechten voorbehouden. Niets uit dit document mag gekopieerd, gereproduceerd of in een andere taal vertaald worden zonder voorafgaande schriftelijke toestemming van OAKWORKS®, Inc.

OAKWORKS® is een gedeponeerd handelsmerk van OAKWORKS®, Inc.

INHOUDSOPGAVE

Beschrijving van productgebruik 1

Belangrijke veiligheidsinstructies

- Identificatie van symbolen 1
- Contra-indicaties 1
- Veiligheidsinstructies 2-3

Productbeschrijving & foto

- CFPM100 4
- CFPM200 5-6
- CFPM300 7-8
- CFPM400 9-10
- CFPM201 11-12
- CFPM301 13-14
- CFPM302 15-16
- CFPMB301 - Bariatrie 17-18
- CFPM401 19-20
- CFLU401 - Lithotripsie 21-22
- CFUR301 - Urologie 23-24
- CFUR401 - Urologie 25-26

Installatie

- Aarding 27

Gebruiksaanwijzing

- Belniveau 28
- Hoekindicator 28
- Bevestigingsband voor patiënt 28
- Tafelkussen verwijderen / vervangen 29
- Hoefijzervormige Kussen Afstellen (alleen tafels met ingebouwde hoofdsteun) 29
- Zwenkwiel met vergrendelsysteem gebruiken 30
- Noodstop 30
- Gewichtsbeperkingen & gebruik door patiënten 31
- Zakhoepel voor urologietafel 31
- Lithotripsie/urologie & urologietafel laterale verlengingen 32
- Lithotripsie/urologie & urologietafel eindverlengingen 33
- Lithotripsietafel gebruikt als urologietafel 33
- Armsteun van koolstofvezel 34
- Instelbare T-stangklem 34
- Wervelkolomsteun II 35
- Verbreding fluoroscopietafel 35

Referentie - Diagrammen van bruikbaar gebied voor beeldvorming

- CFPM100 - tafels met ingebouwde hoofdsteun & rechthoekige tafels 36-37
- CFPM200 tot en met CFPM401 - tafel met ingebouwde hoofdsteun 38
- CFPM200 tot en met CFPM401 - rechthoekige tafel 39
- CFUR301 & CFUR401 - Urologietafel 40
- CFLU401 – Lithotripsie- / Urologietafel 41

Reinigen & desinfectie / Inspecties / Garantie

- Aanbevolen desinfecteermiddelen/ reinigingsmiddelen 42
- Reinigingsprocedure 42
- Inspecties & onderhoud 43
- Garantie-informatie 43

Unieke hulpmiddelenidentificatie (UDI) Informatie 44

Specificaties

- Productspecificaties 45
- Omgevingsomstandigheden 45
- Elektrische specificaties 45
- Leidraad en verklaring van de fabrikant - Elektromagnetische emissies 46
- Aanbevolen scheidingsafstanden 46
- Significante Bezettings Zone 47-50
- Leidraad en verklaring van de fabrikant - Productverwijdering 50

Contactinformatie ..... achterkant

BESCHRIJVING VAN HET PRODUCTGEBRUIK / BELANGRIJKE VEILIGHEIDSAANWIJZINGEN

BESCHRIJVING VAN PRODUCTGEBRUIK

De OAKWORKS® beeldvormings- en pijnbestrijdingstafels zijn radiografietafels die bedoeld zijn voor gebruik met mobiele of compacte stationaire beeldvormingssystemen met C-arm. Ze zijn in het bijzonder geschikt voor beeldvorming bij pijnbestrijding en therapeutische procedures. Deze tafels zijn geschikt voor gebruik bij diagnostische röntgenbeeldvorming en beeldvorming tijdens therapeutische procedures zoals ruggenmerginjecties, vertebroplastiekprocedures en andere procedures voor pijnbeheersing.
De CFLU en CFUR tafels zijn ontworpen voor lithotripsie en urologische procedures. Ze moeten bediend worden door medische professionals in een medische omgeving. Er is geen speciale training nodig, maar het is belangrijk dat de onderstaande veiligheidsaanwijzingen worden doorgenomen voor de veiligheid van de technicus en de patiënt. De medische professional dient deze handleiding volledig te lezen en te begrijpen voordat hij of zij de tafel gebruikt bij een patiënt.

LET OP: De EMISSIE-eigenschappen van deze apparatuur maken de apparatuur geschikt voor gebruik in industriële gebieden en ziekenhuizen (CISPR 11 klasse A). Bij gebruik in een woonomgeving (waarvoor CISPR 11 klasse B gebruikelijk is vereist) biedt het apparaat mogelijk onvoldoende bescherming tegen radiofrequente communicatiediensten. De gebruiker moet mogelijk risicobeperkende maatregelen nemen, zoals het anders richten of verplaatsen van de apparatuur.

IDENTIFICATIE VAN SYMBOLEN

Dit symbool, wanneer het wordt gebruikt in deze handleiding en op productetiketten, staat voor een waarschuwing. Zorg dat u alle voorzorgsmaatregelen en waarschuwingen leest en opvolgt.

Dit symbool, dat in deze handleiding en op productetiketten wordt gebruikt, waarschuwt tegen gevaar voor elektrische schokken. Zorg dat u alle waarschuwingen leest en opvolgt.

Dit symbool, dat in deze handleiding en op productetiketten wordt gebruikt, wijst op de mogelijkheid van blootstelling aan schadelijke röntgenstraling. Zorg dat u alle waarschuwingen goed leest en opvolgt.

Dit symbool, wanneer het wordt gebruikt in deze handleiding en op productetiketten, geeft aan dat de tafel en onderdelen toegepaste onderdelen van Type B zijn volgens IEC 60601-1.

Dit symbool, wanneer het wordt gebruikt in deze handleiding en op productetiketten, duidt op een beschermende aardgeleider.

Dit symbool, wanneer het wordt gebruikt in deze handleiding en op productetiketten, geeft de naam en het adres van de fabrikant aan.

Dit symbool, wanneer het wordt gebruikt in deze handleiding en op productetiketten, geeft het productieland en de productiedatum van het apparaat ernaast.

Dit symbool, wanneer het wordt gebruikt in deze handleiding en op productetiketten, duidt op wisselstroom (AC).

Dit symbool, dat in deze handleiding en op productetiketten wordt gebruikt, duidt op gelijkstroom (DC).

Dit symbool wordt gebruikt om aan te geven dat de technicus de handleiding moet raadplegen.

Zitten is hier niet toegestaan.

CONTRA-INDICATIES

De Oakworks beeldvormings- en pijnbestrijdingstafels mogen niet worden gebruikt met beeldvormingssystemen die versterkingsschermen of filmcassettes hebben die groter zijn dan 30 cm (12 inch) wanneer er van een schuine gezichtshoek gebruik wordt gemaakt. De tafels zijn niet ontworpen voor en mogen niet worden gebruikt met beeldvorming door magnetische resonantie (MRI).

BELANGRIJKE VEILIGHEIDSAANWIJZINGEN

VOORZORGSMAATREGELEN

LEES EN BEWAAR DEZE INSTRUCTIES

Inspecteer de tafel na het uitpakken grondig op schade. Gebruik de tafel niet als u denkt dat er een probleem is en bel onze afdeling Klantenservice op 800-916-4612.

Onjuist gebruik van dit hulpmiddel kan letsel veroorzaken. Zorg dat u vóór gebruik de gehele gebruiksaanwijzing leest.

Gewichtsbeperking (patiënt en accessoires): 227 kg / 500 lbs. gelijkmatig verdeeld. (Bariatrietafel alleen: 340 kg / 750 lbs.)

Niet voorbij de waarschuwingsstreep op het koolstofvezel tafelblad gaan zitten. Op de niervergruizing / urologietafel - Ga niet op de verlengingen zitten (Gewichtslimiet: 200 lbs. / 91 kg.)

De tafel heeft vier vergrendelbare zwenkwielen, zodat hij binnen de beeldvormingkamer verplaatst kan worden. De tafel kan ongewild worden bewogen. Vergrendel de zwenkwielen alvorens de patiënt te scannen. Vergrendel de zwenkwielen bij het op- en afgaan van de tafel.

De tafel mag niet worden gebruikt naast of gestapeld op andere toestellen wegens het gevaar van elektronische interferentie. Als het nodig is de tafel naast of gestapeld op andere toestellen te gebruiken, moet worden gecontroleerd of de tafel normaal werkt in de opstelling waarin hij wordt gebruikt.

Het gebruik van andere accessoires, transducenten en kabels dan gespecificeerd is (met uitzondering van transducenten en kabels die verkocht worden door de fabrikant van dit toestel als vervangingsonderdelen voor interne componenten), kan leiden tot verhoogde emissies of verminderde immuniteit van de tafel.

De tafel is ontworpen als onafhankelijke tafel die gebruikt wordt met radiografische apparatuur. De tafel mag niet worden gewijzigd of ingebouwd in andere uitrusting.

Er kunnen knelpunten onder het tafelblad zijn. Zorg dat er zich geen lichaamsdelen onder het tafelblad bevinden wanneer de tafel beweegt.

Zorg ervoor dat de tafel zo laag mogelijk staat voordat een ambulante patiënt eraf stapt. De patiënt kan anders het evenwicht verliezen en vallen.

De veiligheidsband moet om de patiënt worden vastgemaakt voordat de tafels worden gebruikt.

Bij medische elektrische toestellen moeten speciale voorzorgsmaatregelen worden genomen wat betreft EMC en ze moeten geïnstalleerd en in gebruik genomen worden volgens de EMC-informatie aan het einde van deze handleiding.

Draagbare en verplaatsbare RF-communicatieapparatuur kan medische elektrische toestellen beïnvloeden.

Deze tafel is niet geschikt voor gebruik in de nabijheid van een ontvlambaar anesthesiemengsel met lucht, zuurstof of stikstofoxide.

Gevaar voor elektrische schokken. De voedingseenheid/bedieningsmodule bevindt zich binnen de hefzuil en onder het tafelblad. Er bevinden zich geen onderdelen in die door de gebruiker kunnen worden onderhouden. Laat dit over aan hiervoor bevoegd personeel. Haal de stekker uit het wandstopcontact voordat deze op de voedingseenheid aangesloten kabels aanraakt.

Om het risico op een elektrische schok te vermijden, mag het toestel alleen worden verbonden met een elektrisch stopcontact dat op de juiste manier geaard is. Zie de AARDINGSINSTRUCTIES in deze handleiding.

Betrouwbare aarding kan alleen worden gerealiseerd wanneer de apparatuur is aangesloten op een equivalent stopcontact met 3 pinnen dat speciaal geschikt is voor ziekenhuisgebruik.

De medische tafels van Oakworks zijn ontworpen en gebouwd om vele jaren betrouwbare dienst te leveren. Leef alle plaatselijke voorschriften en wetten na wanneer de in deze tafel gebruikte elektrische componenten worden weggegooid.

Oefen geen overmatige kracht uit op het hand- / voetpedaal, aangezien dit de bediening kan beschadigen.

Gebruik het hand- / voetpedaal niet als er tekenen van slijtage of schade zichtbaar zijn, aangezien dit onbedoelde bewegingen kan veroorzaken.

VOORZORGSMAATREGELEN

Wanneer u de handbediening niet gebruikt, bewaar deze op de handrail die is bevestigd aan de achterzijde van het tafelblad.
De tafel is niet bestemd voor reanimatie (CPR).Het beoogde gebruik voor de rechthoekige en ingebouwde gezichtssteun vereist geen hoezen.
Het gebruik van steriele hoezen wordt aangeraden voor litho-/urologieproducten voor bepaalde procedures en wanneer het gebruik van de zakhoepel voor de urologietafel is vereist.
Abnormale tafelfuncties zullen zichtbaar zijn voor de operator, zoals twee functies/verplaatsingen die gelijktijdig actief zijn. Dit is een aanwijzing dat de tafel niet correct functioneert als gevolg van een fout (kort/open) in de bedieningscomponenten.
De accessoires van Oakworks mogen alleen worden gebruikt met de producten van Oakworks. Het gebruik van andere accessoires dan die van Oakworks zoals armsteunen en kussens kunnen de patiënt mogelijk blootstellen aan overmatige bestraling.

WAARSCHUWING

Om het risico op brandwonden, brand, elektrische schok of letsel aan personen te verkleinen:

1. Haal de stekker uit het stopcontact voordat u het toestel reinigt.
2. Haal de stekker uit het stopcontact voordat u onderdelen verwijdert of toevoegt.
3. Het toestel mag nooit gebruikt worden als het stroomsnoer of de stekker beschadigd zijn, als het niet naar behoren werkt, als het op de grond of in water is gevallen of beschadigd is. Neem voor gebruik contact op met de klantenservice van Oakworks.
4. Bewaar het stroomsnoer uit de buurt van verwarmde oppervlakken.
5. Plaats nooit voorwerpen in openingen of laat nooit voorwerpen in openingen vallen.
6. Gebruik dit toestel niet buitenshuis.
7. Het toestel mag niet gebruikt worden in ruimtes waar aerosolen (sprays) gebruikt worden of waar zuurstof wordt toegediend.

GEVAAR

Er bestaat een mogelijkheid van blootstelling aan schadelijke röntgenstraling wanneer deze tafel wordt gebruikt. Het gebruik van geschikte beschermingsmiddelen tegen röntgenstralen is nodig om bescherming te bieden aan zowel de technicus als de patiënt Beschermingsmiddelen tegen röntgenstralen voor de patiënt buiten het beoogde doelgebied worden aanbevolen om blootstelling aan verspreide straling van de röntgenbron te voorkomen.

Het tafelblad heeft een typisch aluminium filterequivalent van 1,10 mm zoals gemeten is bij 100 kVp en een halfwaardelaag (HVL) van 3,6 mm. (OPMERKING: De bariatrietafel heeft een typisch aluminium filterequivalent van 1,50 mm zoals gemeten is bij 100 kVp en een halfwaardelaag (HVL) van 3,6 mm.

- Oakworks beeldvormings- en pijnbestrijdingstafels kunnen worden gebruikt voor röntgenbeeldvorming waarbij het röntgenapparaat zich onder het tafelblad bevindt en de beeldontvanger zich boven de tafel bevindt Dit is de aanbevolen manier. De tafels kunnen worden gebruikt voor röntgenbeeldvorming waarbij het röntgenapparaat zich boven het tafelblad bevindt en de beeldontvanger zich onder de tafel bevindt Bij deze toepassing wordt de patiëntaan meer röntgenstralen blootgesteld. De technicus moet deze kwestie afwegen tegen de beeldvormingvereisten en kwesties van blootstelling van de patiënt.
- De beeldvormings- en pijnbestrijdingstafels kunnen worden gebruikt met de röntgengenerator boven de tafel en een filmcassette op de tafel. (Lees de contra-indicaties i.v.m. de grootte van de filmcassette).
- De röntgengenerator mag zich nooit boven de tafel bevinden wanneer de Oakworks beeldvormings- en pijnbestrijdingstafels en de Oakworks wervelkolomsteun en het kussen voor buikligging samen worden gebruikt. Bij dit soort gebruik moetde röntgengenerator onder de tafel staan en moet het versterkingsscherm voor beeldvorming of de filmcassette zich boven de tafel bevinden.
- Gebruik de bediening niet in de SIGNIFICANTE BEZETTINGSZONE.

WAARSCHUWING

Dit medische hulpmiddel is MR-onveilig en moet buiten de MRI-scannerruimte blijven.

CFPM100

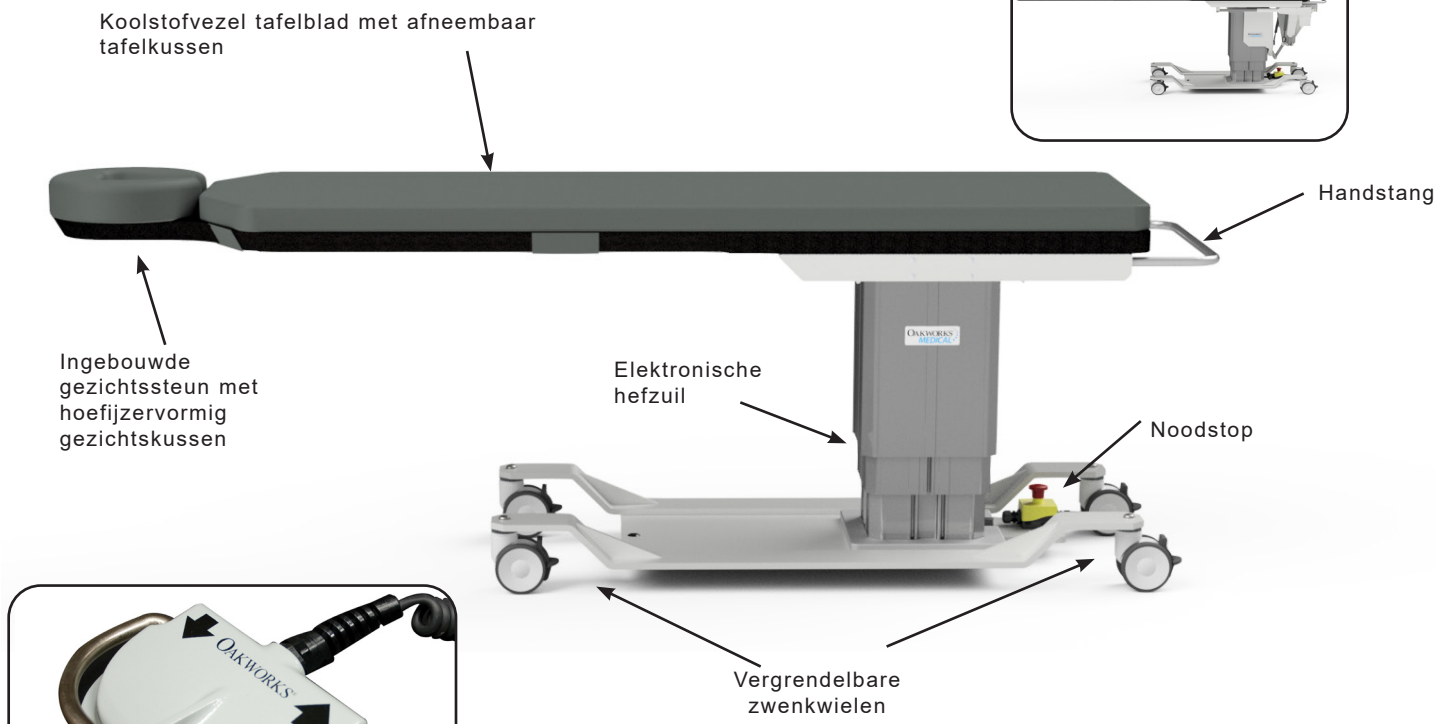

CFPM 100 Voetpedaal

VOORZORGSMAATREGELEN

Oefen geen overmatige kracht uit op het voetpedaal, aangezien dit de bediening kan beschadigen. Gebruik het voetpedaal niet als er tekenen van slijtage of schade zichtbaar zijn, omdat dit onbedoelde bewegingen kan veroorzaken.

STANDAARD SPECIFICATIES	
Hoogtebeweging	Aangedreven 22”-40” (56-102 cm)
Voetschakelaar	Hoogtebeweging
Tafelbladkeuze: - Ingebouwde hoofdsteun - Rechthoekig	 22” (56 cm) B x 84” (214 cm) L 24” (61 cm) B x 80” (203 cm) L
Spanningsopties van de tafel	120V/60Hz of 230V/50Hz
Tafelcapaciteit	500 lbs. (227 kg) gelijkmatig verdeeld
4” (10 cm) Vergrendelbare zwenkwielen	Zwenkwielen vergrendelen / ontgrendelen voor mobiele of permanente positionering
Vulling	2” (5 cm) Comfortschuim™
Hoefijzervormig gezichtskussen	Alleen ingebouwde hoofdsteun
Bevestigingsband voor patiënt	Moet bij alle procedures gebruikt worden gebruikt worden
Tafelgewicht	343 lbs. (146 kg)

OPTIES
5” (13 cm) Vergrendelbare zwenkwielen
Internationale elektrische configuraties
1” (2,5 cm) Tafelkussen
ACCESSOIRES
Armsteun van koolstofvezel
Wervelkolomsteun II
Instelbare T-stangklem
Verbreding fluoroscopietafel

Lees het onderdeel Specificaties voor de elektrische specificaties.

CFPM200

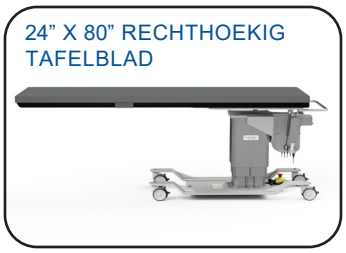

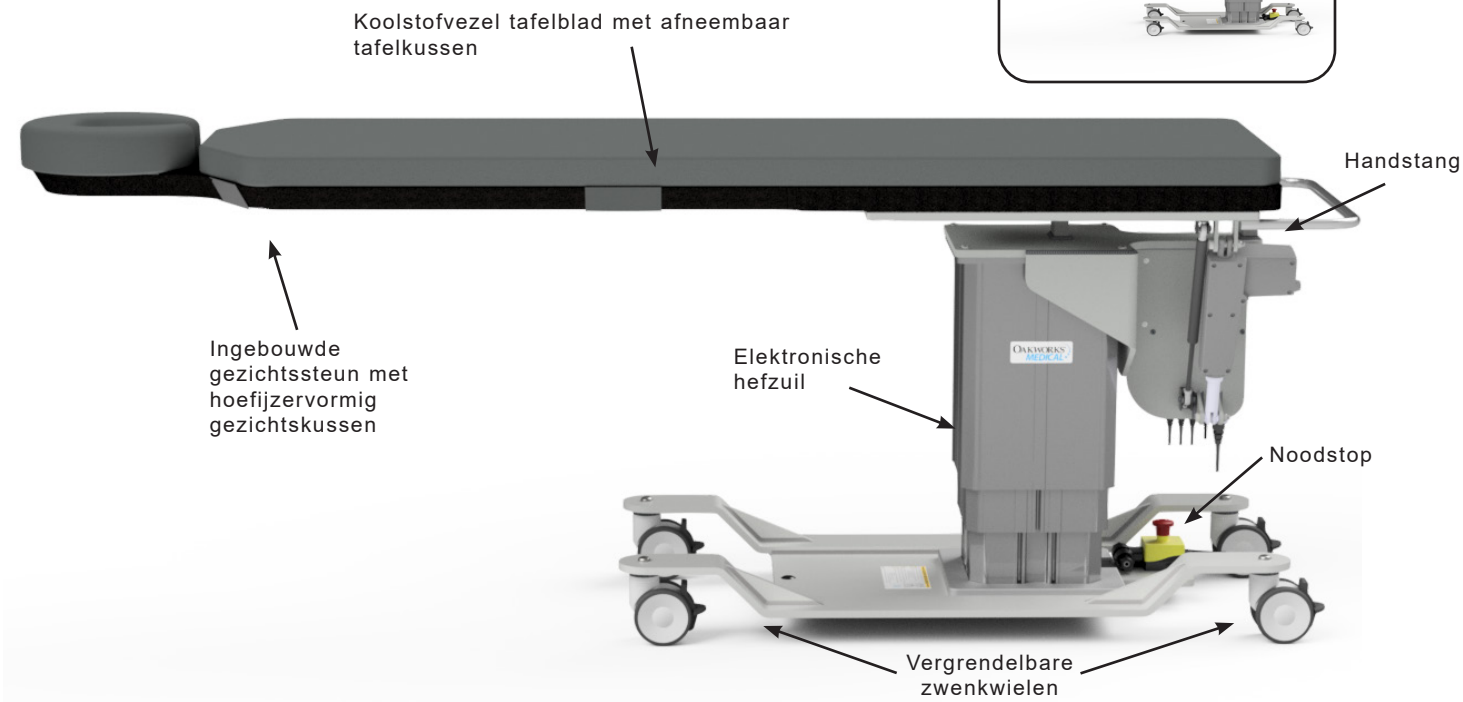

STANDAARD SPECIFICATIES	
Beweging 1	Aangedreven 25”-43” (64-109 cm) hoogtebereik
Beweging 2	Aangedreven ±15 kanteling om lengteas
Handschakelaar	Alle aangedreven bewegingen
Tafelbladkeuze: - Ingebouwde hoofdsteun - Rechthoekig	22” (56 cm) B x 84” (214 cm) L 24” (61 cm) B x 80” (203 cm) L
Spanningsopties van de tafel	120V/60Hz of 230V/50Hz
Tafelcapaciteit	500 lbs. (227 kg) gelijkmatig verdeeld
4” (10 cm) Vergrendelbare zwenkwielen	Zwenkwielen vergrendelen / ontgrendelen voor mobiele of permanente positionering
Vulling	2” (5 cm) Comfortschuim™
Hoefijzervormig gezichtskussen	Alleen ingebouwde hoofdsteun
Bevestigingsband voor patiënt	Moet bij alle procedures gebruikt worden
Tafelgewicht	405 lbs. (184 kg)

OPTIES
5” (13 cm) Vergrendelbare zwenkwielen
Internationale elektrische configuraties
1” (2,5 cm) Tafelkussen
ACCESSOIRES
Armsteun van koolstofvezel
Wervelkolomsteun II
Instelbare T-stangklem
Verbreding fluoroscopietafel

Lees het onderdeel Specificaties voor de elektrische specificaties.

BEDIENINGSWERKZAAMHEDEN - CFPM 200

VOORZORGSMAATREGELEN

Oefen geen overmatige kracht uit op het voetpedaal, aangezien dit de bediening kan beschadigen. Gebruik het voetpedaal niet als er tekenen van slijtage of schade zichtbaar zijn, omdat dit onbedoelde bewegingen kan veroorzaken.

De CFPM 200 biedt elektronische positionering in verticale hoogte en zijwaartse kanteling. Bedien de handbediening en het optionele voetpedaal zoals hieronder getoond om deze functies van de tafel te bedienen. Test alle functies van de tafel voordat u deze bij een patiënt gebruikt. Wanneer u de handbediening niet gebruikt, bewaar deze op de leuning die is bevestigd aan de achterzijde van het tafelblad.

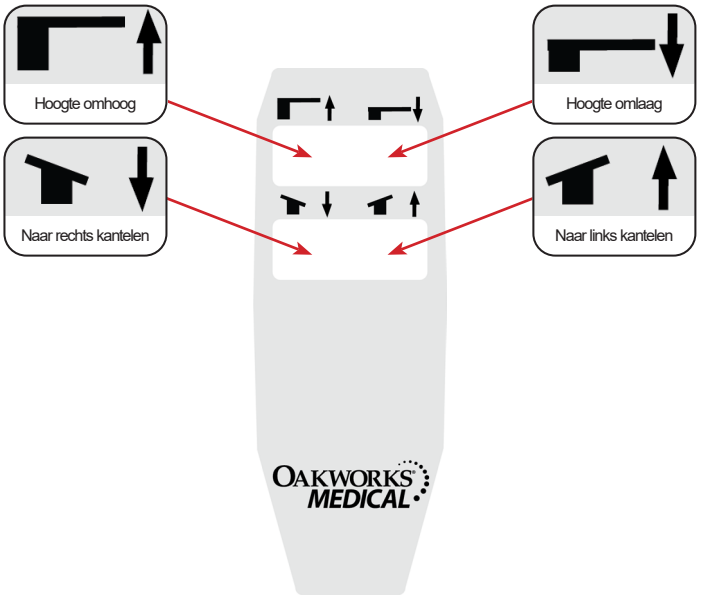

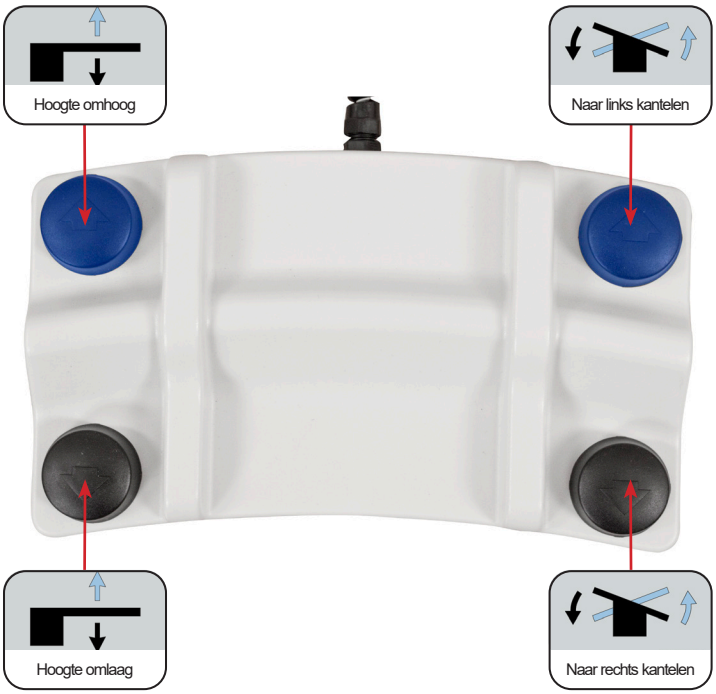

VOORZORGSMAATREGELEN

De stijgplaat met voetbediening voorkomt dat de voetbediening vast komt te zitten onder de basis van de tafel of tussen de kolom en de basis naarmate de kolom daalt. Dit vermindert het risico op onbedoelde bewegingen van de tafel omdat de toetsen van de voetbediening per ongeluk worden geactiveerd.

PRODUCTBESCHRIJVING
(FAMILIEPRODUCTEN VOOR BEELDVORMING EN PIJNBESTRIJDING)

CFPM300

24” X 80” RECHTHOEKIG TAFELBLAD

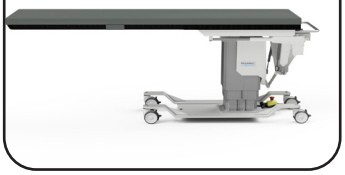

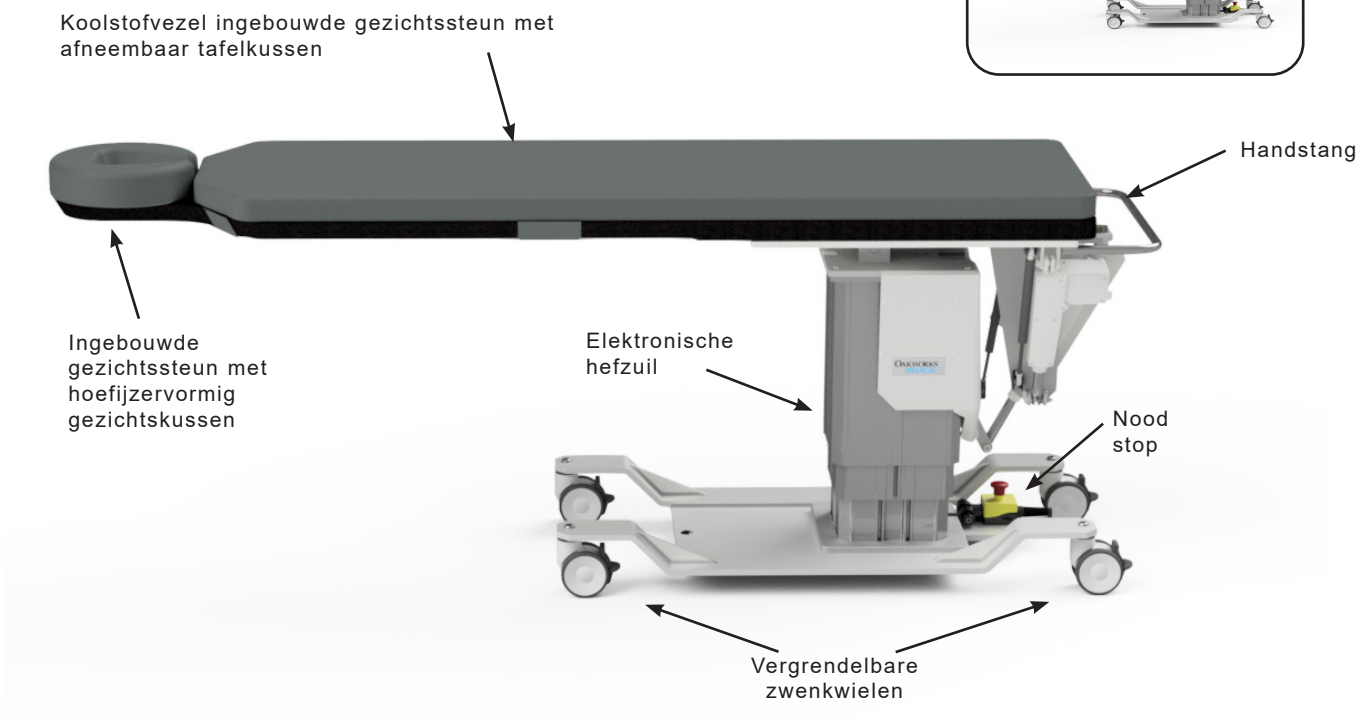

STANDAARD SPECIFICATIES	
Beweging 1	Aangedreven 26”-43” (66-109 cm) hoogtebereik
Beweging 2	Aangedreven 15° Trendelenburg-kanteling Aangedreven 11° omgekeerde Trendelenburg-kanteling
Beweging 3	Aangedreven ±15 kanteling om lengteas
Handschakelaar	Alle aangedreven bewegingen
Tafelbladkeuze: - Ingebouwde hoofdsteun - Rechthoekig	 22” (56 cm) B x 84” (214 cm) L 24” (61 cm) B x 80” (203 cm) L
Spanningsopties van de tafel	120V/60Hz of 230V/50Hz
Tafelcapaciteit	500 lbs. (227 kg) gelijkmatig verdeeld
4” (10 cm) Vergrendelbare zwenkwielen	Zwenkwielen vergrendelen / ontgrendelen voor mobiele of permanente positionering
Vulling	2” (5 cm) Comfortschuim™
Hoefijzervormig gezichtskussen	Alleen ingebouwde hoofdsteun
Bevestigingsband voor patiënt	Moet bij alle procedures gebruikt worden
Tafelgewicht	498 lbs. (226 kg)

OPTIES
5” (13 cm) Vergrendelbare zwenkwielen
Internationale elektrische configuraties
Voetschakelaar
1” (2,5 cm) Tafelkussen
ACCESSOIRES
Armsteun van koolstofvezel
Wervelkolomsteun II
Instelbare T-stangklem
Verbreding fluoroscopietafel

Lees het onderdeel Specificaties voor de elektrische specificaties.

BEDIENINGSWERKZAAMHEDEN - CFPM 300

VOORZORGSMAATREGELEN

Oefen geen overmatige kracht uit op het voetpedaal, aangezien dit de bediening kan beschadigen. Gebruik het voetpedaal niet als er tekenen van slijtage of schade zichtbaar zijn, omdat dit onbedoelde bewegingen kan veroorzaken.

De CFPM 300 biedt verticale hoogte, Trendelenburg Tilt en Lateral Tilt positionering met elektronisch gemak. Bedien de handbediening en het optionele voetpedaal zoals hieronder getoond om deze functies van de tafel te bedienen. Test alle functies van de tafel voordat u deze bij een patiënt gebruikt. Wanneer u de handbediening niet gebruikt, bewaar deze op de leuning die is bevestigd aan de achterzijde van het tafelblad.

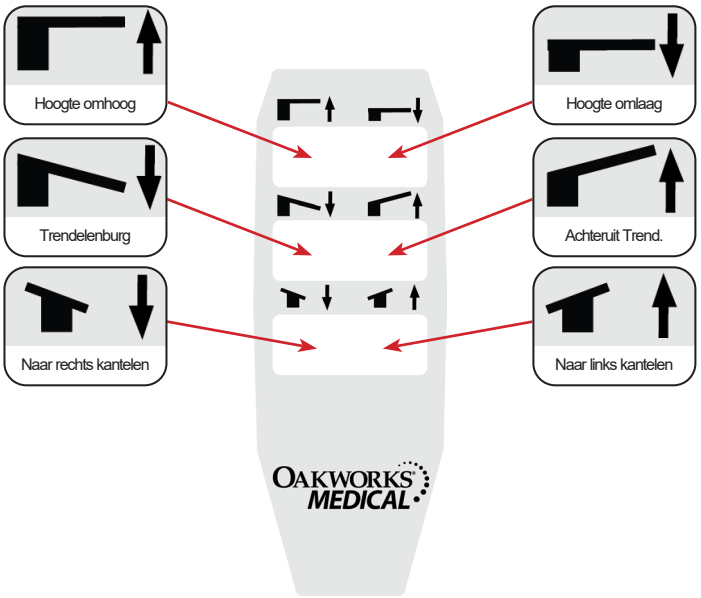

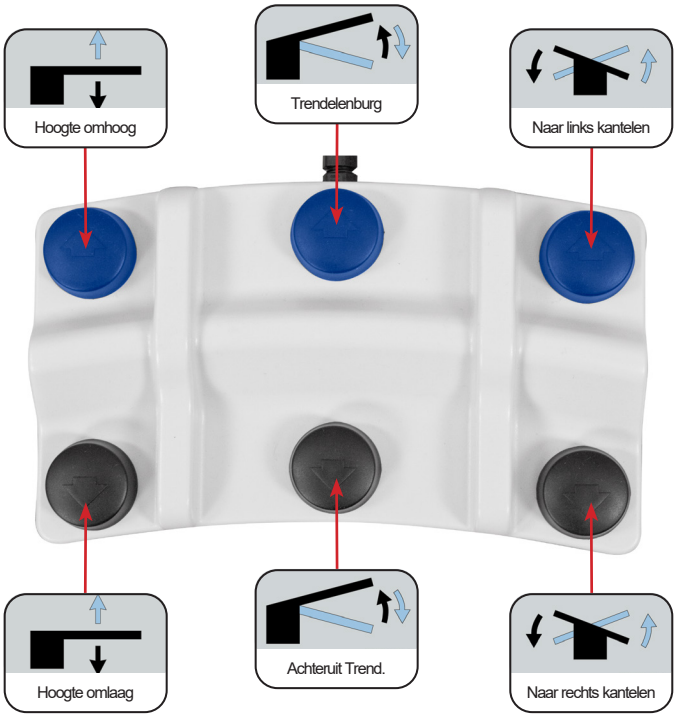

VOORZORGSMAATREGELEN

De stijgplaat met voetbediening voorkomt dat de voetbediening vast komt te zitten onder de basis van de tafel of tussen de kolom en de basis naarmate de kolom daalt. Dit vermindert het risico op onbedoelde bewegingen van de tafel omdat de toetsen van de voetbediening per ongeluk worden geactiveerd.

PRODUCTBESCHRIJVING
(FAMILIEPRODUCTEN VOOR BEELDVORMING EN PIJNBESTRIJDING)

CFPM400

24” X 80” RECHTHOEKIG TAFELBLAD

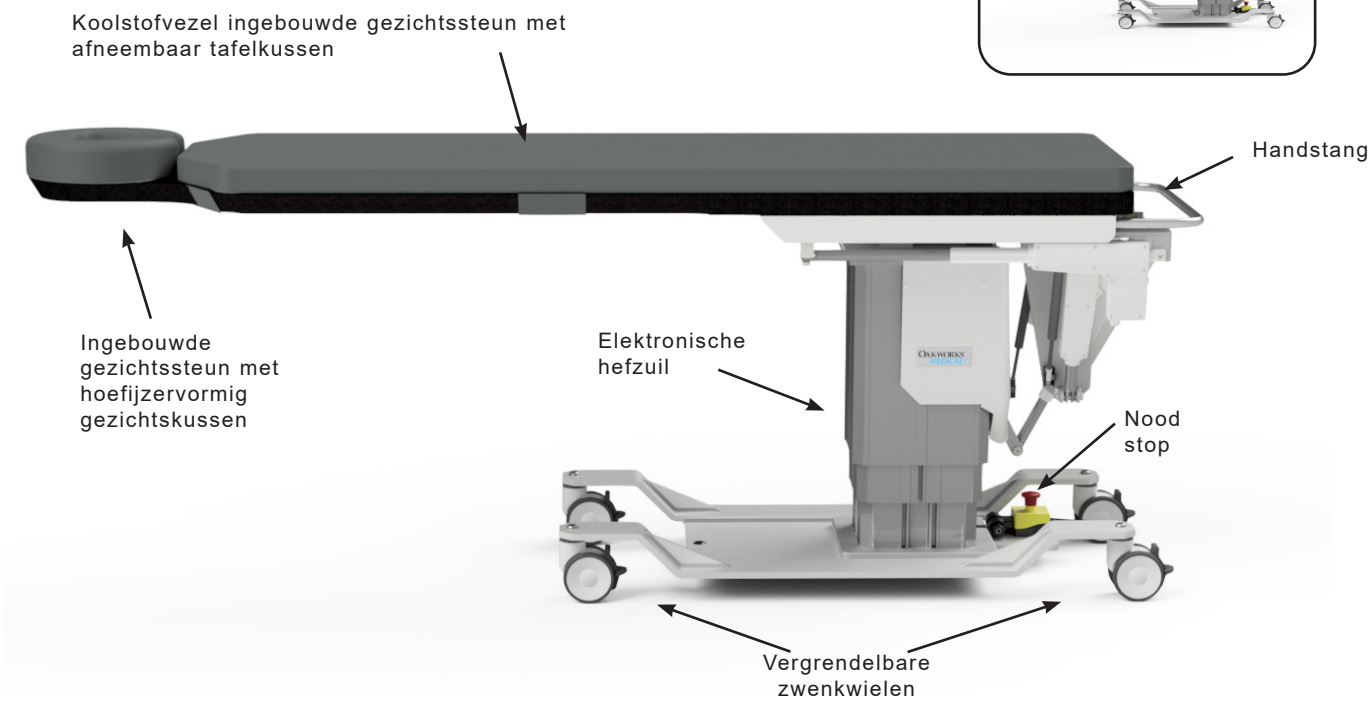

STANDAARD SPECIFICATIES	
Beweging 1	Aangedreven 26”-43” (66-109 cm) hoogtebereik
Beweging 2	Aangedreven 15° Trendelenburg-kanteling Aangedreven 11° omgekeerde Trendelenburg-kanteling
Beweging 3	Aangedreven ±15° kanteling om lengteas
Beweging 4	Aangedreven 10” (25 cm) lengteverplaatsing
Handschakelaar	Alle aangedreven bewegingen
Tafelbladkeuze: - Ingebouwde hoofdsteun - Rechthoekig	 22” (56 cm) B x 84” (214 cm) L 24” (61 cm) B x 80” (203 cm) L
Spanningsopties van de tafel	120V/60Hz of 230V/50Hz
Tafelcapaciteit	500 lbs. (227 kg) gelijkmatig verdeeld
4” (10 cm) Vergrendelbare zwenkwielen	Zwenkwielen vergrendelen/ ontgrendelen voor mobiele of permanente positionering
Vulling	2” (5 cm) Comfortschuim™
Hoefijzervormig gezichtskussen	Alleen ingebouwde hoofdsteun
Bevestigingsband voor patiënt	Moet bij alle procedures gebruikt worden
Tafelgewicht	498 lbs. (226 kg)

Lees het onderdeel Specificaties voor de elektrische specificaties.

OPTIES
5” (13 cm) Vergrendelbare zwenkwielen
Internationale elektrische configuraties
Voetschakelaar
1” (2,5 cm) Tafelkussen
ACCESSOIRES
Armsteun van koolstofvezel
Wervelkolomsteun II
Instelbare T-stangklem
Verbreding fluoroscopietafel

BEDIENINGSWERKZAAMHEDEN - CFPM 400

VOORZORGSMAATREGELEN

Oefen geen overmatige kracht uit op het voetpedaal, aangezien dit de bediening kan beschadigen. Gebruik het voetpedaal niet als er tekenen van slijtage of schade zichtbaar zijn, omdat dit onbedoelde bewegingen kan veroorzaken.

De CFPM 400 biedt verticale hoogte, Trendelenburg Tilt, Lateral Tilt en Longitudinal Travel positionering met elektronisch gemak. Bedien de handbediening en het optionele voetpedaal zoals hieronder getoond om deze functies van de tafel te bedienen. Test alle functies van de tafel voordat u deze bij een patiënt gebruikt. Wanneer u de handbediening niet gebruikt, bewaar deze op de leuning die is bevestigd aan de achterzijde van het tafelblad.

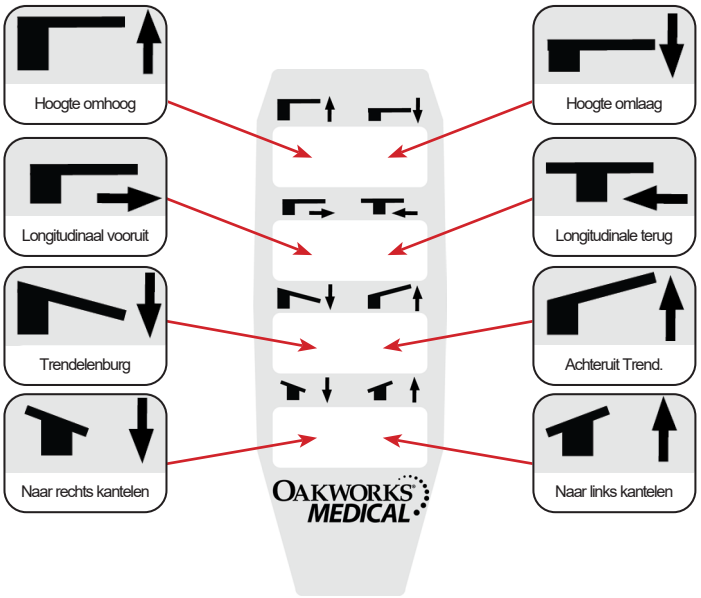

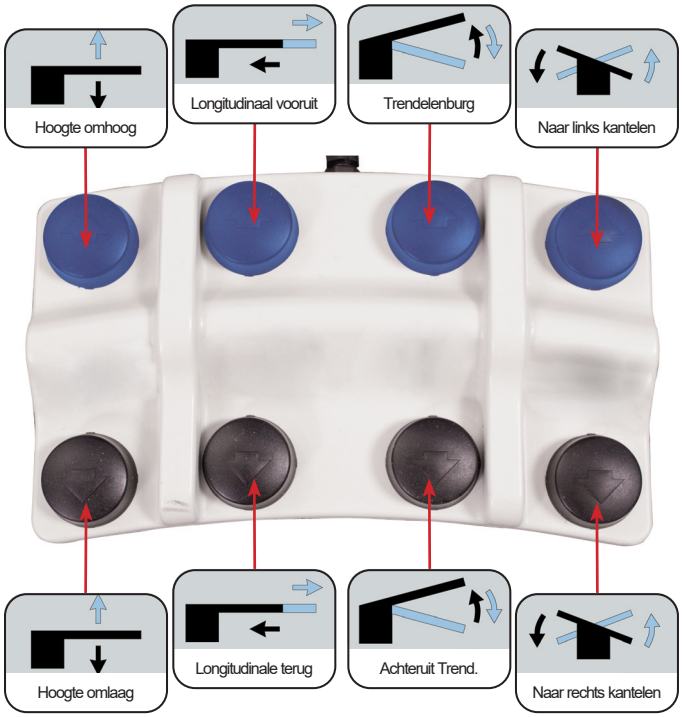

VOORZORGSMAATREGELEN

De stijgplaat met voetbediening voorkomt dat de voetbediening vast komt te zitten onder de basis van de tafel of tussen de kolom en de basis naarmate de kolom daalt. Dit vermindert het risico op onbedoelde bewegingen van de tafel omdat de toetsen van de voetbediening per ongeluk worden geactiveerd.

CFPM201

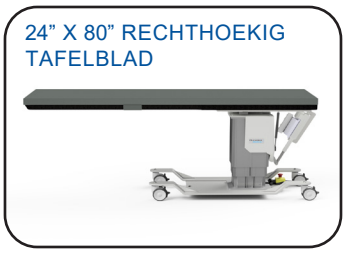

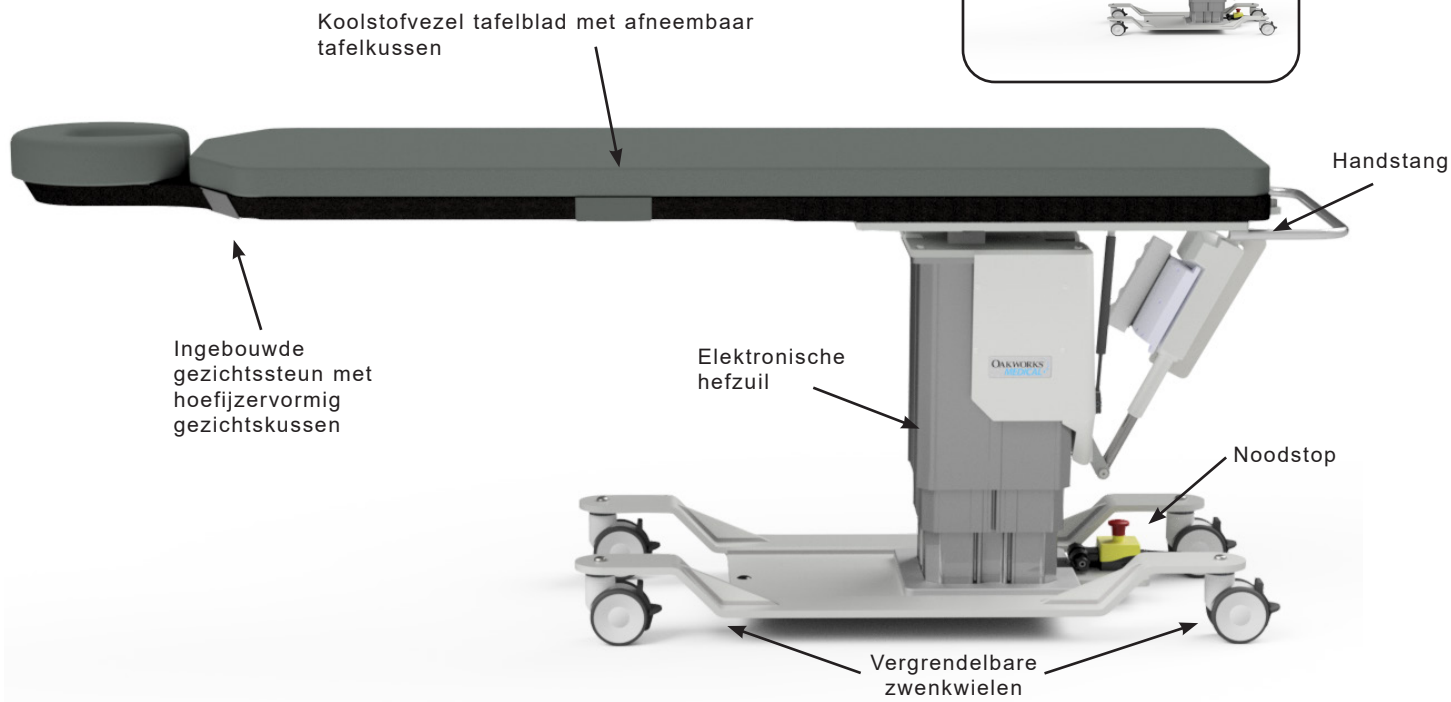

STANDAARD SPECIFICATIES	
Beweging 1	Aangedreven 25”-42” (64-107 cm) hoogtebereik
Beweging 2	Aangedreven 15° Trendelenburg-kanteling Aangedreven 11° omgekeerde Trendelenburg-kanteling
Handschakelaar	Alle aangedreven bewegingen
Tafelbladkeuze: - Ingebouwde hoofdsteun - Rechthoekig	22” (56 cm) B x 84” (214 cm) L 24” (61 cm) B x 80” (203 cm) L
Spanningsopties van de tafel	120V/60Hz of 230V/50Hz
Tafelcapaciteit	500 lbs. (227 kg) gelijkmatig verdeeld
4” (10 cm) Vergrendelbare zwenkwielen	Zwenkwielen vergrendelen / ontgrendelen voor mobiele of permanente positionering
Vulling	2” (5 cm) Comfortschuim™
Hoefijzervormig gezichtskussen	Alleen ingebouwde hoofdsteun
Bevestigingsband voor patiënt	Moet bij alle procedures gebruikt worden
Tafelgewicht	417 lbs. (189 kg)

OPTIES
5” (13 cm) Vergrendelbare zwenkwielen
Internationale elektrische configuraties
1” (2,5 cm) Tafelkussen

ACCESSOIRES
Armsteun van koolstofvezel
Wervelkolomsteun II
Instelbare T-stangklem
Verbreding fluoroscopietafel

Lees het onderdeel Specificaties voor de elektrische specificaties.

BEDIENINGSWERKZAAMHEDEN - CFPM 201

VOORZORGSMAATREGELEN

Oefen geen overmatige kracht uit op het voetpedaal, aangezien dit de bediening kan beschadigen. Gebruik het voetpedaal niet als er tekenen van slijtage of schade zichtbaar zijn, omdat dit onbedoelde bewegingen kan veroorzaken.

De CFPM 201 biedt elektronisch gemak voor verticale hoogte- en trendelenburg-kantelingspositionering. Bedien de handbediening en het optionele voetpedaal zoals hieronder getoond om deze functies van de tafel te bedienen. Test alle functies van de tafel voordat u deze bij een patiënt gebruikt. Wanneer u de handbediening niet gebruikt, bewaar deze op de leuning die is bevestigd aan de achterzijde van het tafelblad.

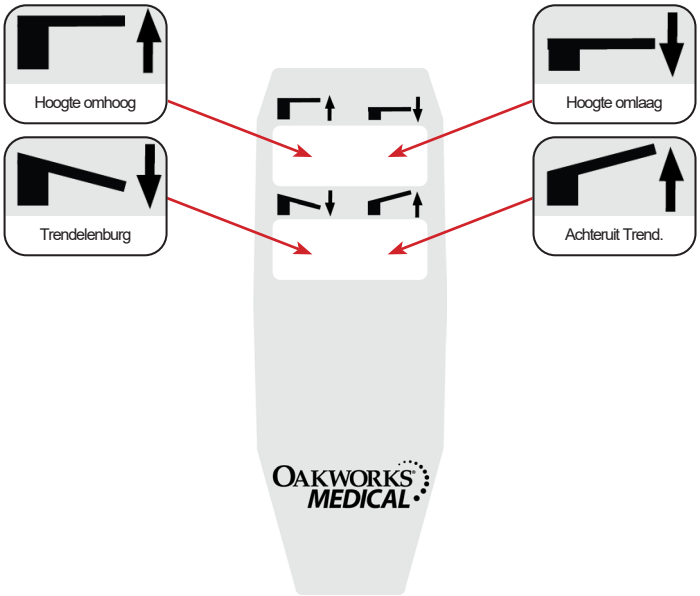

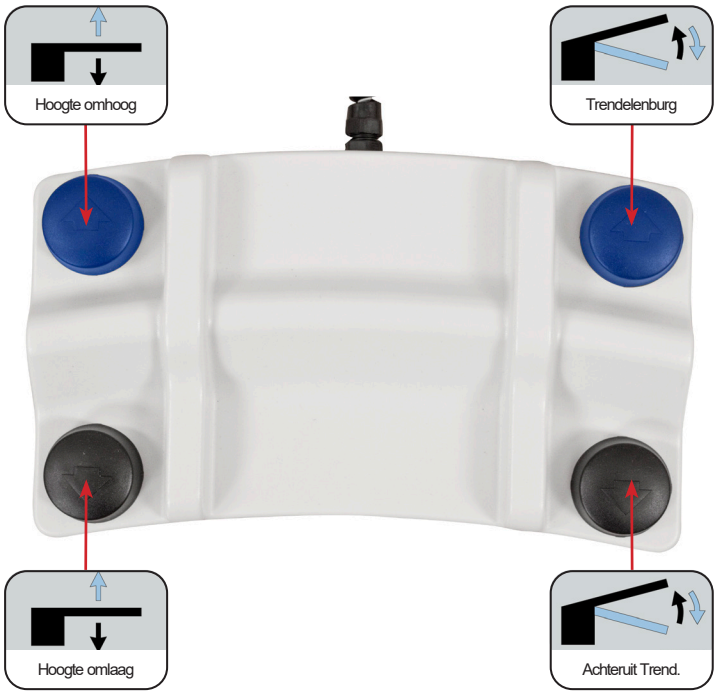

VOORZORGSMAATREGELEN

De stijgplaat met voetbediening voorkomt dat de voetbediening vast komt te zitten onder de basis van de tafel of tussen de kolom en de basis naarmate de kolom daalt. Dit vermindert het risico op onbedoelde bewegingen van de tafel omdat de toetsen van de voetbediening per ongeluk worden geactiveerd.

CFPM301

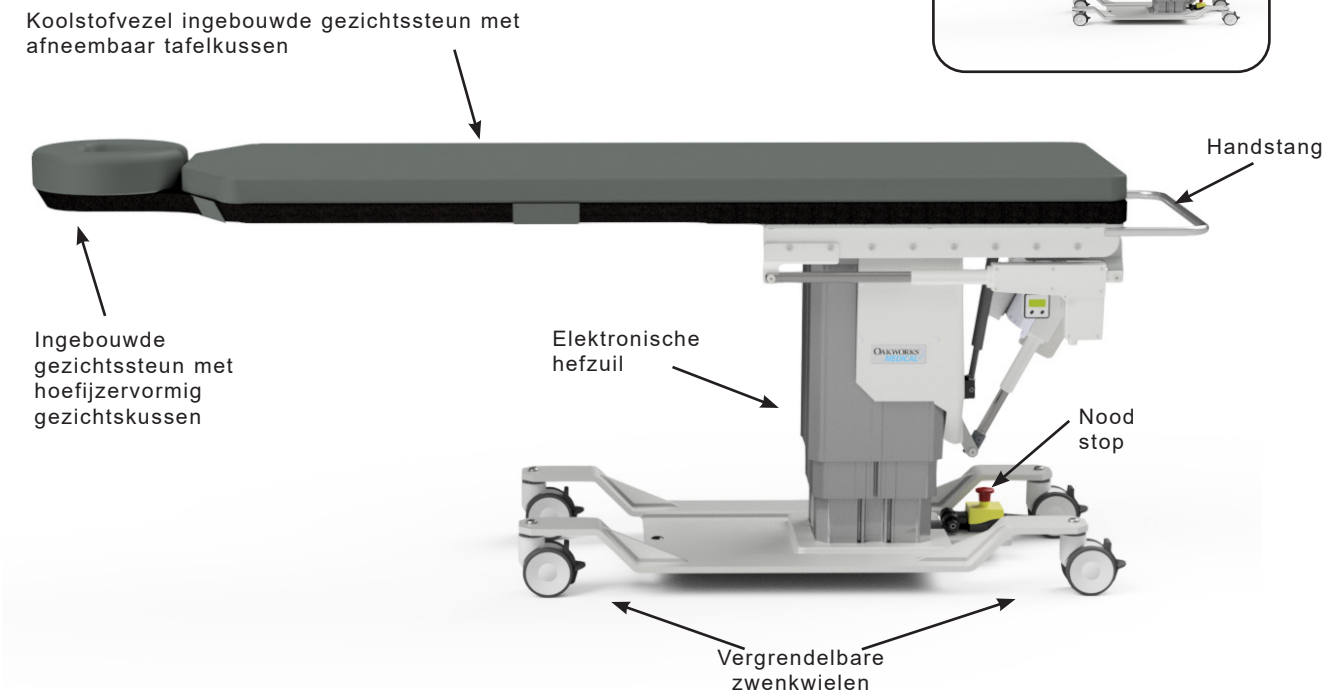

STANDAARD SPECIFICATIES	
Beweging 1	Aangedreven 25”-43” (64-109 cm) hoogtebereik
Beweging 2	Aangedreven 15° Trendelenburg-kanteling Aangedreven 11° omgekeerde Trendelenburg-kanteling
Beweging 3	Aangedreven 10” (25 cm) lengteverplaatsing
Handschakelaar	Alle aangedreven bewegingen
Tafelbladkeuze: - Ingebouwde hoofdsteun - Rechthoekig	 22” (56 cm) B x 84” (214 cm) L 24” (61 cm) B x 80” (203 cm) L
Spanningsopties van de tafel	120V/60Hz of 230V/50Hz
Tafelcapaciteit	500 lbs. (227 kg) gelijkmatig verdeeld
4” (10 cm) Vergrendelbare zwenkwielen	Zwenkwielen vergrendelen/ ontgrendelen voor mobiele of permanente positionering
Vulling	2” (5 cm) Comfortschuim™
Hoefijzervormig gezichtskussen	Alleen ingebouwde hoofdsteun
Bevestigingsband voor patiënt	Moet bij alle procedures gebruikt worden
Tafelgewicht	538 lbs. (244 kg)

OPTIES
5” (13 cm) Vergrendelbare zwenkwielen
Internationale elektrische configuraties
Voetschakelaar
1” (2,5 cm) Tafelkussen
ACCESSOIRES
Armsteun van koolstofvezel
Wervelkolomsteun II
Instelbare T-stangklem
Verbreding fluoroscopietafel

Lees het onderdeel Specificaties voor de elektrische specificaties.

BEDIENINGSWERKZAAMHEDEN - CFPM 301

VOORZORGSMAATREGELEN

Oefen geen overmatige kracht uit op het voetpedaal, aangezien dit de bediening kan beschadigen. Gebruik het voetpedaal niet als er tekenen van slijtage of schade zichtbaar zijn, omdat dit onbedoelde bewegingen kan veroorzaken.

De CFPM 301 biedt elektronisch gemak voor verticale hoogte-, trendelenburg- en longitudinale verplaatsingspositionering. Bedien de handbediening en het optionele voetpedaal zoals hieronder getoond om deze functies van de tafel te bedienen. Test alle functies van de tafel voordat u deze bij een patiënt gebruikt. Wanneer u de handbediening niet gebruikt, bewaar deze op de leuning die is bevestigd aan de achterzijde van het tafelblad.

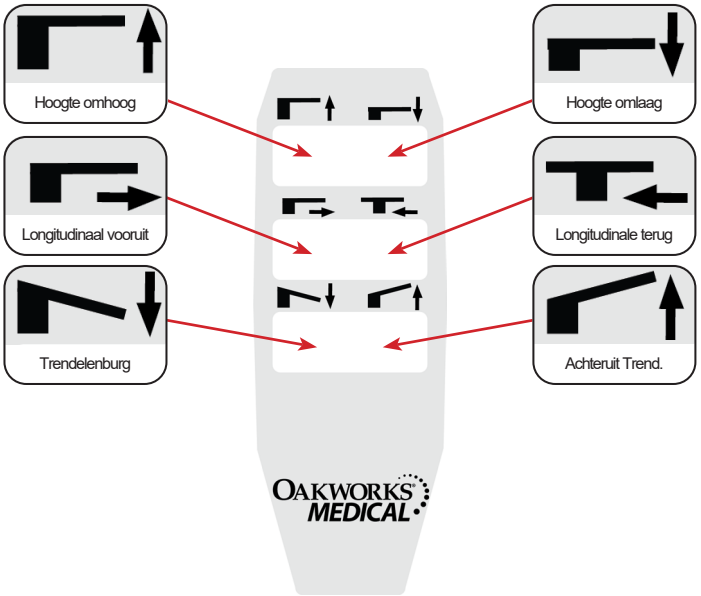

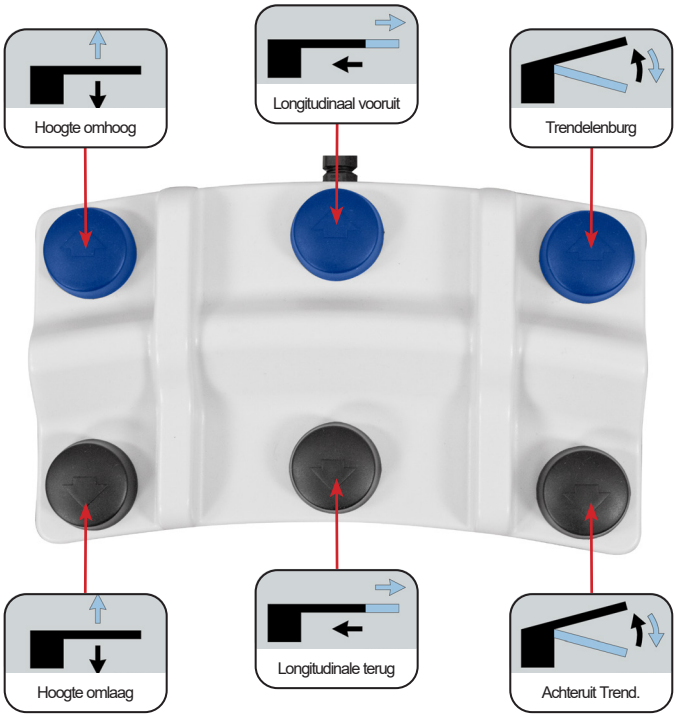

VOORZORGSMAATREGELEN

De stijgplaat met voetbediening voorkomt dat de voetbediening vast komt te zitten onder de basis van de tafel of tussen de kolom en de basis naarmate de kolom daalt. Dit vermindert het risico op onbedoelde bewegingen van de tafel omdat de toetsen van de voetbediening per ongeluk worden geactiveerd.

CFPM302

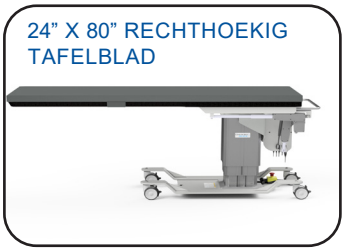

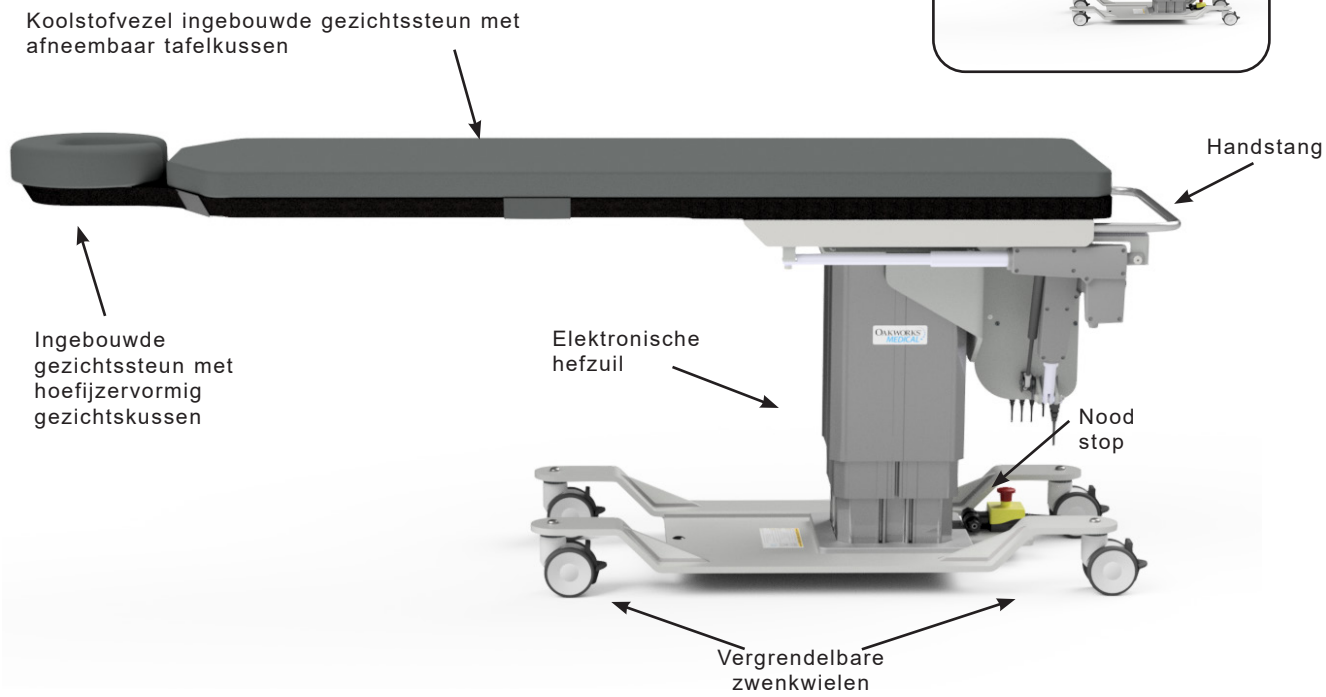

STANDAARD SPECIFICATIES	
Beweging 1	Aangedreven 25”-43” (64-109 cm) hoogtebereik
Beweging 2	Aangedreven ±15° kanteling om lengteas
Beweging 3	Aangedreven 10” (25 cm) lengteverplaatsing
Handschakelaar	Alle aangedreven bewegingen
Tafelbladkeuze: - Ingebouwde hoofdsteun - Rechthoekig	22” (56 cm) B x 84” (214 cm) L 24” (61 cm) B x 80” (203 cm) L
Spanningsopties van de tafel	120V/60Hz of 230V/50Hz
Tafelcapaciteit	500 lbs. (227 kg) gelijkmatig verdeeld
4” (10 cm) Vergrendelbare zwenkwielen	Zwenkwielen vergrendelen/ ontgrendelen voor mobiele of permanente positionering
Vulling	2” (5 cm) Comfortschuim™
Hoefijzervormig gezichtskussen	Alleen ingebouwde hoofdsteun
Bevestigingsband voor patiënt	Moet bij alle procedures gebruikt worden
Tafelgewicht	407 lbs. (185 kg)

OPTIES
5” (13 cm) Vergrendelbare zwenkwielen
Internationale elektrische configuraties
Voetschakelaar
1” (2,5 cm) Tafelkussen
ACCESSOIRES
Armsteun van koolstofvezel
Wervelkolomsteun II
Instelbare T-stangklem
Verbreding fluoroscopietafel

Lees het onderdeel Specificaties voor de elektrische specificaties.

BEDIENINGSWERKZAAMHEDEN - CFPM 302

VOORZORGSMAATREGELEN

Oefen geen overmatige kracht uit op het voetpedaal, aangezien dit de bediening kan beschadigen. Gebruik het voetpedaal niet als er tekenen van slijtage of schade zichtbaar zijn, omdat dit onbedoelde bewegingen kan veroorzaken.

De CFPM 302 biedt elektronisch gemak voor verticale hoogte, longitudinale verplaatsing en laterale kanteling. Bedien de handbediening en het optionele voetpedaal zoals hieronder getoond om deze functies van de tafel te bedienen. Test alle functies van de tafel voordat u deze bij een patiënt gebruikt. Wanneer u de handbediening niet gebruikt, bewaar deze op de leuning die is bevestigd aan de achterzijde van het tafelblad.

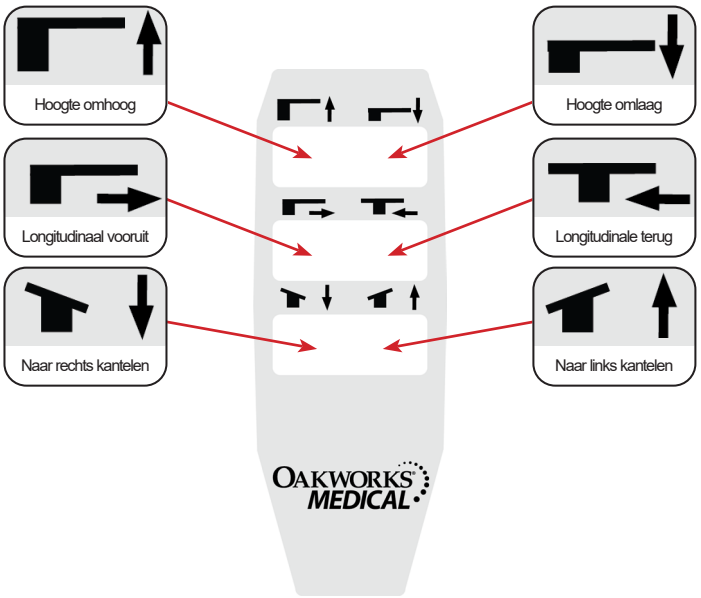

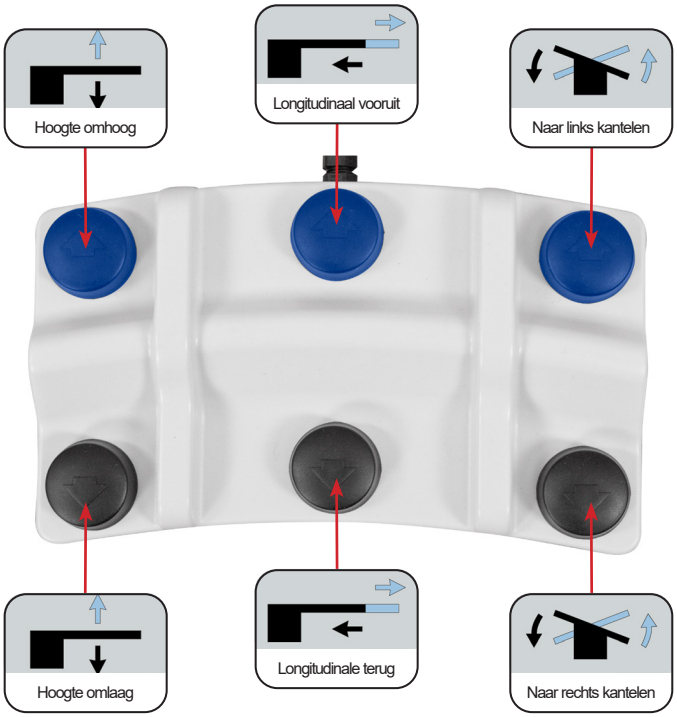

VOORZORGSMAATREGELEN

De stijgplaat met voetbediening voorkomt dat de voetbediening vast komt te zitten onder de basis van de tafel of tussen de kolom en de basis naarmate de kolom daalt. Dit vermindert het risico op onbedoelde bewegingen van de tafel omdat de toetsen van de voetbediening per ongeluk worden geactiveerd.

CFPMB301 - Bariatrie

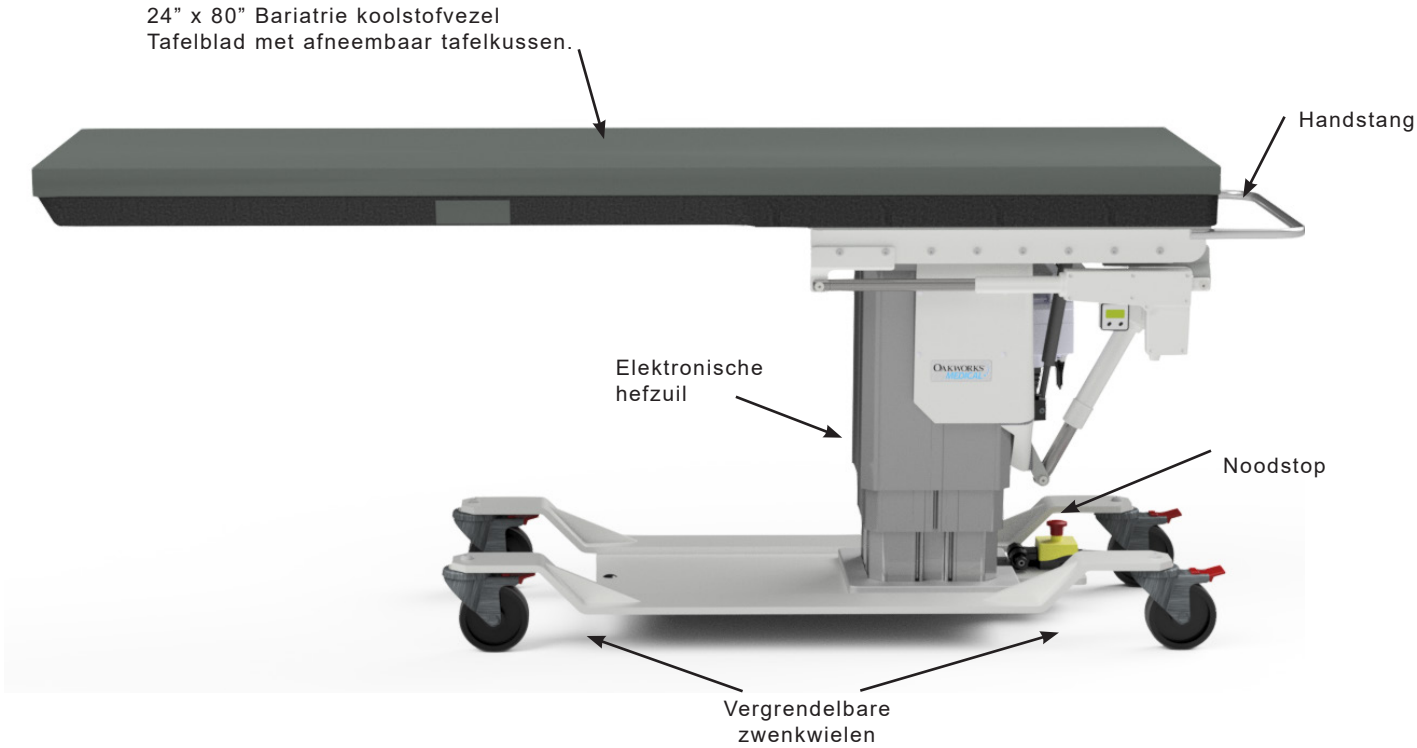

STANDAARD SPECIFICATIES	
Beweging 1	Aangedreven 26”-44” (66-112 cm) hoogtebereik
Beweging 2	Aangedreven 15° Trendelenburg-kanteling Aangedreven 11° omgekeerde Trendelenburg-kanteling
Beweging 3	Aangedreven 10” (25 cm) lengteverplaatsing
Handschakelaar	Alle aangedreven bewegingen
Rechthoekige tafel	24” (61 cm) B x 80” (203 cm) L
Spanningsopties van de tafel	120V/60Hz of 230V/50Hz
Tafelcapaciteit	750 lbs. (340 kg) gelijkmatig verdeeld
4” (10 cm) Vergrendelbare zwenkwielen	Zwenkwielen vergrendelen / ontgrendelen voor mobiele of permanente positionering
Vulling	2” (5 cm) Comfortschuim™
Hoefijzervormig gezichtskussen	Alleen ingebouwde hoofdsteun
Bevestigingsband voor patiënt	Moet bij alle procedures gebruikt worden
Tafelgewicht	573 lbs. (260 kg)

OPTIES
Internationale elektrische configuraties
Voetschakelaar
1” (2,5 cm) Tafelkussen
ACCESSOIRES
Armsteun van koolstofvezel
Wervelkolomsteun II
Instelbare T-stangklem
Verbreding fluoroscopietafel

Lees het onderdeel Specificaties voor de elektrische specificaties.

BEDIENINGSWERKZAAMHEDEN - CFPMB 301 BARIATRIE

VOORZORGSMAATREGELEN

Oefen geen overmatige kracht uit op het voetpedaal, aangezien dit de bediening kan beschadigen. Gebruik het voetpedaal niet als er tekenen van slijtage of schade zichtbaar zijn, omdat dit onbedoelde bewegingen kan veroorzaken.

De CFPMB 301 Bariatric biedt elektronische positionering met verticale hoogte, Trendelenburg Tilt en Longitudinal Travel. Bedien de handbediening en het optionele voetpedaal zoals hieronder getoond om deze functies van de tafel te bedienen. Test alle functies van de tafel voordat u deze bij een patiënt gebruikt. Wanneer u de handbediening niet gebruikt, bewaar deze op de leuning die is bevestigd aan de achterzijde van het tafelblad.

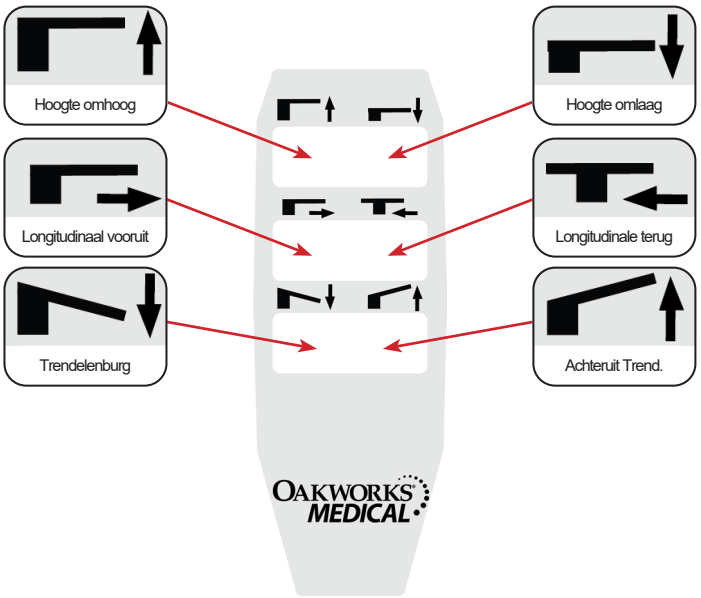

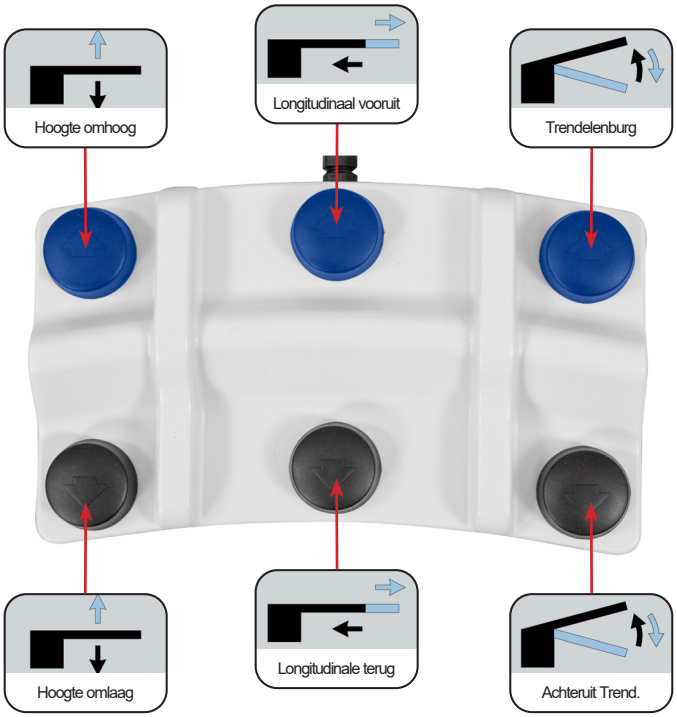

VOORZORGSMAATREGELEN

De stijgplaat met voetbediening voorkomt dat de voetbediening vast komt te zitten onder de basis van de tafel of tussen de kolom en de basis naarmate de kolom daalt. Dit vermindert het risico op onbedoelde bewegingen van de tafel omdat de toetsen van de voetbediening per ongeluk worden geactiveerd.

PRODUCTBESCHRIJVING
(FAMILIEPRODUCTEN VOOR BEELDVORMING EN PIJNBESTRIJDING)

CFPM401

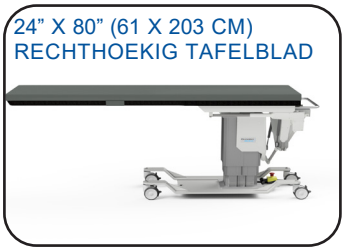

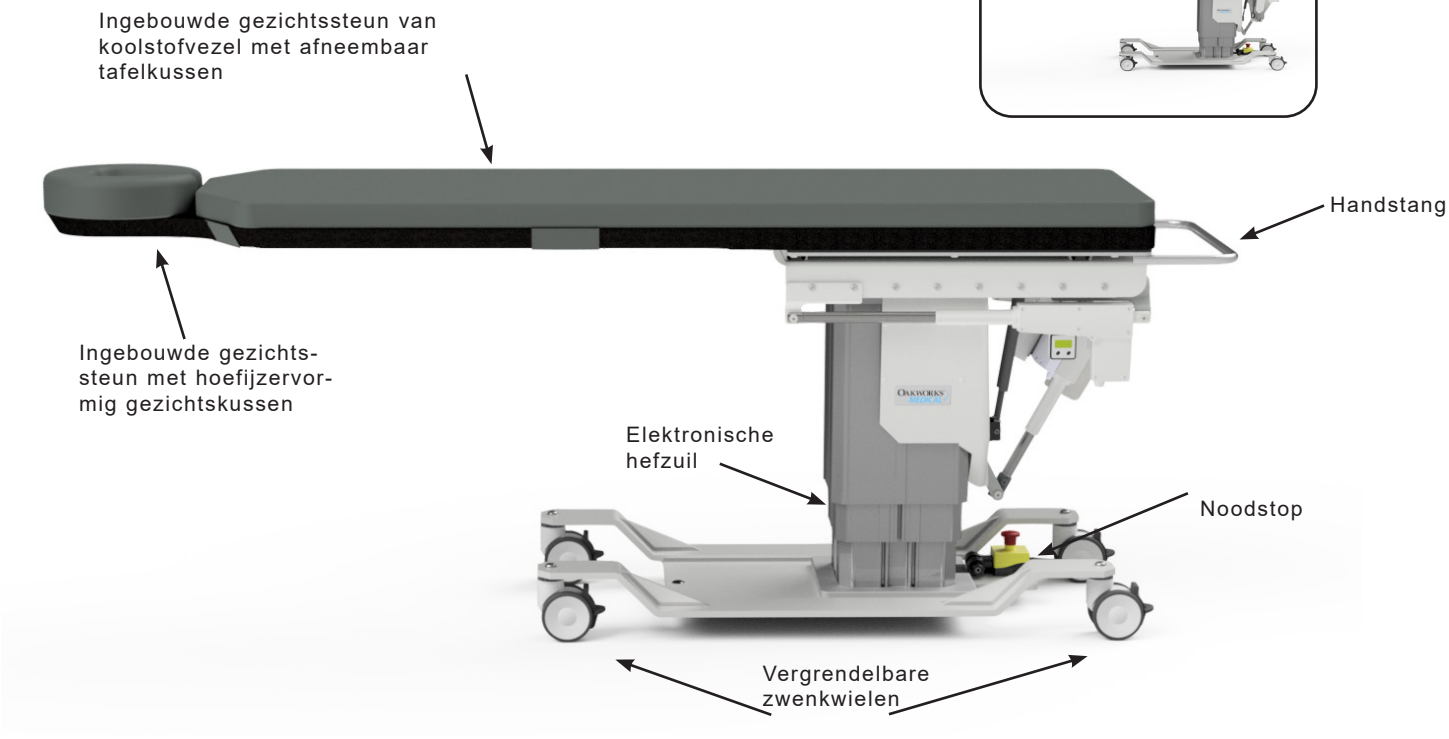

STANDAARDSPECIFICATIES	
Beweging 1 zonder kussen	Aangedreven 26”-44” (66-112cm) hoogtebereik
Beweging 2	Aangedreven 15° Trendelenburg-kanteling Aangedreven 11° omgekeerde Trendelenburg-kanteling
Beweging 3	Aangedreven 10” (25 cm) lengteverplaatsing
Beweging 4	Aangedreven 8” (20 cm) zijwaartse verplaatsing
Manuele bediening	Alle aangedreven bewegingen
Tafelbladkeuze: - Ingebouwde hoofdsteun - Rechthoekig	 22” (56 cm) B x 84” (214 cm) L 24” (61 cm) B x 80” (203 cm) L
Spanningsopties van de tafel	120V/60Hz of 230V/50Hz
Draagvermogen van de tafel	500 lbs. (227 kg) gelijkmatig verdeeld
4” (10 cm.) Vergrendelba-re zwenkwielen	Zwenkwielen vergrendelen/ ontgrendelen voor mobiele of permanente positionering
Vulling	2” (5 cm) Comfort Foam™
Hoefijzervormig gezichtskussen	Alleen ingebouwde hoofdsteun
Bevestigingsband voor patiënt	Moet worden gebruikt bij alle procedures
Het gewicht van de tafel	548 lbs. (249 kg)

OPTIES
5” (13 cm) Vergrendelbare zwenkwielen
Internationale elektrische configuraties
Voetschakelaar
1” (2,5 cm) Tafelkussen
ACCESSOIRES
Armsteun van koolstofvezel
Wervelkolomsteun II
Instelbare T-railklem
Verbreding fluoroscopietafel

BEDIENINGSWERKZAAMHEDEN - CFPM 401

VOORZORGSMAATREGELEN

Oefen geen overmatige kracht uit op het voetpedaal, aangezien dit de bediening kan beschadigen. Gebruik het voetpedaal niet als er tekenen van slijtage of schade zichtbaar zijn, omdat dit onbedoelde bewegingen kan veroorzaken.

De CFPM 401 biedt positionering in verticale hoogte, Trendelenburg-kanteling, longitudinale verplaatsing en laterale verplaatsing met elektronisch gemak. Bedien de handbediening en het optionele voetpedaal zoals hieronder getoond om deze functies van de tafel te bedienen. Test alle functies van de tafel voordat u deze bij een patiënt gebruikt. Wanneer u de handbediening niet gebruikt, bewaar deze op de leuning die is bevestigd aan de achterzijde van het tafelblad.

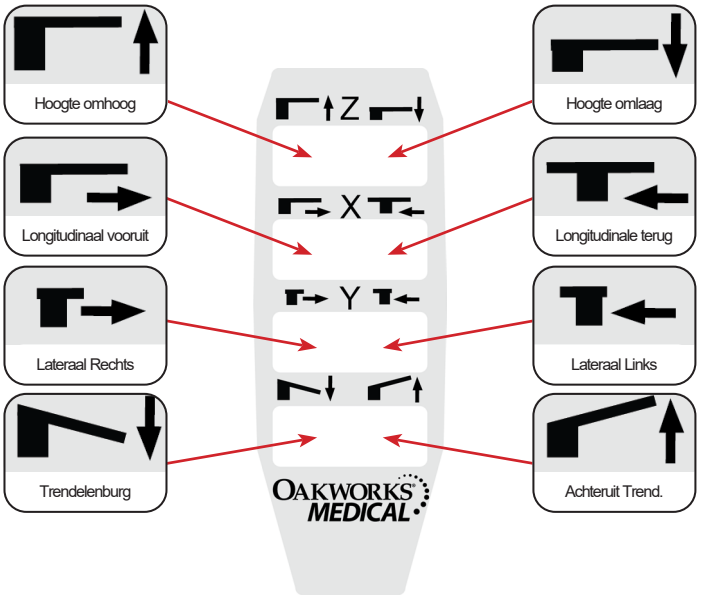

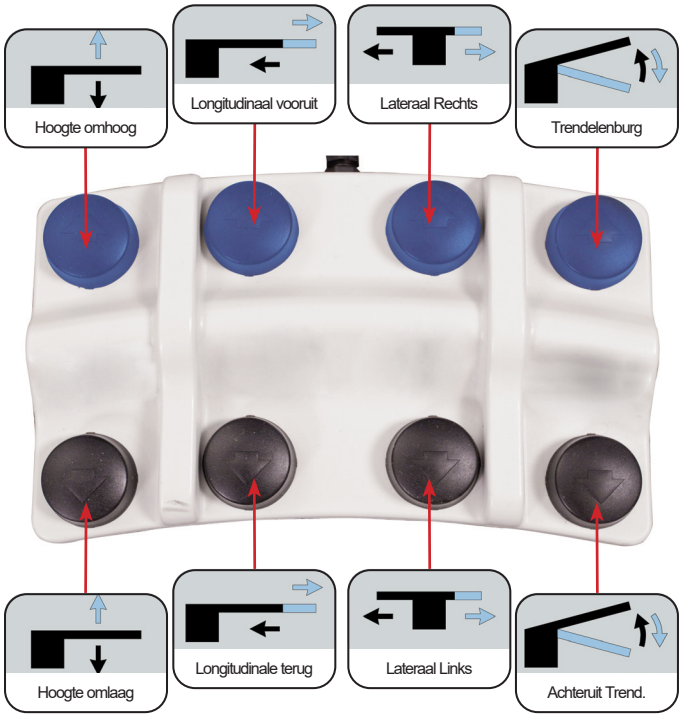

VOORZORGSMAATREGELEN

De stijgplaat met voetbediening voorkomt dat de voetbediening vast komt te zitten onder de basis van de tafel of tussen de kolom en de basis naarmate de kolom daalt. Dit vermindert het risico op onbedoelde bewegingen van de tafel omdat de toetsen van de voetbediening per ongeluk worden geactiveerd.

CFLU401 - Lithotripsie- / Urologietafel

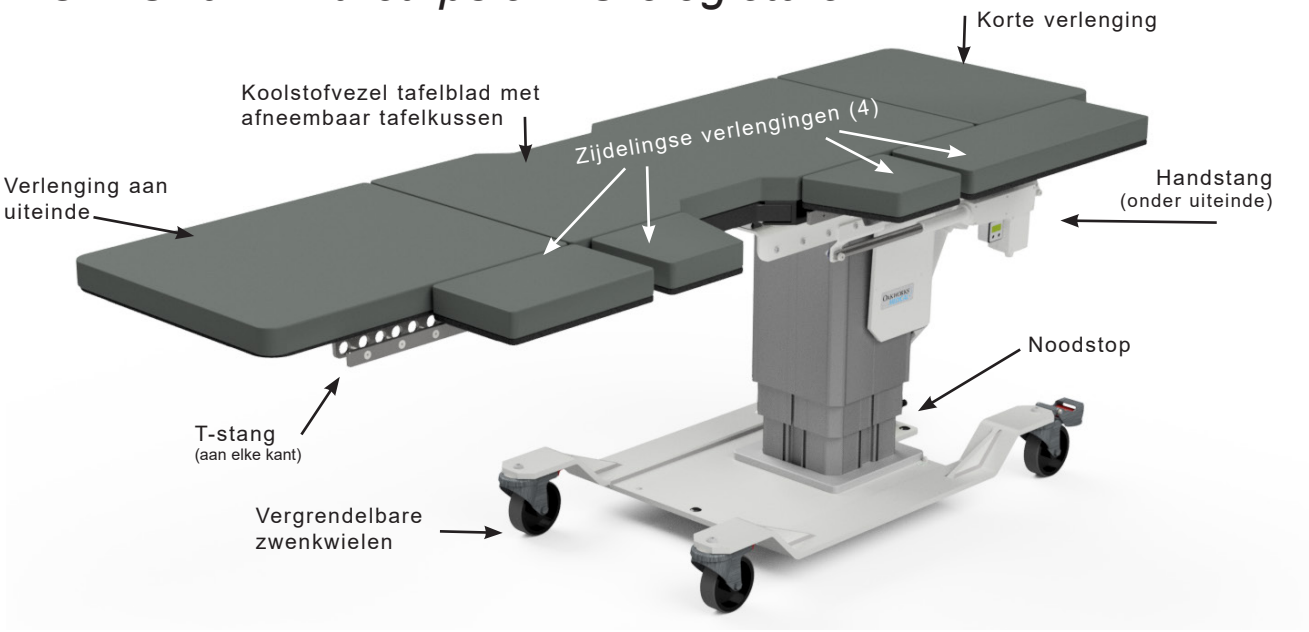

STANDAARD SPECIFICATIES			
Beweging 1	Aangedreven 27”-45” (66-112 cm) hoogtebereik	Tafelgewicht	618 lbs. (280 kg)
Beweging 2	Aangedreven 15° Trendelenburg-kanteling Aangedreven 11° omgekeerde Trendelenburg-kanteling	Urologietafel zakhoepel	Kikt op de T-stangen (zak niet meegeleverd)
Beweging 3	Aangedreven 10” (25 cm) lengteverplaatsing	Geïntegreerde T-stangen	0,38” (1 cm) dik x 1,13” (3 cm) hoog VS Standaard
Beweging 4	Aangedreven 8” (20 cm) Zijwaartse verplaatsing	Bevestigingsband voor patiënt	Moet bij alle procedures gebruikt worden
Handschakelaar	Alle aangedreven bewegingen	5” (12,5 cm) Vergrendelbare zwenkwielen	Zwenkwielen vergrendelen / ontgrendelen voor mobiele of permanente positionering
Voetschakelaar	Alle aangedreven bewegingen		
Afmetingen van tafelblad	23” (58 cm) W x 47” (119cm) L (radiolucente afmetingen: 19” (48 cm) W x 23,7” (60 cm))	Tafelverlengingen	(1) 23” (58 cm) B x 28” (71 cm) L – Einde
			(1) 23” (58 cm) B x 16” (41 cm) L ***OF*** 23” (58 cm) B x 20” (51 cm) L – Kort
Spanningsopties van de tafel	120V/60Hz of 230V/50Hz		(2) 8” (20 cm) B x 11” (28 cm) L – Lateraal
Tafelcapaciteit	500 lbs. (227 kg) gelijkmatig verdeeld		(1) 8” (20 cm) B x 14” (36 cm) L - Lateraal
	200 lbs. (91 kg) (op alle verlengingen)		(1) 8” (20 cm) B x 24” (61 cm) L – Lateraal
Vulling	2” (5 cm) Comfortschuim™		

OPTIES
Internationale elektrische configuraties
1” (2,5 cm) Tafelkussen
ACCESSOIRES
Armsteun van koolstofvezel
Verbreding fluoroscopietafel
Hoes voor lithotripsie/urologie

Lees het onderdeel Specificaties voor de elektrische specificaties.

BEDIENINGSWERKZAAMHEDEN - CFLU 401 LITHOTRIPSIE- / UROLOGIETAFEL

VOORZORGSMAATREGELEN

Oefen geen overmatige kracht uit op het voetpedaal, aangezien dit de bediening kan beschadigen. Gebruik het voetpedaal niet als er tekenen van slijtage of schade zichtbaar zijn, omdat dit onbedoelde bewegingen kan veroorzaken.

De CFLU 401 Litho/Urologie biedt positionering in verticale hoogte, Trendelenburg-kanteling, longitudinale verplaatsing en laterale verplaatsing met elektronisch gemak. Bedien de handbediening en het optionele voetpedaal zoals hieronder getoond om deze functies van de tafel te bedienen. Test alle functies van de tafel voordat u deze bij een patiënt gebruikt. Wanneer u de handbediening niet gebruikt, bewaar deze op de leuning die is bevestigd aan de achterzijde van het tafelblad.

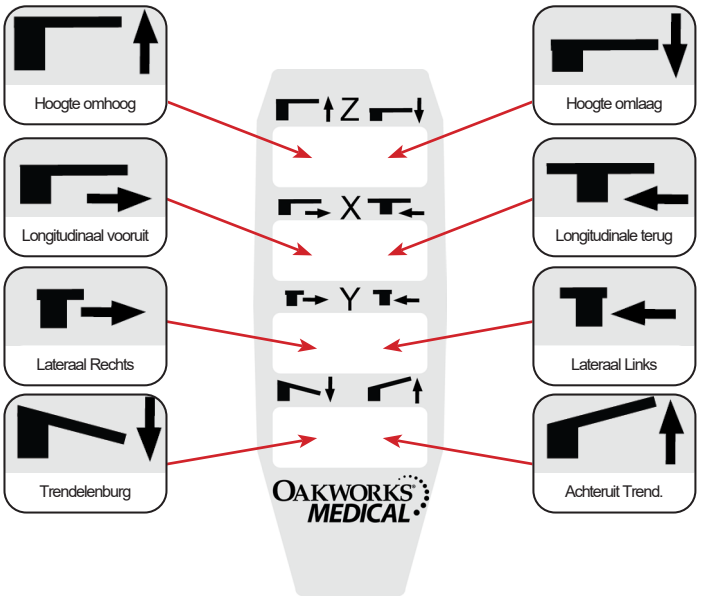

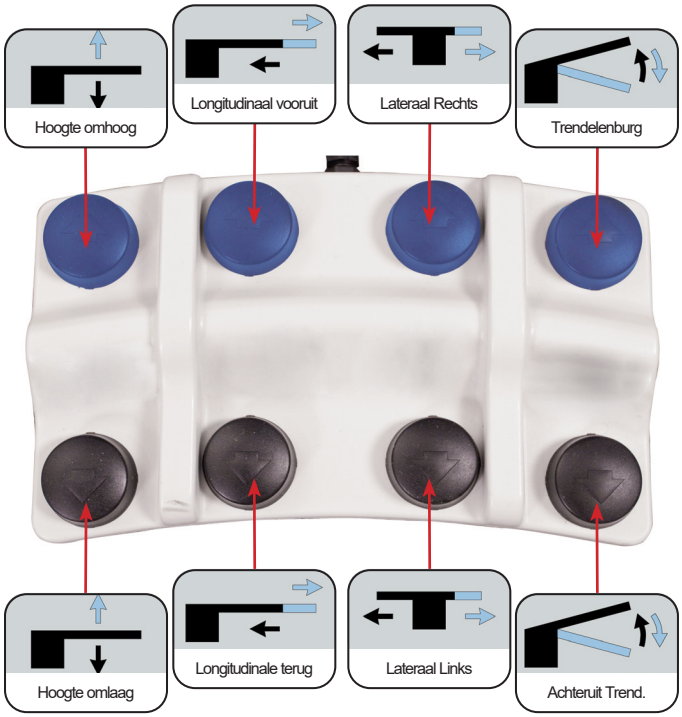

VOORZORGSMAATREGELEN

De stijgplaat met voetbediening voorkomt dat de voetbediening vast komt te zitten onder de basis van de tafel of tussen de kolom en de basis naarmate de kolom daalt. Dit vermindert het risico op onbedoelde bewegingen van de tafel omdat de toetsen van de voetbediening per ongeluk worden geactiveerd.

CFUR301 - Urologietafel

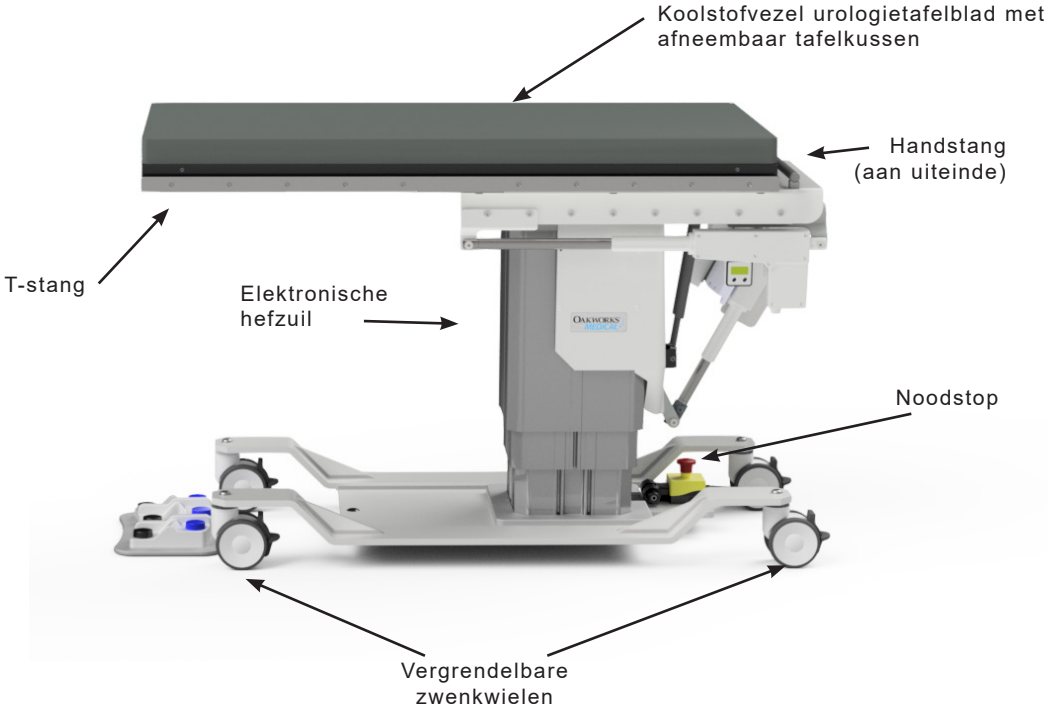

STANDAARD SPECIFICATIES	
Beweging 1	Aangedreven 25”-43” (64-109cm) hoogtebereik
Beweging 2	Aangedreven 15° Trendelenburg-kanteling Aangedreven 11° omgekeerde Trendelenburg-kanteling
Beweging 3	Aangedreven 10” (25 cm) Lengteverplaatsing
Handschakelaar	Alle aangedreven bewegingen
Voetschakelaar	Alle aangedreven bewegingen
Afmetingen van het tafelblad	23” (58 cm) W x 47” (119 cm) L (radiolucente afmetingen: 19” (48 cm) W x 23,7” (60 cm))
Tafelverlengingen	(1) 23” (58,4 cm) B x 28” (71,1 cm) L – Einde
	(2) 5” (12,5 cm) B x 24” (61 cm) L - Lateraal
Geïntegreerde T-stangen	0,38” (1cm) dik x 1,13” (3cm) hoog VS Standaard
Urologietafel zakhoepel	Kikt op de T-stangen (zak niet meegeleverd)
Tafelcapaciteit	500 lbs. (227 kg) gelijkmatig verdeeld
	200 lbs. (91 kg) (op alle verlengingen)
4” (10 cm) Vergrendelbare zwenkwielen	Zwenkwielen vergrendelen / ontgrendelen voor mobiele of permanente positionering
Vulling	2” (5 cm) Comfortschuim™
Bevestigingsband voor patiënt	Moet bij alle procedures gebruikt worden
Tafelgewicht	568 lbs. (258 kg)

OPTIES
5” (13 cm) Vergrendelbare zwenkwielen
Internationale elektrische configuraties
1” (2,5 cm) Tafelkussen
ACCESSOIRES
Armsteun van koolstofvezel
Instelbare T-stangklem
Verbreding fluoroscopietafel
Hoes voor lithotripsie/urologie

Lees het onderdeel Specificaties voor de elektrische specificaties.

BEDIENINGSWERKZAAMHEDEN - CFUR 301 UROLOGIETAFEL

VOORZORGSMAATREGELEN

Oefen geen overmatige kracht uit op het voetpedaal, aangezien dit de bediening kan beschadigen. Gebruik het voetpedaal niet als er tekenen van slijtage of schade zichtbaar zijn, omdat dit onbedoelde bewegingen kan veroorzaken.

De CFUR 301 Urologie biedt elektronische positionering met verticale hoogte, Trendelenburg Tilt en Longitudinal Travel. Bedien de handbediening en het optionele voetpedaal zoals hieronder getoond om deze functies van de tafel te bedienen. Test alle functies van de tafel voordat u deze bij een patiënt gebruikt. Wanneer u de handbediening niet gebruikt, bewaar deze op de leuning die is bevestigd aan de achterzijde van het tafelblad.

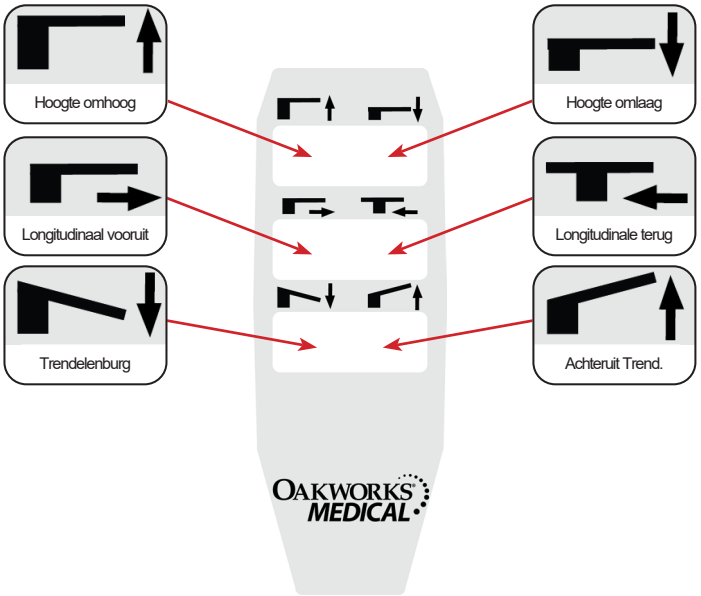

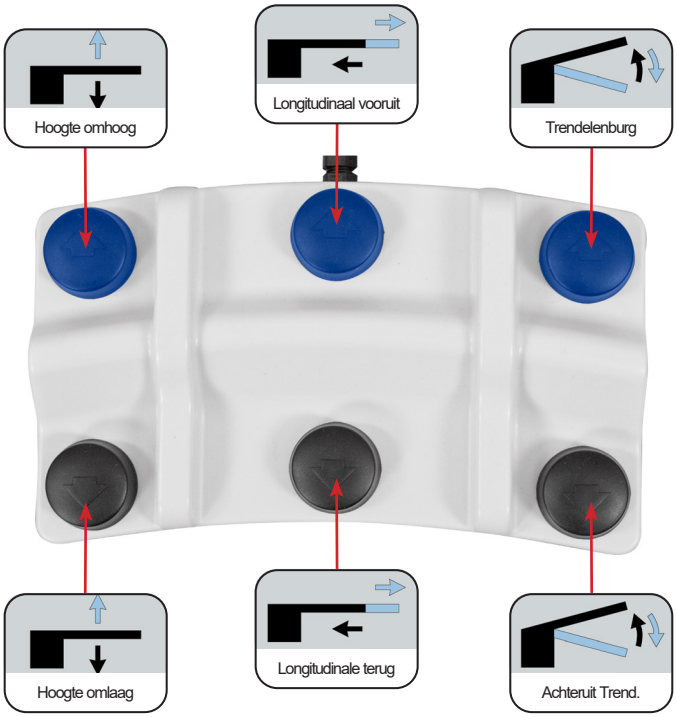

VOORZORGSMAATREGELEN

De stijgplaat met voetbediening voorkomt dat de voetbediening vast komt te zitten onder de basis van de tafel of tussen de kolom en de basis naarmate de kolom daalt. Dit vermindert het risico op onbedoelde bewegingen van de tafel omdat de toetsen van de voetbediening per ongeluk worden geactiveerd.

CFUR401 - Urologietafel

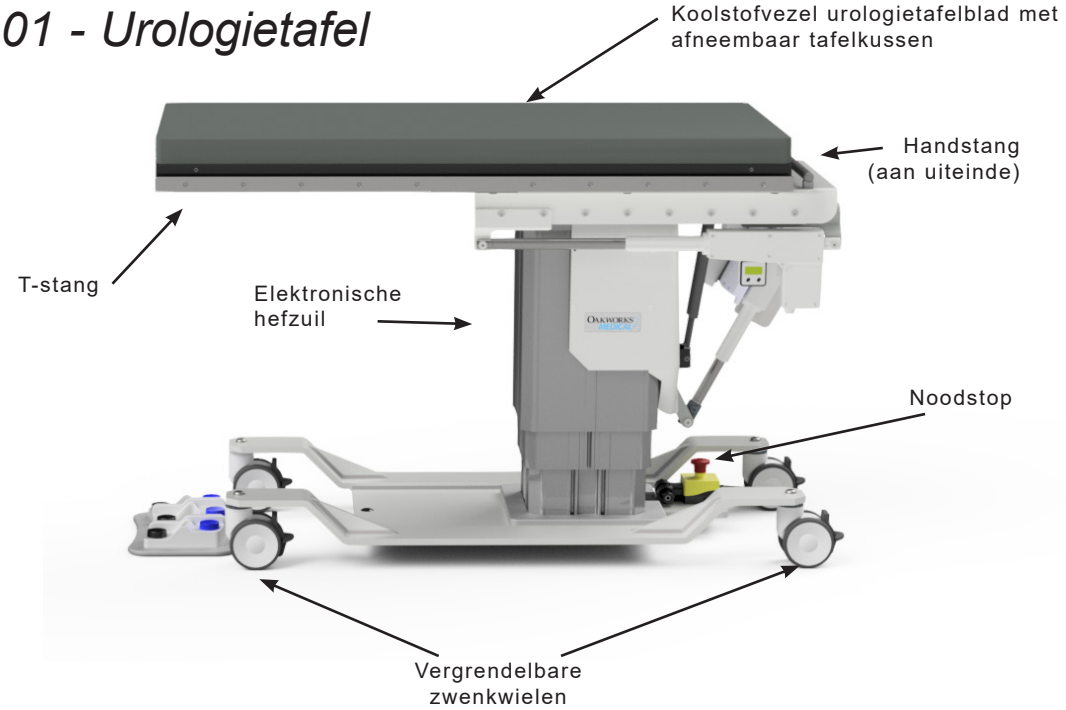

STANDAARD SPECIFICATIES	
Beweging 1	Aangedreven 28”-46” (71-117 cm) hoogtebereik
Beweging 2	Aangedreven 15° Trendelenburg-kanteling Aangedreven 11° omgekeerde Trendelenburg-kanteling
Beweging 3	Aangedreven 10” (25 cm) lengteverplaatsing
Beweging 4	Aangedreven 8” (20 cm) Zijwaartse verplaatsing
Handschakelaar	Alle aangedreven bewegingen
Voetschakelaar	Alle aangedreven bewegingen
Afmetingen van tafelblad	23” (58 cm) B x 47” (119 cm) L (radiolucente afmetingen: 19” (48 cm) B x 23,7” (60 cm))
Tafelverlengingen	(1) 23” (58 cm) B x 28” (71 cm) L – Einde
	(2) 5” (13 cm) B x 24” (61 cm) L – Lateraal
Geïntegreerde T-stangen	0,38” (1 cm) dik x 1,13” (3 cm) hoog VS Standaard
Urologietafel zakhoepel	Kikt op de T-stangen (zak niet meegeleverd)
Tafelcapaciteit	500 lbs. (227 kg) gelijkmatig verdeeld
	200 lbs. (91 kg) (op alle verlengingen)
4” (10 cm) Vergrendelbare zwenkwielen	Zwenkwielen vergrendelen/ ontgrendelen voor mobiele of permanente positionering
Vulling	2” (5 cm) Comfortschuim™
Bevestigingsband voor patiënt	Moet bij alle procedures gebruikt worden
Tafelgewicht	590 lbs. (268 kg)

OPTIES
5” (13 cm) Vergrendelbare zwenkwielen
Internationale elektrische configuraties
1” (2,5 cm) Tafelkussen
ACCESSOIRES
Armsteun van koolstofvezel
Instelbare T-stangklem
Verbreding fluoroscopietafel
Hoes voor lithotripsie/urologie

Lees het onderdeel Specificaties voor de elektrische specificaties.

BEDIENINGSWERKZAAMHEDEN - CFUR 401 UROLOGIETAFEL

VOORZORGSMAATREGELEN

Oefen geen overmatige kracht uit op het voetpedaal, aangezien dit de bediening kan beschadigen. Gebruik het voetpedaal niet als er tekenen van slijtage of schade zichtbaar zijn, omdat dit onbedoelde bewegingen kan veroorzaken.

De CFUR 401 Urologie biedt positionering in verticale hoogte, Trendelenburg-kanteling, longitudinale verplaatsing en laterale verplaatsing met elektronisch gemak. Bedien de handbediening en het optionele voetpedaal zoals hieronder getoond om deze functies van de tafel te bedienen. Test alle functies van de tafel voordat u deze bij een patiënt gebruikt. Wanneer u de handbediening niet gebruikt, bewaar deze op de leuning die is bevestigd aan de achterzijde van het tafelblad.

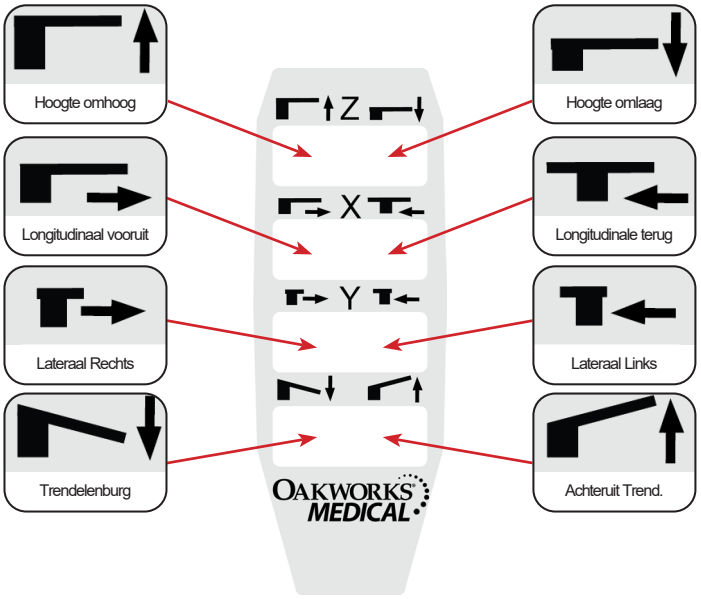

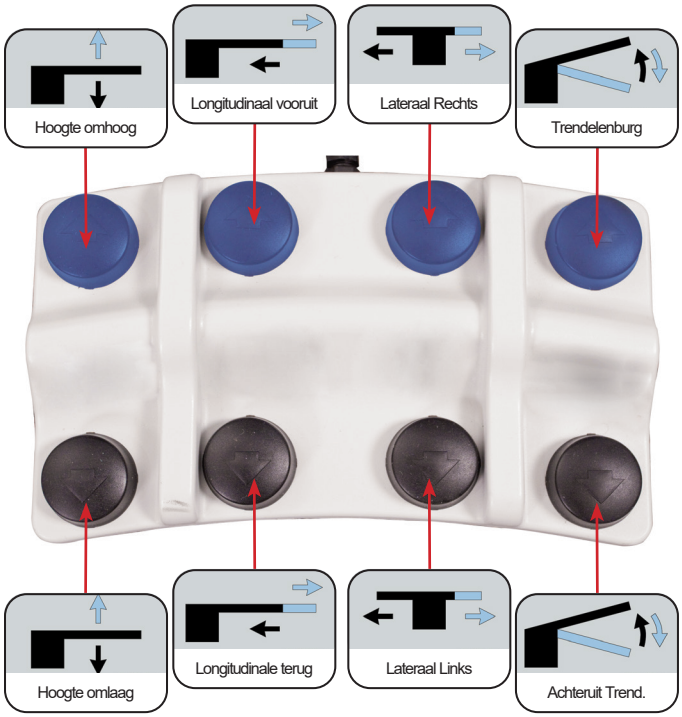

VOORZORGSMAATREGELEN

De stijgplaat met voetbediening voorkomt dat de voetbediening vast komt te zitten onder de basis van de tafel of tussen de kolom en de basis naarmate de kolom daalt. Dit vermindert het risico op onbedoelde bewegingen van de tafel omdat de toetsen van de voetbediening per ongeluk worden geactiveerd.

INSTALLATIE

De beeldvormings- en pijnbestrijdingstafels worden volledig gemonteerd geleverd en zijn klaar voor gebruik. Steek het snoer in een functionerend stopcontact dat geschikt is voor de tafel. (zie Aarding hieronder)

Plaats het stroomsnoer en de bedieningssnoeren zodanig dat niemand er over kan struikelen en op een voor u comfortabele plaats waar ze eenvoudig toegankelijk zijn.

De toegang tot de stekker mag niet geblokkeerd zijn wanneer de stekker uit het stopcontact getrokken wordt.

Als de stroom uitvalt en de faciliteit noodstroom gebruikt, moet de geleverde stroom voldoen aan de ingangsvereisten vermeld in de rubriek Elektrische specificaties.

AARDING

GEVAAR Risico op elektrische schok - De tafel mag alleen verbonden worden met een correct geaarde contactdoos.

Dit product moet geaard zijn. In het geval van een storing of defect, is de aarding de weg van de minste weerstand voor de elektrische stroom en reduceert daarmee het risico op elektrische schok. Het product is uitgerust met een stroomsnoer dat een aardgeleiding voor apparatuur bevat en een aardingspen. De pen moet verbonden zijn met een geschikte contactdoos die correct is geïnstalleerd en geaard in overeenstemming met alle plaatselijke voorschriften en verordeningen. Zie het onderstaande Amerikaanse voorbeeld.

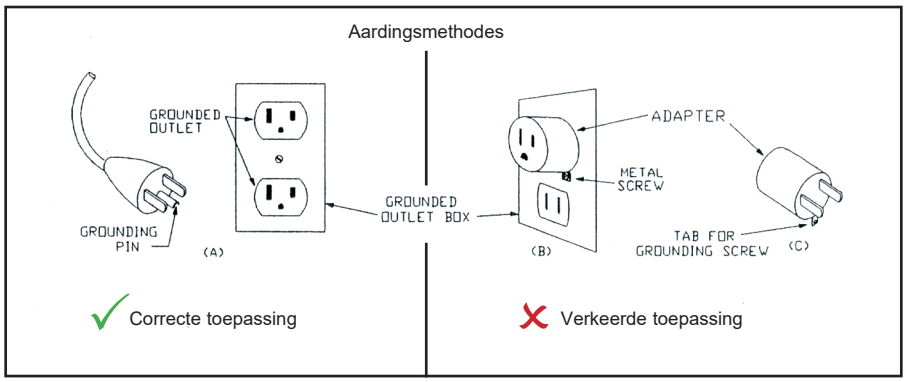

Een aardgeleiding voor apparatuur die verkeerd verbonden is, kan leiden tot het risico op elektrische schokken. Als u twijfelt, vraag een bevoegde elektricien of onderhoudsmedewerker om na te gaan of het product correct geaard is. Wijzig de met het product meegeleverde stekker niet - als die niet op de contactdoos past; laat een bevoegde elektricien een geschikte contactdoos installeren.

WATERPAS

Op het handvat van de tafel bevindt zich een waterpas, zodat de technicus het horizontale vlak kan bepalen.

BEVESTIGINGSBANDEN VOOR PATIËNT

VOORZORGSMAATREGELEN

De twee patiëntbeperkingsbanden moeten tijdens procedures worden gebruikt om te voorkomen dat de patiënt op de tafel beweegt.

De bevestigingsband heeftaan beide uiteinden klittenband. De band wordt als volg vastgemaakt:

1. Plaats het midden van elke bevestigingsband rondom de patiënt op twee plaatsen. Verplaats de band indien nodig om voldoende speling te krijgen.

2. Haal de uiteinden van elke band onder het tafelblad door. Trek elke band strak onder de tafel en verbind de twee uiteinden met elkaar.

3. Controleer vóór de Trendelenburgbeweging of beide banden de patiënt goed tegenhouden.

HET TAFELKUSSEN VERWIJDEREN / VERVANGEN

VOORZORGSMAATREGELEN

Verwijder het tafelkussen door aan beide uiteinden & kanten van de tafel te trekken totdat het klittenband losraakt.

Plaats het kussen terug door het eerst midden op de tafel te leggen en de randen dan op hun plaats te duwen en vast te maken met klittenband.

Het tafelblad mag niet bewegen wanneer het tafelkussen wordt verwijderd / vervangen.

Onderzijde van het tafelblad

HOEFIJZERVORMIGE KUSSEN AFSTELLEN (ALLEEN TAFELS MET INGEBOUWDE HOOFDSTEUN)

Buikligging/Rugligging:

Het hoefijzervormige kussen wordt op zijn plaats gehouden door klittenband.

Dicht bij de rand van de tafel plaatsen met de zijkanten tegen elkaar voor kleinere patiënten en verder van de rand af met de zijkanten los van elkaar voor grotere patiënten.

GEBRUIK VAN ZWENKWIELVERGRENDELING

Alle vier zwenkwielen moeten altijd vergrendeld zijn wanneer ze bij een patiënt gebruikt worden.

DE ZWENKWIELEN VERGRENDELEN

1. Plaats uw schoen op het uiteinde van de vergrendelpen.
2. Druk stevig neer totdat u een klik hoort en het zwenkwiel is vergrendeld.

DE ZWENKWIELEN ONTGRENDELEN

1. Plaats uw schoen tegen het verticale vergrendelingslipje.
2. Druk stevig naar binnen totdat u een klikgeluid hoort en het zwenkwiel is ontgrendeld.

NOODSTOP

Alle elektrische tafels zijn uitgerust met een noodstopschakelaar om in geval van nood de stroom van de tafel te halen. Merk op dat dit geen tafelreset is.

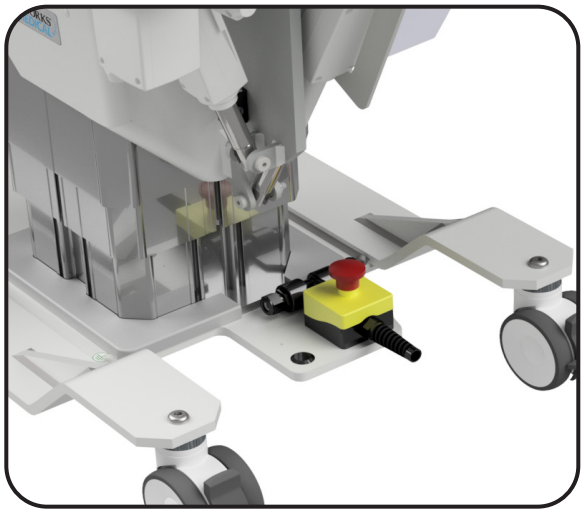

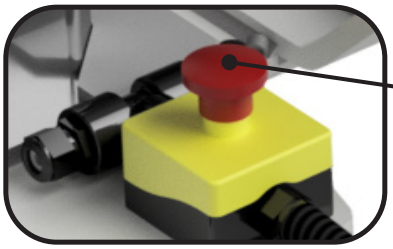

Om de werking te stoppen, drukt u op de rode knop.

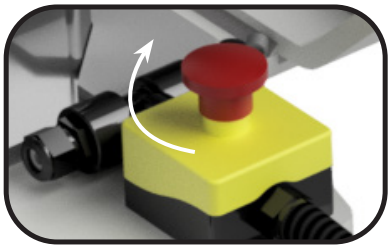

Om te resetten, draait u de rode knop naar rechts.

Indien nodig, kunt u ook de stekker uit het stopcontact verwijderen. De toegang mag niet geblokkeerd zijn wanneer de stekker uit het stopcontact getrokken wordt.

GEWICHTSBEPERKINGEN & GEBRUIK DOOR PATIËNTEN

VOORZORGSMAATREGELEN

De OAKWORKS®-tafel heeft een nominale belasting van 500 lb. (227 kg) gelijkmatig verdeeld. (De bariatrietafel kan een nominale belasting aan van 750 lbs. (340 kg)) Om het risico voor de patiënt zoveel mogelijk te verminderen, mag de patiënt niet op de gezichtssteun voorbij de waarschuwingsstreep op het tafelblad zitten. De zwenkwielen moeten vergrendeld zijn wanneer de patiënt de tafel op- of afgaat. De tafel moet plat zijn wanneer de patiënt er op- en afgaat. De patiënt moet de tafel op- en afgaan bij de hefzuil. Het tafelblad moet telkens na gebruik zo ver mogelijk naar achteren worden gebracht.

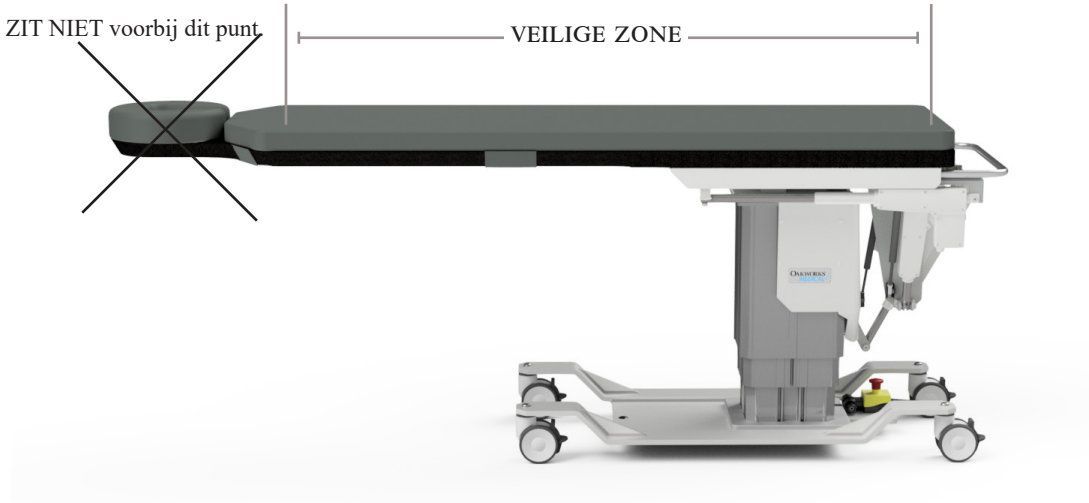

ZAKHOEPEL VOOR UROLOGIETAFEL

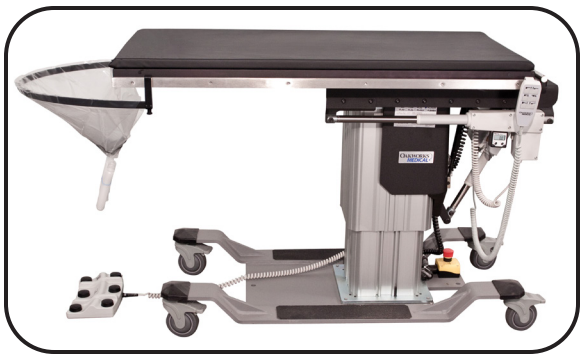

1. Schuif de zak over de urologiehoepel

2. Bevestig de uiteinden van de hoepel aan de uiteinden van de T-stangen van de tafel. Snoer de uiteinden van de hoepel aan de T-stang.

Voltooide montage.

ZIJWAARTSE VERLENGINGEN - LITHOTRIPSIE/UROLOGIE & UROLOGIE TAFELS

⚠ VOORZORGSMAATREGELEN

Niet zitten op verlengingen. Gewichtslimiet: 200 lbs. / 91 kg.

Er zijn vier laterale verlengingen voor de Lithotripsietafel. (2 - 8” x 11”, 1 - 8” x 14” en 1 - 8” x 24”).

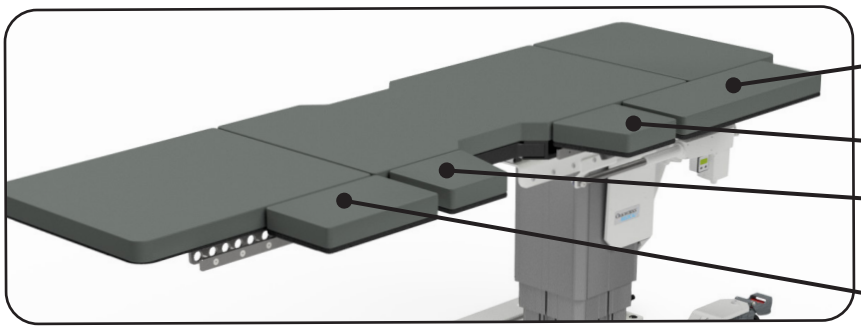

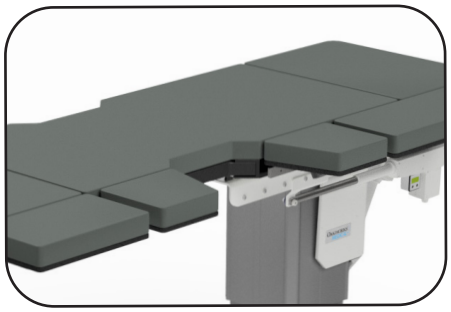

De 2 - 8” x 11” (20 x 28 cm) zijn gebogen en ontworpen voor gebruik aan beide kanten van de Lithotripsieopening.

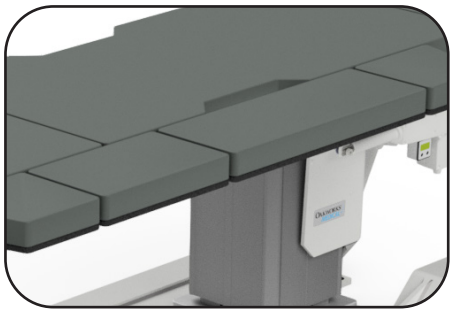

De 1 - 8” x 24” (20 x 61 cm) verlenging is ontworpen om de opening voor de lithotripsie te overbruggen.

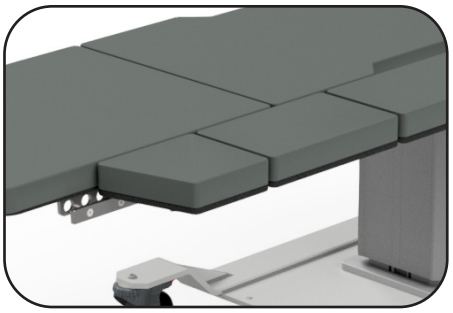

De 8” x 14” (20 x 36 cm) verlenging kan samen met andere verlengingen gebruikt worden zoals vereist is voor uw procedure.

De laterale verlengingen zijn aan de T-stang met een trekpenontwerp vastgeklemd.

⚠ VOORZORGSMAATREGELEN

Schroef de knop goed aan om te voorkomen dat de verlenging loskomt.

Er zijn twee laterale verlengingen voor de urologietafel (2) 5” x 24” (13 x 61 cm). Deze verlengingen kunnen worden gebruikt zoals vereist is om de effectieve breedte van het tafelblad te verlengen.

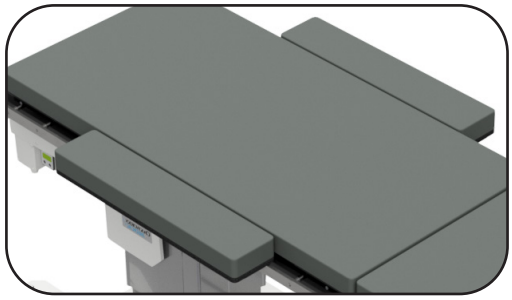

EINDVERLENGINGEN- LITHOTRIPSIE/UROLOGIE & UROLOGIETAFELS

VOORZORGSMAATREGELEN

Niet zitten op verlengingen. Gewichtslimiet: 200 lbs. / 91 kg.

Er zijn verlengingen die kunnen worden ingebracht op elk uiteinde van de tafel. (1) - 23” x 28” (58 x 71 cm) en (1) - 23” x 16” (58 x 41 cm) - Lithotripsie/Urologie, (1) - 23” x 28” (58 x 71 cm) - Urologie

OM DE VERLENGING IN TE BRENGEN

Schuif de twee "armen" in de uiteinden van het tafelblad. Duw volledig in en twee verlengingsarmen zullen licht zakken in een borpen.

OM DE VERLENGING TE VERWIJDEREN

Til de verlenging licht omhoog en trek weg van het tafelblad.

VERKEERD HULPSTUK

De verlenging moet zich op dezelfde hoogte bevinden als het tafelblad en plat tegen het einde van de tafel.

CORRECT HULPSTUK

Trek aan het verlengstuk om ervoor te zorgen dat het op zijn plaats wordt vergrendeld.

DE LITHOTRIPSIETAFEL KAN ALS UROLOGIETAFEL GEBRUIKT WORDEN

Als de verlengingen van de lithotripsietafel verwijderd zijn, kan de tafel als urologietafel worden gebruikt. Een zakhoepel wordt meegeleverd met uw tafel. (Lees de gebruiksaanwijzing Zakhoepel voor de urologietafel).

ARMSTEUN VAN KOOLSTOFVEZEL (ACCESSOIRE)

VOORZORGSMAATREGELEN

Niet te veel gewicht of neerwaartse druk op de koolstofvezelsteun uitoefenen. Het is bedoeld om de armen op te plaatsen en mag niet worden gebruikt als steun bij het op- en afgaan van de tafel. Dit kan letsel tot gevolg hebben. PLAATS NIET MEER dan 30 lbs. (14 kg.) belasting op het **ondersteunende gedeelte.** Dit kan letsel tot gevolg hebben.

Gebruik

Dit radiolucent toestel kan gebruikt worden met elk vlak steunvlak waar ioniserende straling (röntgenstralen) voor beeldvorming wordt gebruikt. Het kan gebruikt worden om armen en voeten te ondersteunen.

Gebruiksaanwijzing

Open de armsteun en schuif het **ruggedeelte** onder de patiënt en het tafelkussen. Plaats de patiënt en het **steunvlak** volgens de behoeften van de procedure. Het gewicht van de patiënt houdt de armsteun op zijn plaats.

Roteer het **steunvlak** in de gewenste positie. Dit deel roteert tot 180º.

Buikligging op 135º

Rugligging op 180º

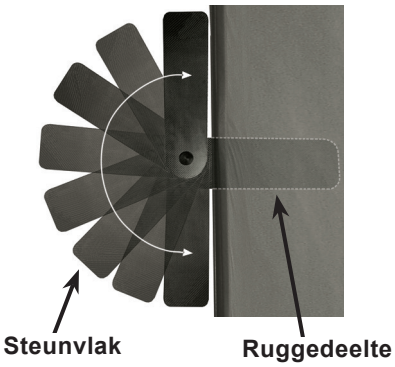

Om de armsteun te verwijderen, vraagt u de patiënt om hun ledemaat van het **steunvlak** te verwijderen en hun lichaam licht op te tillen. U kunt het steunvlak uit het ruggedeelte van de armsteun trekken.

Vouw de **steun en steunonderdelen op** om ze weg te bergen.

GEBRUIK VAN DE INSTELBARE T-STANGKLEM (ACCESSOIRE)*

VOORZORGSMAATREGELEN

Controleer de strakheid van de T-stangklem opnieuw tussen procedures in. Het onderste deel van de klem moet in de groef van het tafelblad liggen onder het tafelblad. De T-stangklem moet strak zijn en mag niet bewegen onder druk.

1. De klem mag alleen geïnstalleerd worden opeen Oakworks® CFPM product met de groef aan de onderzijde van de tafel.
2. Schuif de klem in de groef in de gewenste positie op het tafelblad.
3. Het onderste deel van de klem moet op één lijn liggen met en in de groef van het tafelbladliggen. Schroef de klem aan met de hendel.
4. Probeer de klem te verschuiven. De klem mag niet bewegen en moet veilig zijn vastgemaakt aan het tafelblad.
5. De hendel kan worden geroteerd zonder de klem los te maken. Om de hendel uit uw buurt te bewegen, til hem omhoog en draai hem naar de binnenzijde van de tafel. Laat de hendel dan los om op hem opnieuw in te schakelen. De hendel kan dan gebruikt worden om de klem los of aan te schroeven en naar een verschillende positie te verschuiven op het tafelblad.

Opmerking: De ingebouwde T-stangen hebben de Amerikaanse standaardafmeting van 0,38” (1 cm) dik bij 1,13” (0,3 cm) breed.

WERVELKOLOMSTEUNSYSTEEM II (ACCESSOIRE)

Raadpleeg de SPS II Gebruikershandleiding voor aanwijzingen over het gebruik van het Spine Positioning System.

VERBREDING FLUOROSCOPIETAFEL (ACCESSOIRE)

VOORZORGSMAATREGELEN

Niet te veel gewicht of neerwaartse druk op de verbreding van de fluoroscopietafel uitoefenen. Het is bedoeld om de armen op te plaatsen en mag niet worden gebruikt als steun bij het op- en afgaan van de tafel. Dit kan letsel tot gevolg hebben.

De Oakworks verbreding voor de fluoroscopietafel is radiolucent en biedt alleen extra breedte waar u die nodig heeft voor nauwkeuriger plaatsing met optimale beeldvorming. De verbreding voor de fluoroscopietafel wordt onder het tafelkussen geplaatst.

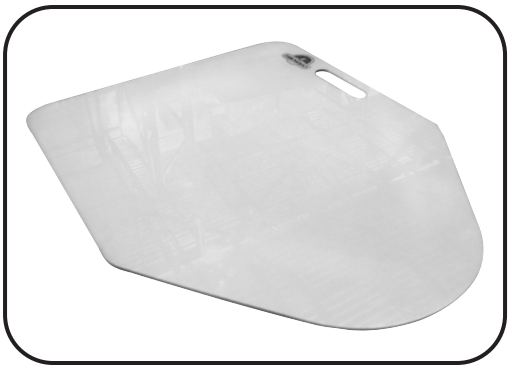

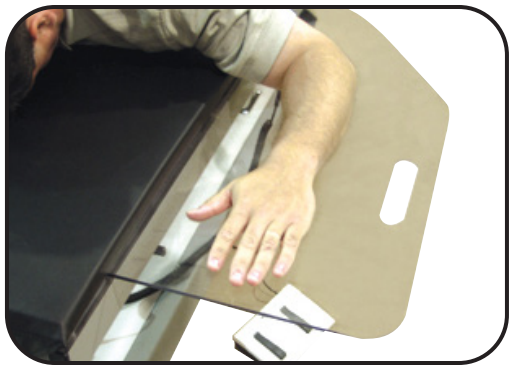

BRUIKBAAR GEBIED VOOR BEELDVORMING - CFPM100 (ALLEEN TAFELS MET EEN INGEBOUWDE HOOFDSTEUN)

GECENTREERD VOOR A-P-AANZICHT:

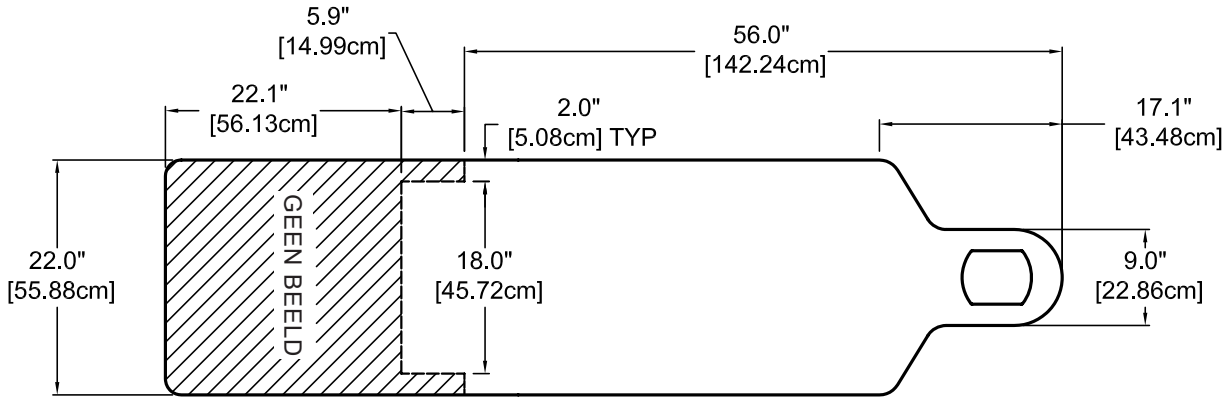

SCHUIN AANZICHT, 30° VAN VERTICAAL:

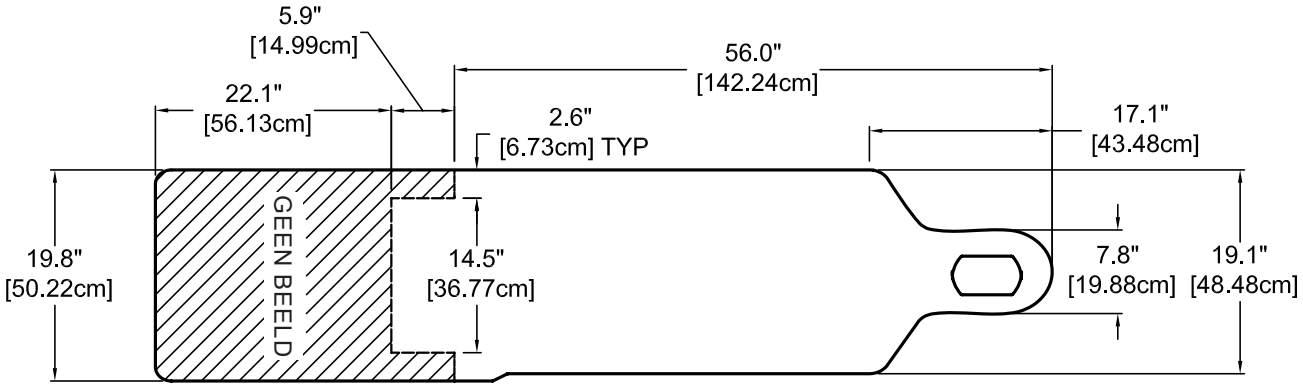

CAUDAAL AANZICHT, 30° VAN VERTICAAL:

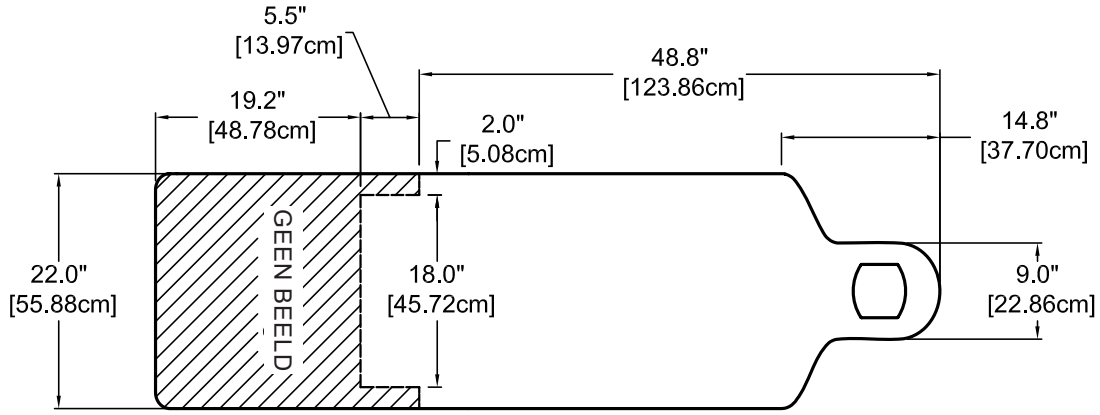

BRUIKBAAR GEBIED VOOR BEELDVORMING - CFPM100 ALLEEN RECHTHOEKIGE TAFELS

GECENTREERD VOOR A-P-AANZICHT:

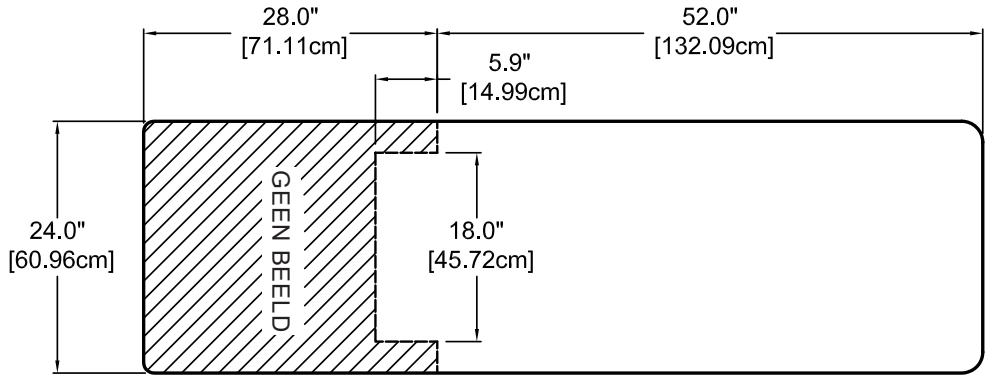

SCHUIN AANZICHT, 30° VAN VERTICAAL:

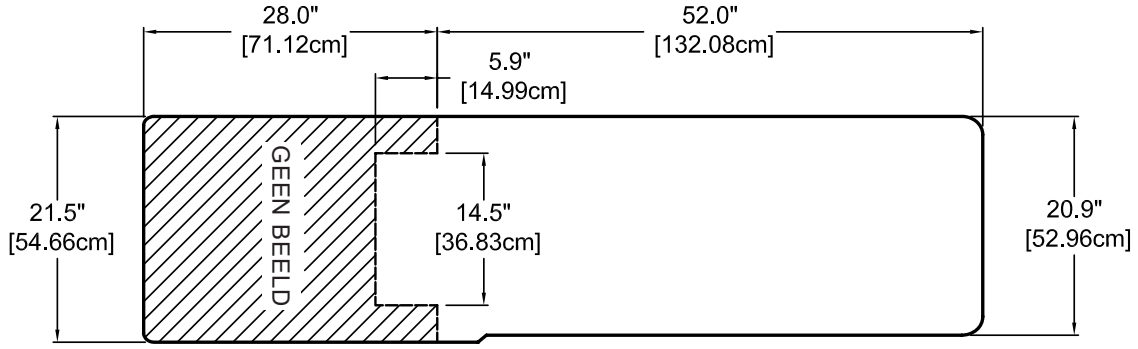

CAUDAAL AANZICHT, 30° VAN VERTICAAL:

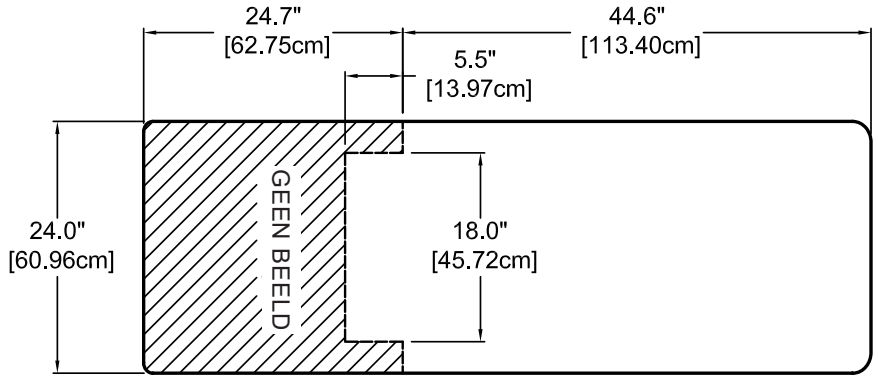

BRUIKBAAR GEBIED VOOR BEELDVORMING- CFPM200 TOT EN MET CFPM401 ALLEEN TAFELS MET INGEBOUWDE HOOFDSTEUN

GECENTREERD VOOR A-P-AANZICHT:

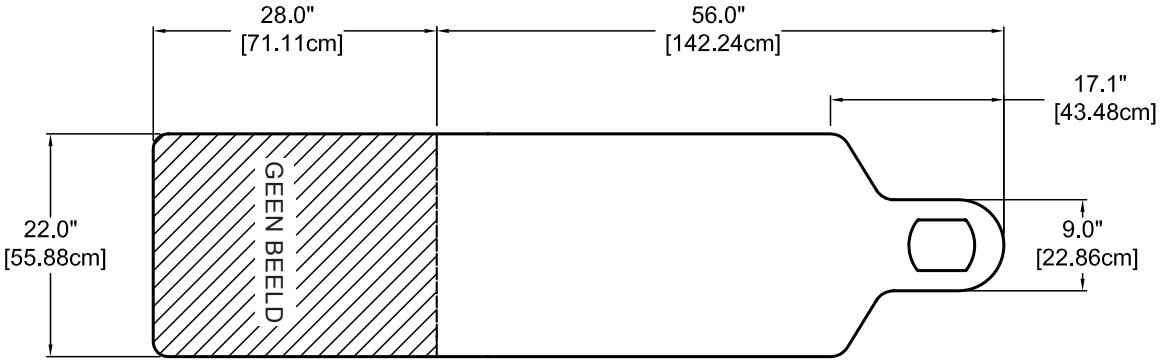

SCHUIN AANZICHT, 30° VAN VERTICAAL:

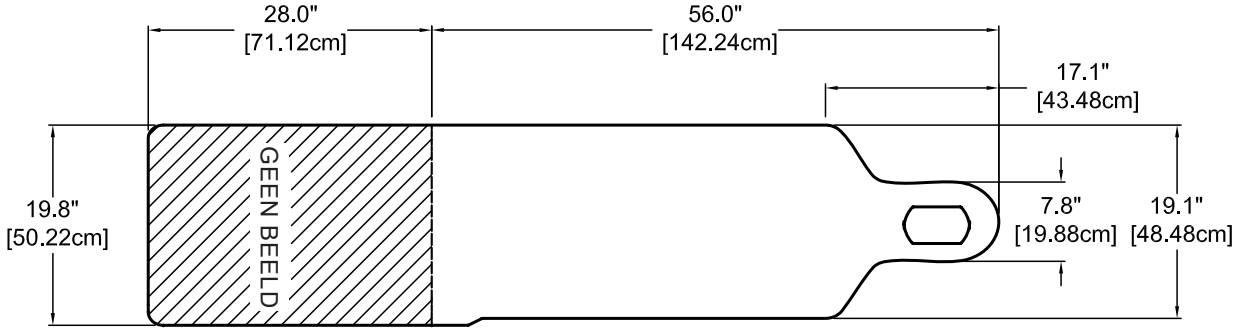

CAUDAAL AANZICHT, 30° VAN VERTICAAL:

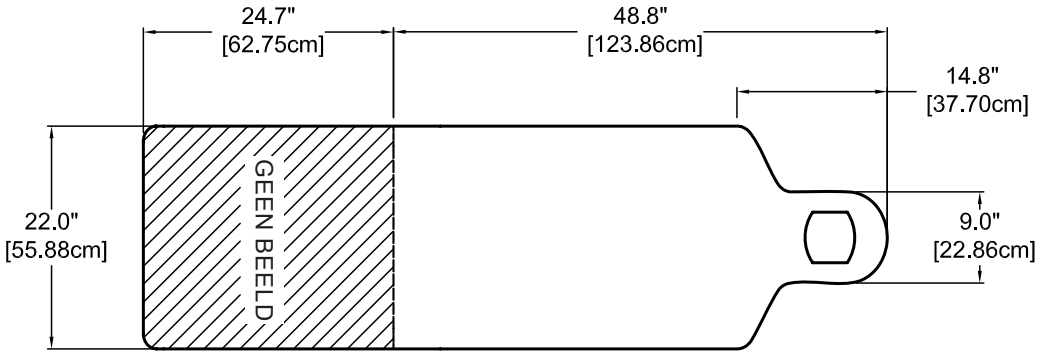

BRUIKBAAR GEBIED VOOR BEELDVORMING- CFPM200 TOT EN MET CFPM401 ALLEEN RECHTHOEKIGE TAFELS

GECENTREERD VOOR A-P-AANZICHT:

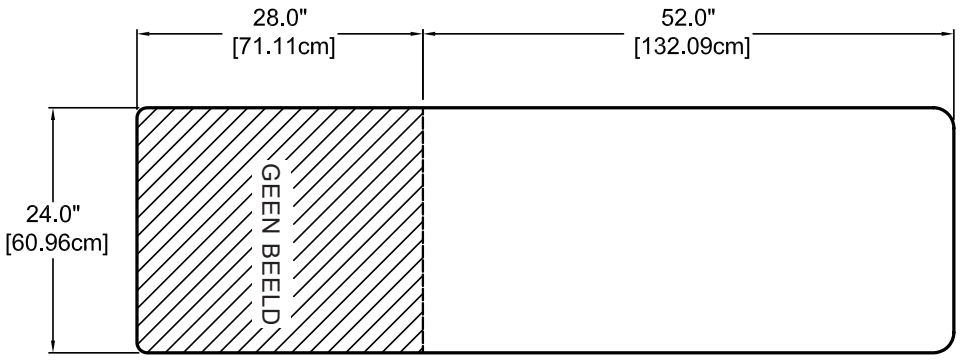

SCHUIN AANZICHT, 30° VAN VERTICAAL:

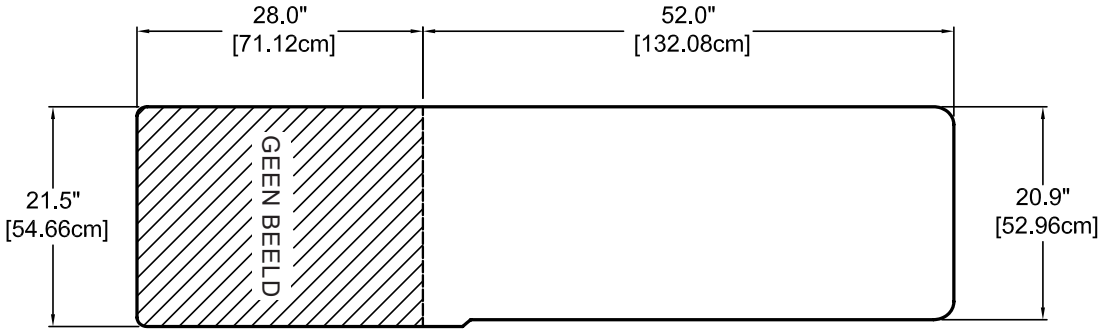

CAUDAAL AANZICHT, 30° VAN VERTICAAL:

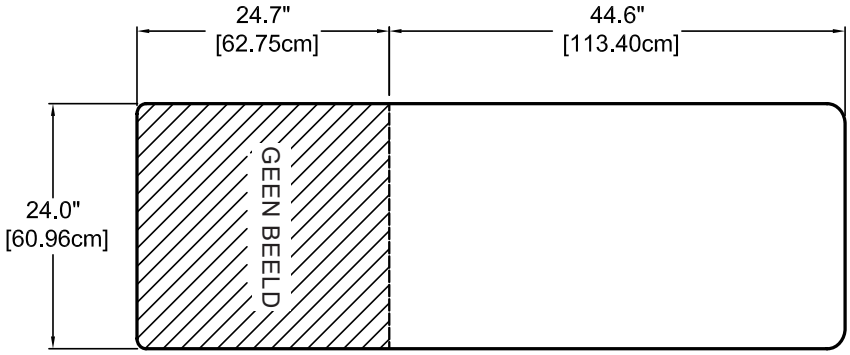

BRUIKBAAR GEBIED VOOR BEELDVORMING - CFUR301 & CFUR 401

GECENTREERD VOOR A-P-AANZICHT:

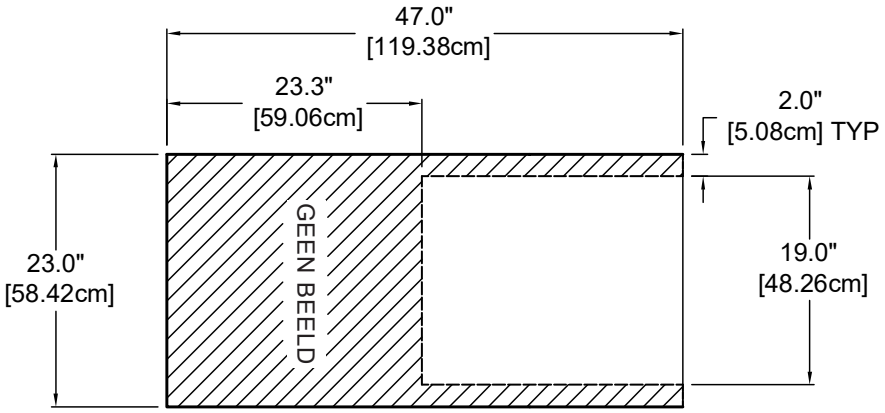

SCHUIN AANZICHT, 30° VAN VERTICAAL:

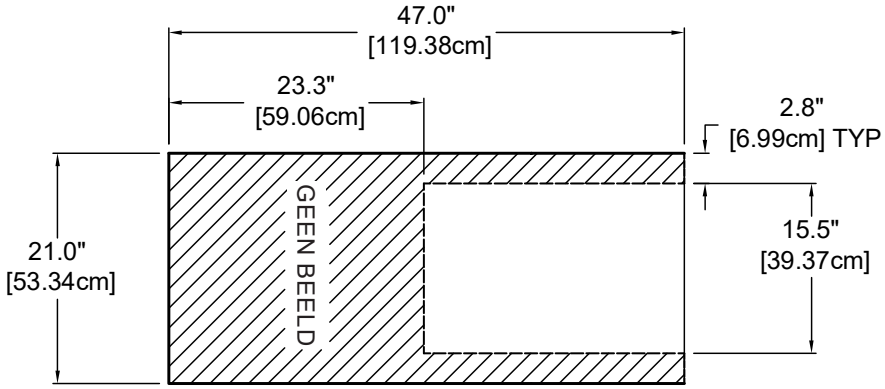

CAUDAAL AANZICHT, 30° VAN VERTICAAL:

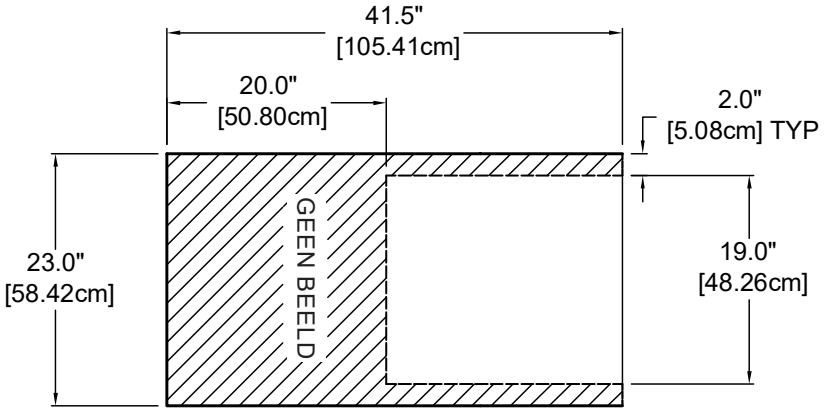

BRUIKBAAR GEBIED VOOR BEELDVORMING - CFLU401

GECENTREERD VOOR A-P AANZICHT:

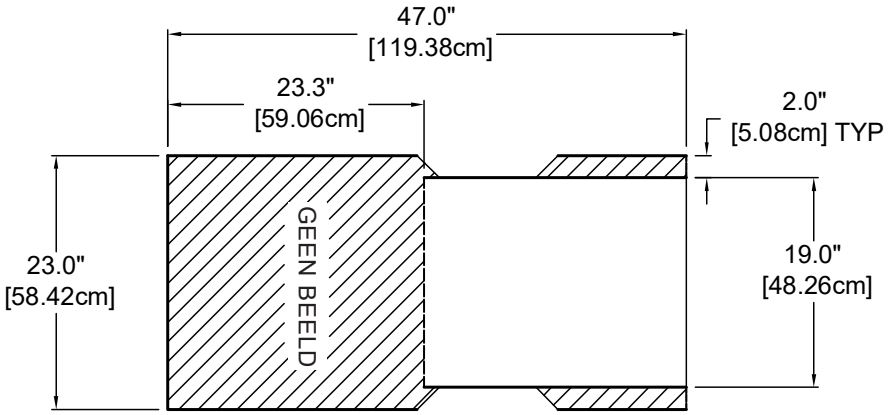

SCHUIN AANZICHT, 30° VAN VERTICAAL:

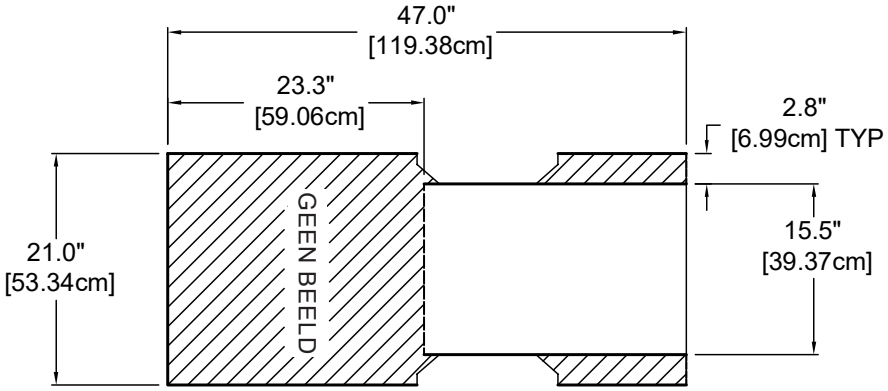

CAUDAAL AANZICHT, 30° VAN VERTICAAL:

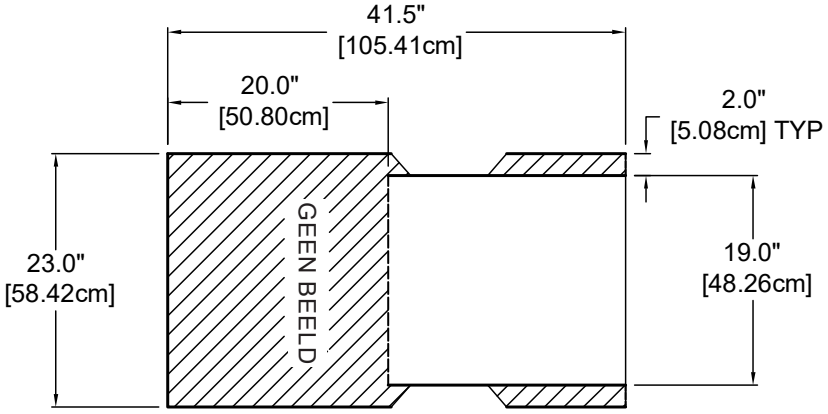

AANBEVOLEN REINIGINGSMIDDELEN/DESINFECTEERMIDDELEN

GEVAAR Om het gevaar op een elektrische schok te beperken:
- Haal de stekker altijd uit het stopcontact voordat u het toestel reinigt.

Zie de lijst met Aanbevolen reinigingsmiddelen en desinfecteermiddelen (MMINML0008-EN) die geleverd werd met de tafel. Deze informatie is ook beschikbaar op www.oakworksmed.com onder productinformatie.

Alle reinigingsmiddelen en desinfecteermiddel kunnen de bekleding in enigszins beschadigen. Maar als u de lijst met aanbevolen reinigingsmiddelen en desinfecteermiddelen en het reinigingsproces volgt, krijgt uw tafel de best mogelijke verzorging voor een lang productleven.

Oakworks raadt een voorverpakt doekje voor reinigingsmiddelen/desinfecteermiddelen aan om het desinfecteermiddel zo goed mogelijk te verdelen voor de vereiste desinfectietijd, zonder overmatig residu en/of de onderdelen te lang bloot te stellen en daarmee het risico op potentiële schade aan de materialen te minimaliseren. Lees en volg de aanwijzingen van de fabrikant van het desinfecteermiddel goed op om de apparatuur te reinigen en te desinfecteren.

Oakworks raadt het gebruik van reinigingsmiddelen/desinfecteermiddelen die waterstofperoxide, azijnzuur of fenolen bevatten NIET aan. Deze chemische middelen kunnen schade veroorzaken aan het uiterlijk en/of de materiaalintegriteit van verschillende onderdelen. De aanbevolen lijst met reinigingsmiddelen/desinfecteermiddelen bevat bovendien Quaternaire ammoniumverbindingen ("Quats"), niet alle producten die quats bevatten zijn goedgekeurd voor gebruik. Sommige bevatten aanvullende detergenten en/of oppervlakteactieve stoffen die schadelijk kunnen zijn voor sommige materialen.

Het gebruik van niet goedgekeurde reinigingsmiddelen of desinfecteermiddelen kan schade veroorzaken aan de bekleding en andere materialen op de tafel en maakt de garantie nietig.

REINIGINGSPROCES

Volg de gebruiksaanwijzingen van de fabrikant van het reinigingsmiddel/desinfecteermiddel. Het reinigen en desinfecteren van een Oakworks tafel is een proces dat uit twee delen bestaat. Eerst moet de tafel gereinigd worden en moeten alle zichtbare vuildeeltjes verwijderd worden, daarna kan de tafel gedesinfecteerd worden. Oakworks adviseert om de tafel vlak neer te leggen tijdens het reinigingsproces. Volg deze procedure voor de beste resultaten:

1. Met een goedgekeurd reinigingsmiddel of milde vloeibare zeep, verwijder alle zichtbare vuildeeltjes van de tafel en werk daarbij van de bovenkant naar de onderkant van de tafel. Reinig de bekleding ten minste eenmaal per week om te voorkomen dat desinfecterend middel opbouwt.
2. Spoel met schoon water en droog met schone doek of handdoek.
3. Met een goedgekeurd desinfecteermiddel, ontsmet alle oppervlakken van het tafelblad en alle gebieden met hoge contactdichtheid, zoals hendels, handsets, etc., grondig. Zorg ervoor dat de doekjes nat zijn tijdens de door de fabrikant van het desinfectiemiddel aanbevolen contacttijd. Laat het desinfecteermiddel geen poel vormen op de bekleding na de aangeraden contacttijd.
4. Veeg af extra vloeistof met een doek of handdoek en schoon water.
5. Droog alle oppervlakken met een schone doek of handdoek.

Gebruik geen schrijfinstrumenten of andere gelijkaardige instrumenten rond de bekleding aangezien ze permanente vlekken kunnen veroorzaken. Als dit toch gebeurt, veeg dan niet schoon met een op alcohol gebaseerd reinigingsmiddel. Maar dep de vlek met een schone doek/papieren handdoek. Gebruik een aanbevolen reinigingsmiddel of desinfectiemiddel om de vlek te verwijderen. Spoel daarna af met schoon water.

INSPECTIES

AANBEVOLEN REGELMATIGE INSPECTIES (maandelijkse of plaatselijke standaard)

- Controleer het stroomsnoer, handbedieningssnoer(en) en voetschakelaarsnoer(en) op schade.
- Inspecteer de onderdelen op zichtbare schade die schade kan veroorzaken tijdens de werking.

AANBEVOLEN PERIODIEKE INSPECTIES (jaarlijks of plaatselijke standaard)

- Controleer het stroomsnoer, handbedieningssnoer en voetschakelaarsnoer en alle zichtbare bedrading op schade.
- Inspecteer de onderdelen op zichtbare schade die schade kan veroorzaken tijdens de werking.
- Controleer alle mechanische functies met de handschakelaar. Herhaal met de voetschakelaar. Controleer op abnormale geluiden.
- Controleer of alle bevestigingsmiddelen aanwezig zijn en goed vastzitten.
- Controleer de aarding van de tafel.
- Verwijder ongewone opbouw van vuildeeltjes op de tafel en/of delen van de tabel die niet regelmatig gereinigd worden.
- Controleer de bekleding op scheuren of barsten.

GARANTIE

Bekijk de volledige garantiedetails op www.oakworksmed.com onder het informatietabblad “Warranty and Return Policy.”

INFORMATIE OVER UNIEKE CODE VOOR DE IDENTIFICATIE VAN HULPMIDDELEN (UNIQUE DEVICE IDENTIFICATION, UDI)

Het UDI-etiket bevindt zich onder een transparant venster van het productetiket.

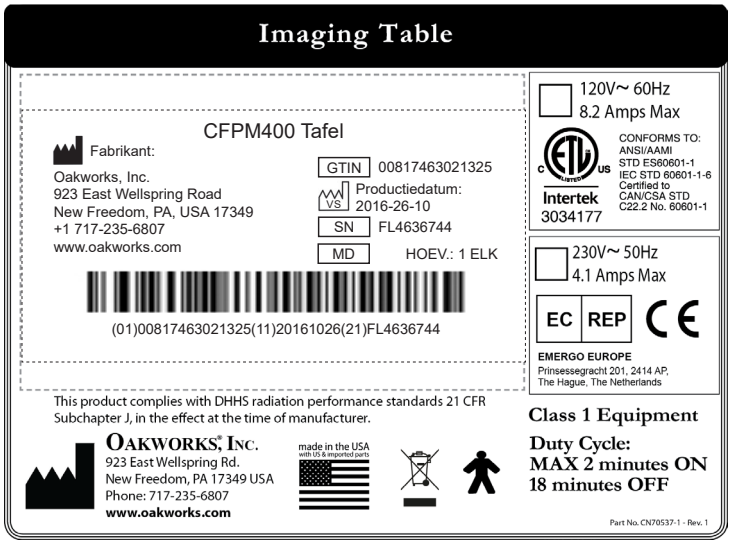

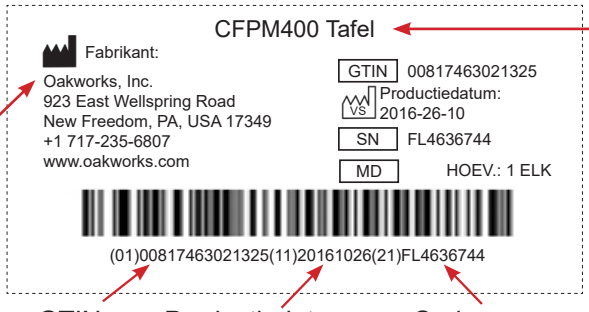

Naam van het model

Fabrikant Info

GTIN

Productiedatum

Serienummer

Informatie over unieke hulpmiddelen

- GTIN - 14-cijferig nummer dat voor elke variatie van een model uniek is
- Productiedatum - Productieland en datum waarop de apparatuur in productie gaat in JJJJ-MM-DD formaat
- SN - Serienummer
- MD - Medisch hulpmiddel symbool
- QTY - Hoeveelheid van het product

PRODUCTSPECIFICATIES

	NOORD-AMERIKA	EUROPA	
Gewicht	359-452 lbs.	163-205 kg.	
Transportgewicht	452-544 lbs.	205-247 kg.	
Hefcapaciteit	500 lbs. (750 lbs. Bariatrie)	227 kg. (340 kg. Bariatrie)	
Gebruikte materialen	Dit product bevat geen latex.		
Aluminium filterequivalent en dikte van koolstofvezel van tafelblad	ALUMINIUM		DIKTE-E-QUIVALENT
	Niet-bariatrische tafels	100 kVp, HVL of 3,6 mm = 1,10 (1,35 max)	1,65” (4,2 cm)
	Bariatrietafel	100 kVp, HVL of 3,6 mm = 1,50 (1,79 max)	2,18” (5,5 cm)
	Alle verlengingen	100 kVp, HVL of 3,6mm = 1,66 (2,00 max)	0,5” (1,3 cm)
	1” (2,5 cm) Tafelkussen	100 kVp, HVL of 3,6mm = 0,88 (1,07 max)	1” (2,5 cm)
	2” (5 cm) Tafelkussen	100 kVp, HVL of 3,6mm = 0,88 (1,07 max)	2” (5 cm)
	Dit product voldoet aan de stralingsnormen van het United States Department of Health and Human Services, 21 CFR Subchapter J, die ten tijde van de productie van de radiografietafels van kracht zijn.		

OMGEVINGSOMSTANDIGHEDEN

Omstandigheden	Temperatuur	Vochtigheid	Atmosferische druk
Normaal gebruik	50° (10 °C) tot 104° (40 °C)	20% tot 60% relatieve vochtigheid	98 tot 105 kPa
Opslag en vervoer	-20° (-29 °C) tot 135° (57 °C)	20% tot 95% relatieve vochtigheid	98 tot 105 kPa

ELEKTRISCHE SPECIFICATIES

Ontworpen voor:	CFPM100 Tafels alleen		Alle andere tafels	
	NOORD-AMERIKA	EUROPA	NOORD-AMERIKA	EUROPA
Benodigde voeding (Alle elektrische tafels)	120 VAC/15 amp/ 60 Hz	230 VAC/10 amp/ 50/60 Hz	120 VAC/15 amp/ 60 Hz	220 VAC/10 amp /50/60 Hz
Belasting	5,8 amp	3,0 amp	8,2 amp	4,5 amp
Maximaal kortstondig stroomverbruik	9,0 amp	4,5 amp	12,3 amp	6,7 amp
Spanning naar aandrijvers	120 VDC	220 VDC	24 V tafelblad, 120 V zuil	24 V tafelblad, 220 V zuil
Bescherming tegen elektrische schokken	Apparatuur van klasse I			
Tafelbladapparatuur	Apparatuur van type B			
IP-classificatie (Ingress Protection	Tafel (IPX0), Handbediening (IPX6), Voetbediening(IPX8)			
Werkingswijze	Intermitterend bedrijf: MAX 2 minuten AAN / 18 minuten uit			

Leidraad en verklaring van de fabrikant – Elektromagnetische emissies Alle apparatuur en systemen (uitgezonderd CFPMFXH)		
Deze tafel is bestemd voor gebruik in de hieronder aangeduide elektromagnetische omgeving. De klant of gebruiker van de tafel dient ervoor te zorgen dat deze in een dergelijke omgeving wordt gebruikt.		
Emissietest	Conformiteit	Elektromagnetische omgeving – leidraad
RF-emissie CISPR 11	Groep 1	De tafel gebruikt alleen RF-energie voor zijn interne functie. De RF-emissies zijn daarom erg laag en zullen waarschijnlijk geen interferentie in elektronische apparatuur in de nabijheid veroorzaken.
RF-emissie CISPR 11	Klasse A	De tafel kan in alle omgevingen worden gebruikt, uitgezonderd woningen, en gebouwen die rechtstreeks zijn aangesloten op het openbare laagspanningsnetwerk dat gebouwen van stroom voorziet voor huishoudelijke doeleinden.
Harmonische emissies IEC 61000-3-2	Klasse A	
Flikkeremissies IEC 61000-3-3	Conform	

Aanbevolen scheidingsafstanden tussen draagbare en verplaatsbare RF-communicatieapparatuur en de Oakworks-beeldvormings- en pijnbestrijdingstafels en -systemen die NIET levensondersteunend zijn			
De tafel is bedoeld voor gebruik in de elektromagnetische omgeving waarin uitgestraalde RF-storingen onder controle worden gehouden. De klant of gebruiker van de tafel kan elektromagnetische interferentie helpen voorkomen door, zoals hieronder aanbevolen,een minimumafstand aan te houden tussen draagbare en verplaatsbare RF-communicatieapparatuur (zenders) en de tafel volgens het maximale afgegeven vermogen van de communicatieapparatuur.			
Maximaal afgegeven nominale vermogen van de zender W	Scheidingsafstand volgens frequentie van zenders (m)		
	150 kHz tot 80 MHz $d = 1{,}2 \sqrt{P}$	80 MHz tot 800 MHz $d = 1{,}2 \sqrt{P}$	800 MHz tot 2,5 GHz $d = 2{,}3 \sqrt{P}$
0,01	0,12	0,12	0,23
0,1	0,38	0,38	0,73
1	1,2	1,2	2,3
10	3,8	3,8	7,3
100	12	12	23
Voor zenders met een nominaal uitgangsvermogen dat hierboven niet wordt genoemd, kan de aanbevolen afstand d in meters (m) worden geschat met behulp van de vergelijking die van toepassing is op de frequentie van de zender, waarbij P het nominale maximale uitgangsvermogen van de zender in watt (W) is volgens de specificatie van de fabrikant van de zender.			
OPMERKING 1 De scheidingsafstand voor het hogere frequentiebereik is van toepassing op 80 MHz en 800 MHz.			
OPMERKING 2 Deze richtlijnen zijn mogelijk niet in alle situaties van toepassing. Elektromagnetische overdracht wordt beïnvloed door absorptie door en weerkaatsing van structuren, objecten en personen.			

SIGNIFICANTE BEZETTINGSZONE

De significante bezettingszones en de strooistraling in de beeldvormingsapparatuur worden hieronder getoond in overeenstemming met clausule 13.4 en 13.6 in IEC 60601-1-3:2013.

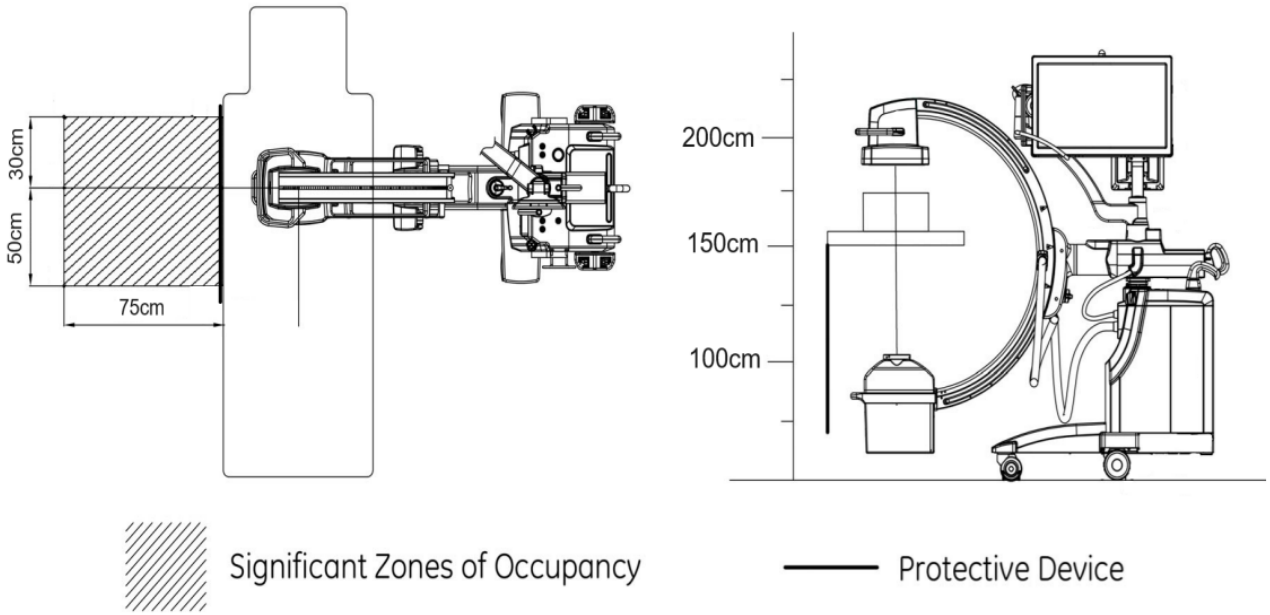

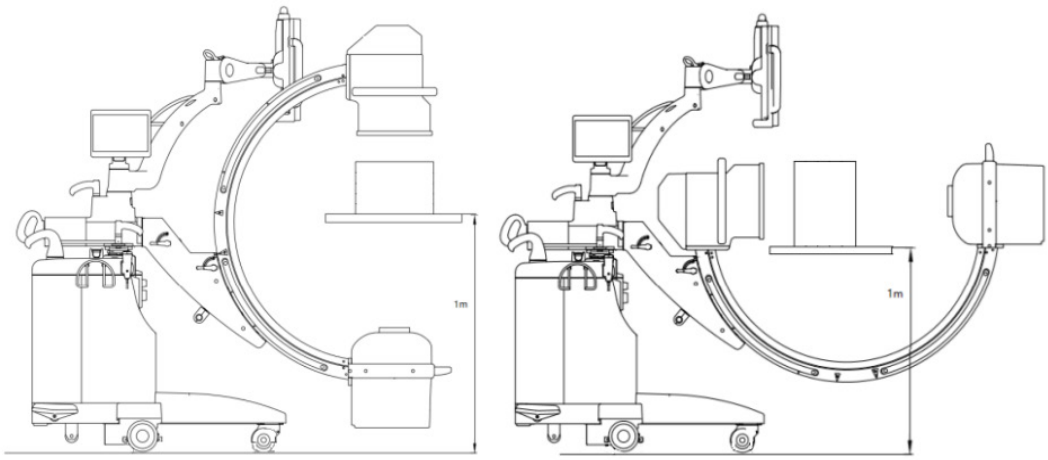

Vertical configuration

Horizontal configuration

SIGNIFICANTE BEZETTINGSZONE

ISO Kerma Map test volgens clausule 203.13.4 in EN 60601-2-43:2010. De meting wordt uitgevoerd in 2 vlakken op een typische hoogte vanaf 1,5 m van de grond wanneer het systeem in normale modus is van 110kV, 4mA. Het oppervlak van de operatietafel is 1,5 m boven de vloer.

Typische ISO Kerma Maps

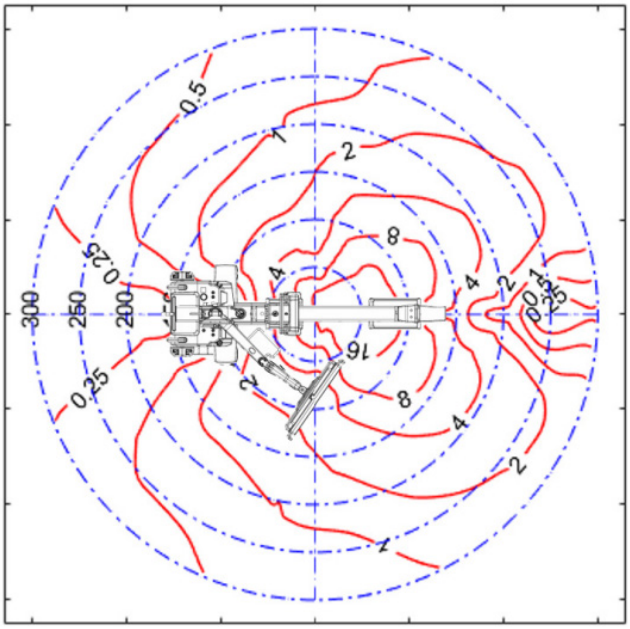

Horizontale configuratie, 1,5 m

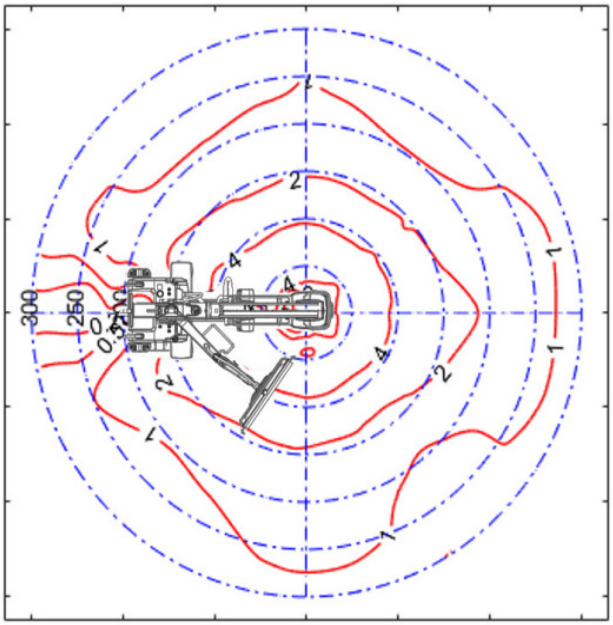

Verticale configuratie, 1,5 m

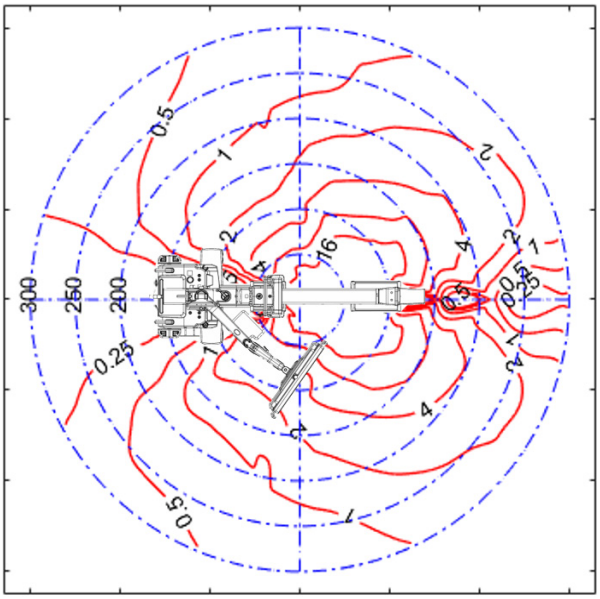

Horizontale configuratie, 1,0 m

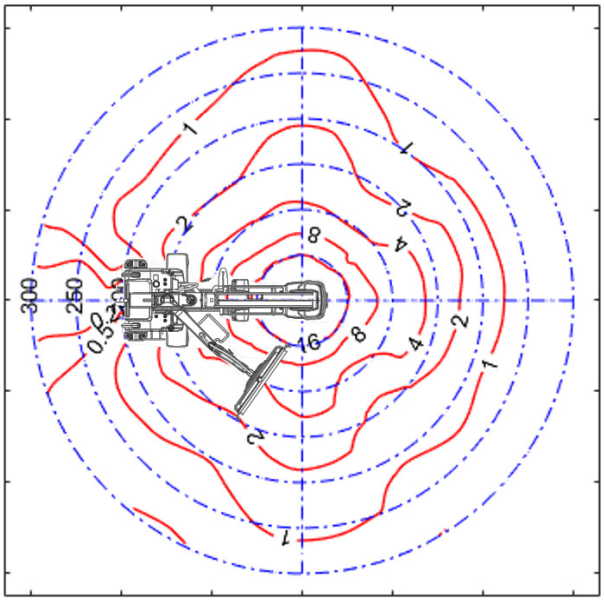

Verticale configuratie, 1,0 m

SIGNIFICANTE BEZETTINGSZONE

Air Kerma snelheid
(in µGy/hr)

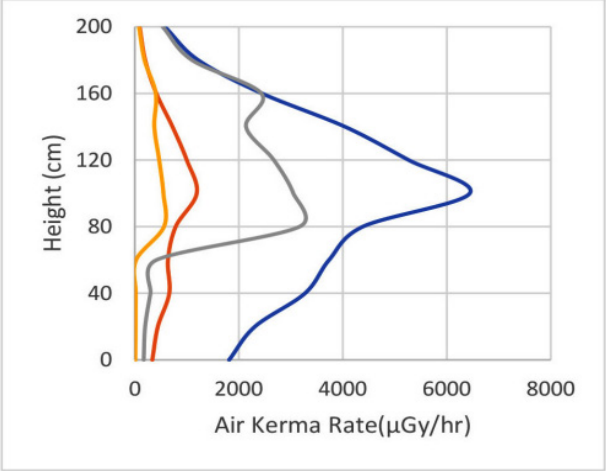

110kV/4mA Without Protective Device
70kV/3mA Without Protective Device
110kV/4mA With Protective Device
70kV/3mA With Protective Device

VOOR GASTRO-INTESTINALE ONDERZOEKEN MOGEN DE VOLGENDE LIMIETEN VAN AIR KERMA IN ÉÉN IN DE ONDERSTAANDE TABEL NIET WORDEN OVERSCHREDEN.

AIR KERMA SNELHEID (GASTRO-INTESTINALE ONDERZOEK)		
Oriëntatie van PATIËNTONDERSTEUNING	Regio van lengte ten opzichte van het REFERENTIEPUNT van de STRALINGSDETECTOR (boven de vloer) in de SIGNIFICANTE BEZETTINGS ZONE cm	Hoogste toegestane AIR KERMA in één uur mGy
Horizontaal of verticaal	0 tot 40	1,5
Horizontaal	40 tot 200	0,15
Verticaal	40 tot 170	0, 15

SIGNIFICANTE BEZETTINGSZONE

De significante bezettingszones en de strooistraling in de beeldvormingsapparatuur worden hieronder getoond in overeenstemming met clausule 13.4 en 13.6 in IEC 60601-1-3:2013.

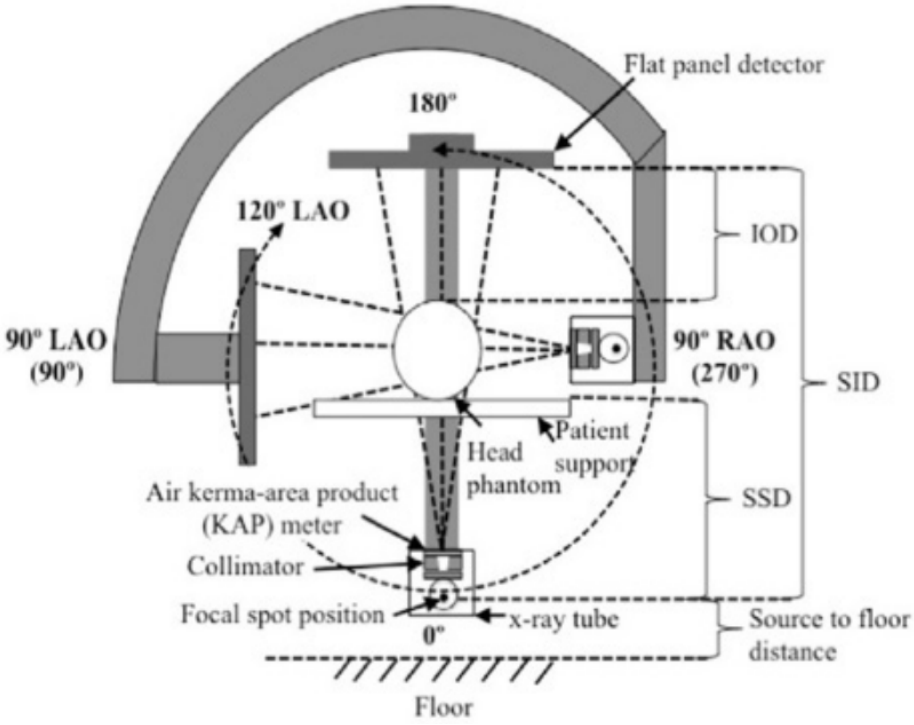

Brandpuntsafstand en straalposities

PRODUCTVERWIJDERING

Oakworks beeldvormings- en pijnbestrijdingstafels moeten worden verwijderd in overeenstemming met alle relevante voorschriften en vereisten van de plaatselijke dienst milieubescherming, het gezondheidsagentschap, centra voor ziektecontrole, veiligheid en gezondheid op het werk, de Amerikaanse Food and Drug Administration (FDA) en andere plaatselijke autoriteiten die van toepassing zijn op dit product.

GEBRUIKSAANWIJZING

OAKWORKS®

Beeldvormings- en pijnbestrijdingstafels

CONTACTGEGEVENS:

OAKWORKS® Inc.

923 East Wellspring Road

New Freedom, PA USA 17349

Phone: 717.235.6807

FAX: 717.235.6798

www.oakworksmed.com

CoYoMe B.V.

Edisonstraat 4

3261 LD Oud-Beijerland, The Netherlands

www.coyome.eu

Enrico Cohen

Enrico@coyome.nl

info@coyome.nl

Phone: +31 613.886.424

EU REP

Emergo Europe
Westervoortsedijk 60
6827 AT Arnhem
The Netherlands

CE MD

C ETL LISTED US

Intertek
3034177

CONFORMS TO:
ANSI/AAMI STD ES60601-1
IEC STD 60601-1 3RD EDITION
IEC STD 60601-1-2 4TH EDITION
IEC STD 60601-1-6 3RD EDITION
IEC STD 60601-2-32
CERTIFIED TO CAN/CSA STD C22.2 NO. 60601-1
CB TEST CERTIFICATE AND REPORT

FCC Regels en voorschriften, Titel 47, Deel 15, Subdeel B, Klasse A. Onbedoelde radiatoren

OPMERKING: Deze apparatuur is getest en in overeenstemming bevonden met de limieten voor een digitaal apparaat van Klasse A, conform deel 15 van de FCC-voorschriften. Deze limieten zijn opgesteld om een redelijke bescherming tegen schadelijke storing te bieden wanneer de apparatuur wordt gebruikt in een commerciële omgeving. Dit apparaat genereert en gebruikt radiogolven en kan mogelijk radiogolven uitzenden die communicatie via radiogolven kunnen verstoren wanneer dit apparaat niet wordt geïnstalleerd en gebruikt volgens de instructies. Als deze apparatuur wordt ingezet in woongebieden, dan is storende interferentie waarschijnlijk en de gebruiker op eigen kosten verantwoordelijk om de interferentie te corrigeren.

Opmerking: elk ernstig incident dat zich heeft voorgedaan met betrekking tot het apparaat moet worden gemeld aan Oakworks® Inc. en aan de bevoegde autoriteit van de lidstaat waarin de gebruiker en/of patiënt is gevestigd.

Oorpronkelijke instructies
Handleiding onderdeelnr. MMMNST0008-NL / Med-RA-PM-76
Revisie: 21
Revisiedatum: 09/02/2026

Nederland, gedrukt in de VS

geproduceerd in de Verenigde Staten
met Amerikaanse & geïmporteerde onderdelen

OAKWORKS® MEDICAL PRODUCTS