PODRĘCZNIK

OAKWORKS®

Stoły do obrazowania i zarządzania bólem

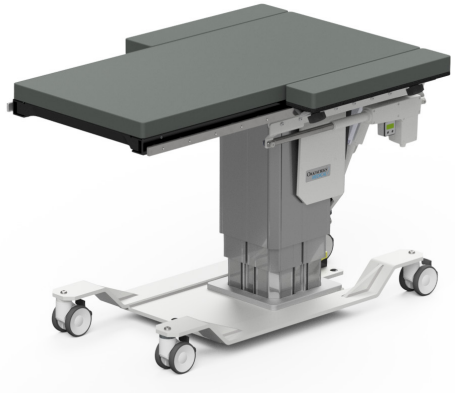

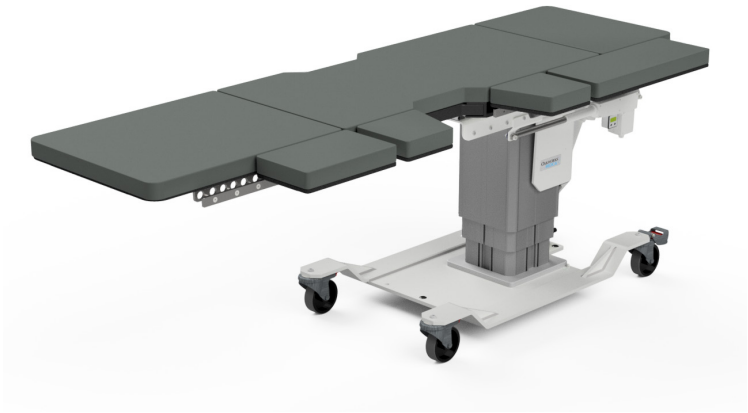

Wyprodukowano w USA
z elementów amerykańskich oraz importowanych

www.oakworksmed.com · +1 717.235.6807

OakWorks® MEDICAL PRODUCTS

© Copyright – prawa autorskie 2024
OAKWORKS® , Inc.

Uwaga

Informacje zawarte w treści niniejszego dokumentu mogą ulec zmianie bez wcześniejszego uprzedzenia i nie stanowią jakiegokolwiek zobowiązania firmy OAKWORKS®, Inc.

W celu zagwarantowania dokładności, firma OAKWORKS®, Inc. zachęca do zadawania pytań w sprawie specyfikacji technicznych oraz podobnej dokumentacji. Właściwa dokumentacja jest dostępna na życzenie.

Firma OAKWORKS® Inc. nie przyjmuje na siebie jakiejkolwiek odpowiedzialności za szkody uboczne lub wynikowe związane z dostarczeniem, jakością lub wykorzystaniem niniejszego dokumentu oraz materiału programowego, który dokument ten opisuje, ani z tytułu jakichkolwiek szkód z powyższego wynikłych.

Drukowano w USA

Wszystkie prawa zastrzeżone
Bez pisemnej zgody firmy OAKWORKS® żadna część niniejszego dokumentu nie może być kopiowana, reprodukowana ani tłumaczona na inny język.

OAKWORKS® jest zarejestrowaną marką handlową firmy OAKWORKS®, Inc.

SPIS TREŚCI

Opis sposobu użytkowania produktu 4

Istotne zalecenia bezpieczeństwa

Identyfikacja symboli 4
Przeciwwskazania 4
Zalecenia bezpieczeństwa 5–7

Opis oraz fotografie produktu

CFPM100 8
CFPM200 9-10
CFPM300 11-12
CFPM400 13-14
CFPM201 15-16
CFPM301 17-18
CFPM302 19-20
CFPMB301 – Stół bariatryczny 21-22
CFPM401 23-24
CFLU401 – Stół do litotrypsji 25-26
CFUR301 – Stół urologiczny 27-28
CFUR401 – Stół urologiczny 29-30

Instalacja

Uziemienie 31

Wskazówki dotyczące użytkowania

Poziomica 32
Wskaźnik kąta ustawienia 32
Pas do przytrzymywania pacjenta 32
Zdejmowanie/ wymiana górnego podkładu ochronnego stołu 33
Regulacja nakładki półksiężycowej (tylko w przypadku stołów ze zintegrowanym podparciem głowy) 33
Blokowanie kółek jezdnych 34
Wyłącznik awaryjny 34
Udźwig stołu i sposób użytkowania go przez pacjenta 35
Obręcz do zakładania worka przy stole urologicznym 35
Boczne dostawki przedłużeniowe stołów do litotrypsji/urologicznych oraz stołów urologicznych 36
Końcowe dostawki przedłużeniowe stołów do litotrypsji/urologicznych oraz stołów urologicznych 37
Stół do litotrypsji wykorzystywany jako stół urologiczny 37
Wykonane z włókien węglowych podpórki rąk 38
Regulowany zacisk szyny teowej 38
System pozycjonowania z ułożeniem na wznak II 39
Przedłużka Fluoro Extender do fluoroskopii 39

Materiał odniesienia – Schematy użytecznych obszarów obrazowania

CFPM 100 – Zintegrowane oparcia głowy i prostokątne płyty stołów 40-41
CFPM200 do CFPM401 – Płyta stołu z zintegrowanym oparciem głowy 42
CFPM200 do CFPM401 – Prostokątna płyta stołu 43
CFUR301 & CFUR401 – Płyta stołu urologicznego 44
CFLU401 – Płyta stołu do litotrypsji / urologicznego 45

Czyszczenie i dezynfekcja/ Inspekcje/ Gwarancja

Zalecane środki dezynfekcyjne/ czyszczące 46
Procedura czyszczenia 46
Inspekcje i konserwacja 47
Informacje na temat gwarancji 47

Informacja na temat unikatowej identyfikacji produktu (UDI) 48

Specyfikacje

Specyfikacje produktowe 49
Warunki środowiskowe 49
Specyfikacje elektryczne 49
Wskazówki i deklaracja producenta – Emisje elektromagnetyczne 50
Zalecane odległości ochronne 50
Strefie Bezpośredniego Promieniowania Rtg 51-54
Wskazówki i deklaracja producenta – Utylizacja produktu 54

Informacje na temat sposobu kontaktowania się .... ostatnia strona okładki

OPIS UŻYTKOWANIA PRODUKTU / ISTOTNE ZALECENIA BEZPIECZEŃSTWA

OPIS SPOSOBU UŻYTKOWANIA PRODUKTU

Stoły do obrazowania i zarządzania bólem produkcji firmy OAKWORKS® są stołami radiologicznymi, przeznaczonymi do użytku w połączeniu z systemami wykorzystującymi ruchome lub stacjonarne kompaktowe ramiona typu C. Stoły te są idealnie przystosowane do procedur obrazowania i leczenia bólu. Stoły te są odpowiednie do przeprowadzania diagnostyki rentgenowskiej oraz obrazowania podczas wykonywania procedur terapeutycznych, takich jak zastrzyki dokręgosłupowe, procedury wertebroplastyczne oraz inne procedury łagodzenia bólu. Stoły typu CFLU oraz CFUR są przeznaczone do zabiegów litotrypsji oraz procedur urologicznych. Stoły te są przeznaczone do obsługiwania przez wykwalifikowany personel służby zdrowia pracujący w środowisku medycznym. Nie jest wymagane żadne szkolenie specjalne, lecz ze względu na bezpieczeństwo zarówno osoby obsługującej, jak i pacjenta, rzeczą ważną jest zapoznanie się z następującymi zaleceniami bezpieczeństwa. Przed przystąpieniem do użytkowania sprzętu z udziałem pacjentów, personel medyczny powinien przeczytać ze zrozumieniem całą treść niniejszej instrukcji obsługi.

UWAGA Charakterystyka EMISJI tego urządzenia sprawia, że nadaje się on do stosowania w obszarach przemysłowych i szpitalach (CISPR 11 klasa A). Jeśli urządzenie jest używane w środowisku mieszkalnym (do którego zwykle wymagany jest standard CISPR 11 klasa B), może ono nie zapewniać odpowiedniej ochrony usług komunikacyjnych wykorzystujących częstotliwości radiowe. Użytkownik może być zmuszony do podjęcia środków zaradczych, takich jak przeniesienie lub zmiana orientacji sprzętu.

IDENTYFIKACJA SYMBOLI

Symbol ten, jeżeli będzie stosowany w treści niniejszej instrukcji oraz w naklejkach umieszczonych na produkcie, stanowi ostrzeżenie. Należy zwrócić uwagę, aby wszystkie ostrzeżenia uważnie przeczytać i zastosować wszystkie wymagane środki ostrożności.

Symbol ten, jeżeli będzie stosowany w treści niniejszej instrukcji oraz w naklejkach umieszczonych na produkcie, stanowi ostrzeżenie przed porażeniem elektrycznym. Należy zwrócić uwagę, aby stosować się do treści wszystkich ostrzeżeń.

Symbol ten, jeżeli będzie stosowany w treści niniejszej instrukcji oraz w naklejkach umieszczonych na produkcie, stanowi ostrzeżenie przed potencjalnym narażeniem na szkodliwe promieniowanie rentgenowskie. Należy zwrócić uwagę, aby stosować się do treści wszystkich ostrzeżeń.

Symbol ten, jeżeli będzie stosowany w treści niniejszej instrukcji oraz w naklejkach umieszczonych na produkcie, wskazuje, że zarówno stół, jak i jego elementy składowe stanowią części aplikacyjne typu B, zgodnie z treścią normy IEC 60601-1.

Symbol ten, jeżeli będzie stosowany w treści niniejszej instrukcji oraz w naklejkach umieszczonych na produkcie, wskazuje końcówkę uziemienia ochronnego (uziom).

Symbol ten, jeżeli będzie stosowany w treści niniejszej instrukcji oraz w naklejkach umieszczonych na produkcie, wskazuje nazwę i adres producenta.

Symbol ten, jeżeli będzie stosowany w treści niniejszej instrukcji oraz w naklejkach umieszczonych na produkcie, wskazuje kraj produkcji wraz z datą produkcji urządzenia.

Symbol ten, jeżeli będzie stosowany w treści niniejszej instrukcji oraz w naklejkach umieszczonych na produkcie, wskazuje na obecność prądu przemiennego (AC).

Symbol ten, jeżeli będzie stosowany w treści niniejszej instrukcji oraz w naklejkach umieszczonych na produkcie, wskazuje na obecność prądu stałego (DC).

Ten symbol jest stosowany, aby wskazać operatorowi na konieczność zapoznania się z instrukcją obsługi.

Siadanie w tym obszarze jest zabronione.

PRZECIWWSKAZANIA

Jeżeli stosowany jest ukośny kąt widoku, stoły do obrazowania i zarządzania bólem produkcji firmy Oakworks® nie mogą być wykorzystywane w połączeniu ze stosowaniem ekranów wzmacniających lub kaset z błoną rentgenowską większych niż 12 cali (30 cm). Stoły te nie są przeznaczone do wykonywania procedur związanych z obrazowaniem za pomocą rezonansu magnetycznego i nie powinny być przy tych procedurach wykorzystywane.

ISTOTNE ZALECENIA BEZPIECZEŃSTWA

OSTROŻNIE **NINIEJSZĄ INSTRUKCJĘ PROSIMY UWAŻNIE PRZECZYTAĆ I ZACHOWAĆ DO DALSZEGO WYKORZYSTANIA**

Po rozpakowania stołu należy go dokładnie sprawdzić pod kątem ew. uszkodzeń. W przypadku, gdy będą Państwo podejrzewać obecność uszkodzenia, prosimy nie przystępować do posługiwania się stołem i powiadomić nasz dział serwisowy. Nr tel.: 800-916-4612.

Nieprawidłowe posługiwanie się stołem może być przyczyną powstania obrażeń cielesnych. Przed przystąpieniem do użytkowania stołu należy zapoznać się ze wszystkimi zalecaniami instrukcji obsługi.

Dopuszczalny limit masy (pacjenta i akcesoriów): 227 kg/ 500 funtów, przy równomiernym rozkładzie mas. (Tylko stoły bariatryczne: 340 kg/ 750 funtów).

W obszarze wychodzącym poza linię ostrzegawczą, zaznaczoną na wykonanej z włókien węglowych płycie stołu nie wolno siadać. W przypadku płyt stołów do litotrypsji/ urologicznych nie wolno siadać na jakichkolwiek przystawkach przedłużeniowych (dopuszczalny limit masy: 200 funtów / 91 kg)

Aby zapewnić mobilność w obrębie gabinetu do obrazowania, stoły są wyposażone w cztery blokowane kółka jezdne. Może wystąpić przypadkowy ruch kółek jezdnych. Przed przystąpieniem do obrazowania pacjenta należy wpierw zablokować kółka jezdne. Podczas wchodzenia pacjenta na stół/ schodzenia ze stołu, kółka jezdne muszą być bezwarunkowo zablokowane.

Stół nie powinien być wykorzystywany w sposób przylegający do innych jednostek sprzętu, ani nie wolno go ustawiać na innych jednostkach sprzętu, a w przypadku, gdy posługiwanie się stołem w sposób przylegający do innych jednostek sprzętu/ ustawianie na innych jednostkach sprzętu będzie konieczne, należy zwrócić baczną uwagę i zaobserwować, czy w zastosowanej konfiguracji można będzie zagwarantować prawidłową pracę tego sprzętu.

Stosowanie akcesoriów, przetworników oraz kabli innych, aniżeli wyspecyfikowane (za wyjątkiem przetworników oraz kabli sprzedawanych przez producenta w postaci części zamiennych do elementów wewnętrznych urządzenia) może być przyczyną podwyższonej emisji oraz zmniejszonej odporności stołu na emisje obce.

Stół ten jest przeznaczony do pracy w konfiguracji wolnostojącej z użyciem sprzętu do obrazowania radiologicznego. Stół ten nie może być samowolnie modyfikowany lub włączany do pracy w ramach innych urządzeń.

Pod płytą stołu mogą występować punkty zaciśnięcia. Podczas, gdy stół jest w ruchu, pod jego płytą nie wolno umieszczać jakichkolwiek części ciała.

Przed udzieleniem pacjentowi ambulatoryjnemu zezwolenia na zejście ze stołu, należy mieć pewność, że stół ten został całkowicie opuszczony. Pacjent w każdej chwili może utracić równowagę i spaść.

Przed przystąpieniem do korzystania ze stołów, pacjent musi zostać zabezpieczony pasem przytrzymującym.

Medyczny sprzęt elektryczny wymaga przestrzegania specjalnych środków ostrożności dotyczących EMC (kompatybilności elektromagnetycznej). Musi być on instalowany i włączany do eksploatacji zgodnie z podanymi na końcu niniejszej instrukcji obsługi informacjami w zakresie EMC.

Przenośny i mobilny sprzęt do komunikacji na częstotliwościach radiowych może oddziaływać na medyczny sprzęt elektryczny.

Ten stół nie nadaje się do użytkowania w obecności łatwopalnych mieszanin środków anestetycznych z tlenem, powietrzem lub podtlenkiem azotu.

Nie przykładaj nadmiernej siły do sterownika ręcznego / nożnego, ponieważ może to spowodować uszkodzenie sterownika.

Nie używaj sterowania ręcznego / nożnego, jeśli widoczne są oznaki zużycia lub uszkodzenia, ponieważ może to spowodować niezamierzony ruch.

Zagrożenie porażeniem elektrycznym. Zasilacz/ moduł sterujący jest umieszczony wewnątrz kolumny podnoszącej, pod płytą stołu. Wewnątrz urządzenia nie ma jakichkolwiek elementów nadających się do samodzielnego serwisowania przez użytkownika. Zawsze należy wezwać wykwalifikowany personel serwisowy. Przed jakimkolwiek kontaktem z kablami podłączonymi do zasilania elektrycznego należy wyciągnąć wtyczkę z gniazdka ściennego.

Aby uniknąć ryzyka porażenia elektrycznego, sprzęt ten musi być podłączony tylko i wyłącznie do prawidłowo uziemionego gniazda elektrycznego. Patrz: instrukcje UZIEMIANIA zamieszczone w niniejszej instrukcji obsługi.

Niezawodność uziemienia można osiągnąć tylko wtedy, gdy sprzęt będzie podłączony do odpowiednich 3–wtykowych gniazd oznaczonych jako „Hospital Only” (Tylko szpital) lub „Hospital Grade” (Jakość szpitalna).

Stoły medyczne produkcji firmy Oakworks są przewidziane na wiele lat niezawodnej eksploatacji i zgodnie z tą myślą są budowane. W przypadku utylizacji urządzeń elektrycznych, wykorzystywanych do budowy tego stołu, należy stosować się do lokalnych przepisów i uregulowań prawnych.

Nieużywany sterownik ręczny powinien być przechowywany na uchwycie ręcznym zamocowanym do tylnej części płyty stołu.

Stół nie jest przeznaczony do stosowania podczas resuscytacji krążeniowo-oddechowej (RKO).

Użycie produktów z prostokątnymi i zintegrowanymi oparciami twarzy zgodnie z przeznaczeniem nie wymaga stosowania obłożeń. W przypadku niektórych procedur oraz w sytuacji, gdy wymagane jest użycie obręczy do zakładania worka urologicznego, zaleca się stosowanie sterylnych obłożeń do produktów litotrypsyjnych/urologicznych.

Operator zauważy nieprawidłowe działanie funkcji stołu, np. jednoczesne wykonywanie dwóch funkcji/ruchów. Wskazuje to, że stół nie działa prawidłowo z powodu usterki (zwarcie / otwarty obwód) elementów sterujących.

Akcesoria firmy Oakworks należy stosować wyłącznie z produktami firmy Oakworks. Stosowanie akcesoriów (takich jak podpórki pod rękę czy podkładki) firm innych niż Oakworks może narazić pacjenta na nadmierną dawkę promieniowania.

OSTRZEŻENIE

Aby zredukować ryzyko spowodowania oparzeń, porażenia elektrycznego lub obrażeń cielesnych u ludzi:

1 Przed przystąpieniem do czyszczenia odłączyć sprzęt od gniazda elektrycznego.

2 Przed przystąpieniem do montowania lub demontowania jakichkolwiek elementów odłączyć sprzęt od gniazda elektrycznego.

3 Nigdy nie wolno użytkować tego sprzętu, jeżeli będzie miał on uszkodzony kabel zasilający lub wtyczkę, jeżeli nie będzie funkcjonował prawidłowo, jeżeli stół zostanie upuszczony lub będzie uszkodzony lub zostanie zanurzony w wodzie. Przed przystąpieniem do użytkowania prosimy skontaktować się Działem Obsługi Klientów firmy Oakworks.

4 Kabel zasilający należy trzymać z dala od gorących powierzchni.

5 Nigdy nie wolno upuszczać jakichkolwiek przedmiotów do otworów stołu ani ich tam wkładać.

6 Stołów tych nigdy nie wolno wykorzystywać na zewnątrz pomieszczeń.

7 Nie wolno obsługiwać tego sprzętu w tych miejscach, gdzie są rozpylane aerozole (produkty w sprayu) lub tam, gdzie podawany jest tlen.

NIEBEZPIECZEŃSTWO

W przypadku, gdy jest używany ten stół, zachodzi potencjalne niebezpieczeństwo narażenia się na szkodliwe promieniowanie rentgenowskie. Aby zapewnić ochronę zarówno w odniesieniu do operatora jak i pacjenta, niezbędne jest stosowanie odpowiednich barier nieprzepuszczalnych dla promieniowania rentgenowskiego. W celu ochrony pacjentów przed ekspozycją na rozproszone promieniowanie rentgenowskie w miejscach położonych na zewnątrz docelowych obszarów przeznaczonych do zobrazowania, zalecane jest stosowanie barier nieprzepuszczalnych dla promieni rtg.

NIEBEZPIECZEŃSTWO

Płyta stołu stanowi typowo równoważnik aluminiowej przegrody filtracyjnej o grubości 1,10 mm, w przypadku pomiaru przy wartości szczytowej napięcia 100 kVp i warstwy półchłonnej (HVL) o grubości 3,6 mm. (UWAGA: Płyta stołu bariatrycznego stanowi typowo równoważnik aluminiowej przegrody filtracyjnej o grubości 1,50 mm, w przypadku pomiaru przy wartości szczytowej napięcia 100 kVp i warstwy półchłonnej (HVL) o grubości 3,6 mm.

- Stoły do obrazowania i zarządzania bólem firmy Oakworks mogą być wykorzystywane podczas obrazowania rentgenowskiego, gdzie generator promieniowania rentgenowskiego jest umieszczony pod płytą stołu, a receptor obrazu nad nią. To jest metoda zalecana. Stoły te mogą być wykorzystywane podczas obrazowania rentgenowskiego, gdzie generator promieniowania rentgenowskiego jest umieszczony nad płytą stołu, a receptor obrazu pod nią. Takie zastosowanie oznacza wyższą ekspozycję pacjenta na promieniowanie rentgenowskie. Operator musi wyważyć kwestię potrzeb związanych z obrazowaniem i problemów wynikłych z ekspozycji pacjenta na promieniowanie.
- Stoły do obrazowania i zarządzania bólem mogą być wykorzystywane, gdy generator promieniowania rentgenowskiego jest umieszczony nad płytą stołu, a kaseta z błoną rentgenowską pod nią. (Patrz: przeciwwskazania dotyczące rozmiaru kasety z błoną rentgenowską).
- Generator promieniowania rentgenowskiego nigdy nie powinien być umieszczony nad płytą stołu w czasie, gdy stoły do obrazowania i zarządzania bólem firmy Oakworks oraz System Pozycjonowania z Ułożeniem na Wznak/ Poduszka Pozycjonująca Twarz – produkcji firmy Oakworks są wykorzystywane łącznie. Taki typ użytkowania wymaga, aby generator rentgenowski był umieszczony pod płytą stołu, a ekran wzmacniający obraz lub kaseta z błoną rentgenowską nad nią.
- Elementów sterujących nie należy używać, pozostając W STREFIE BEZPOŚREDNIEGO PROMIENIOWANIA RTG.

OSTRZEŻENIE

To urządzenie medyczne jest niebezpieczne dla MR i powinno pozostać poza pomieszczeniem skanera MRI.

CFPM100

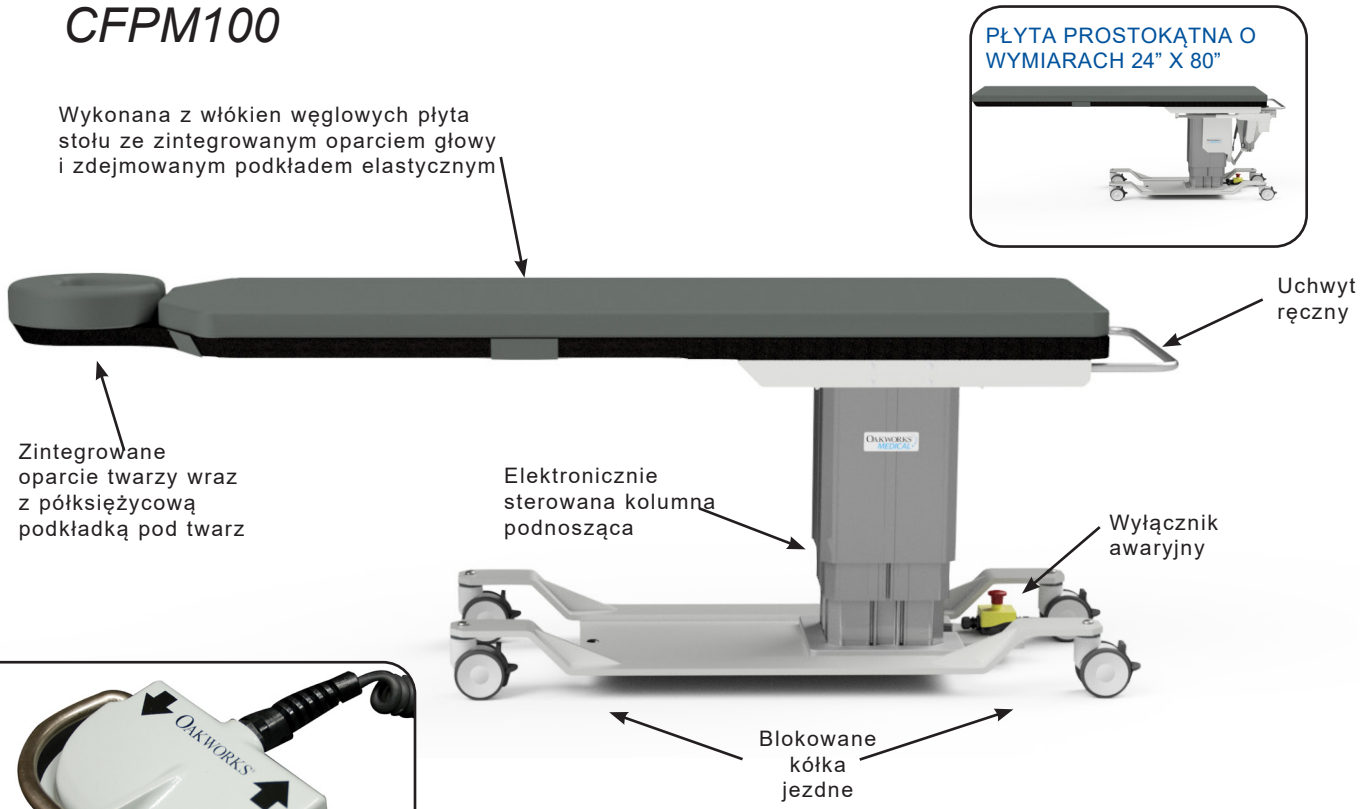

CFPM 100 Sterowanie nożne

⚠ OSTROŻNIE

Nie przykładaj nadmiernej siły do sterownika nożnego, ponieważ może to spowodować uszkodzenie sterownika.

Nie używaj rozrusznika nożnego, jeśli widoczne są oznaki zużycia lub uszkodzenia, ponieważ może to spowodować niezamierzony ruch.

SPECYFIKACJE STANDARDOWE	
Regulacja wysokości	Z napędem mechanicznym w zakresie 22”–40” (56–102 cm)
Sterownik nożny	Do nastawiania wysokości
Wybór płyty stołu: – Ze zintegrowanym oparciem głowy – Prostokątnej	 o wymiarach 22” (56 cm) Sz. x 84” (214 cm) Dł. o wymiarach 24” (61 cm) Sz. x 80” (203 cm) Dł.
Opcje napięcia zasilania stołu:	120V/ 60Hz lub 230V/ 50Hz
Udźwig stołu	500 funtów (227 kg) przy równomiernym rozkładzie masy
Blokowane kółka jezdne o średnicy 4” (10 cm)	Blokowanie/ odblokowywanie kółek jezdnych do pozycjonowania ruchomego lub trwałego
Wyściółka	2” (5 cm) Pianka Comfort Foam™
Półksiężycowa podkładka pod twarz	Zintegrowana wyłącznie z oparciem głowy
Pas do przytrzymywania pacjenta	Musi być wykorzystywany podczas wykonywania wszystkich procedur
Masa stołu	343 funtów (146 kg)

OPCJE
Blokowane kółka jezdne o średnicy 5” (13 cm)
Międzynarodowe konfiguracje elektryczne
Podkładka elastyczna płyty stołu o grubości 1” (2,5 cm)
AKCESORIA:
Wykonana z włókna węglowego podpórka pod rękę
System pozycjonowania z ułożeniem na wznak II
Regulowany zacisk szyny teowej
Przedłużka Fluoro Extender do fluoroskopii

Specyfikacje elektryczne zamieszczone są w rozdziale poświęconym specyfikacjom.

OPIS PRODUKTU
(PRODUKTY Z RODZINY PRODUKTÓW DO OBRAZOWANIA I LECZENIA BÓLU)

CFPM200

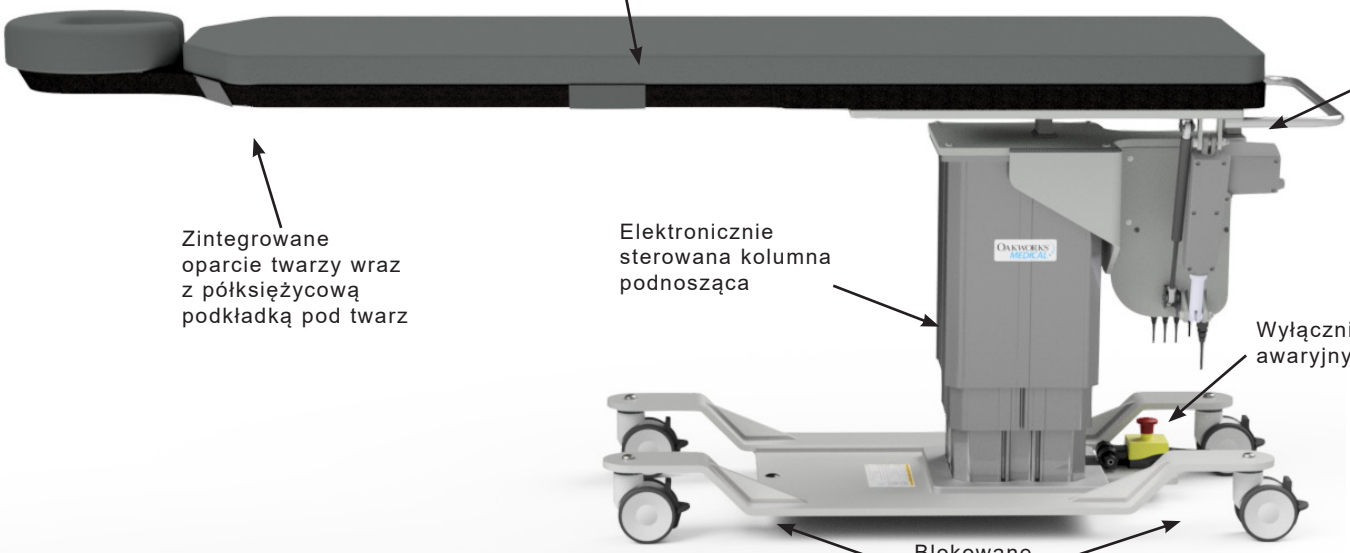

STANDARD SPECIFICATIONS	
Ruch 1	Regulacja wysokości 25”–43” (64–109 cm) z napędem mechanicznym
Ruch 2	Ruch z napędem mechanicznym, przechył poprzeczny w zakresie ±15
Sterowanie ręczne	Wykonywanie wszystkich ruchów jest realizowane za pomocą napędu mechanicznego
Wybór płyty stołu: – Ze zintegrowanym oparciem głowy – Prostokątnej	 22” (56 cm) Sz. x 84” (214 cm) Dł. 24” (61 cm) Sz. x 80” (203 cm) Dł.
Opcje napięcia zasilania stołu:	120V/ 60Hz lub 230V/ 50Hz
Udźwig stołu	500 funtów (227 kg) przy równomiernym rozkładzie masy
Blokowane kółka jezdne o średnicy 4” (10 cm)	Blokowanie/ odblokowywanie kółek jezdnych do pozycjonowania ruchomego lub trwałego
Wyściółka	2” (5 cm) Pianka Comfort Foam™
Półksiężycowa podkładka pod twarz	Zintegrowana wyłącznie z oparciem głowy
Pas do przytrzymywania pacjenta	Musi być wykorzystywany podczas wykonywania wszystkich procedur
Masa stołu	405 funtów (148 kg)

OPCJE
Blokowane kółka jezdne o średnicy 5” (13 cm)
Międzynarodowe konfiguracje elektryczne
Sterownik nożny
Podkładka elastyczna płyty stołu o grubości 1” (2,5 cm)
AKCESORIA:
Wykonana z włókna węglowego podpórka pod rękę
System pozycjonowania z ułożeniem na wznak II
Regulowany zacisk szyny teowej
Przedłużka Fluoro Extender do fluoroskopii

Specyfikacje elektryczne zamieszczone są w rozdziale poświęconym specyfikacjom.

OPERACJE KONTROLNE - CFPM 200

OSTROŻNIE Nie przykładaj nadmiernej siły do sterownika nożnego, ponieważ może to spowodować uszkodzenie sterownika. Nie używaj rozrusznika nożnego, jeśli widoczne są oznaki zużycia lub uszkodzenia, ponieważ może to spowodować niezamierzony ruch.

CFPM 200 oferuje pozycjonowanie w pionie i przechyle bocznym z elektroniczną łatwością. Aby sterować tymi funkcjami stołu, użyj pilota ręcznego i opcjonalnego sterownika nożnego, jak pokazano poniżej. Przetestuj każdą z funkcji stołu przed użyciem z pacjentem. Nieużywany sterownik ręczny powinien być przechowywany na uchwycie ręcznym zamocowanym do tylnej części płyty stołu.

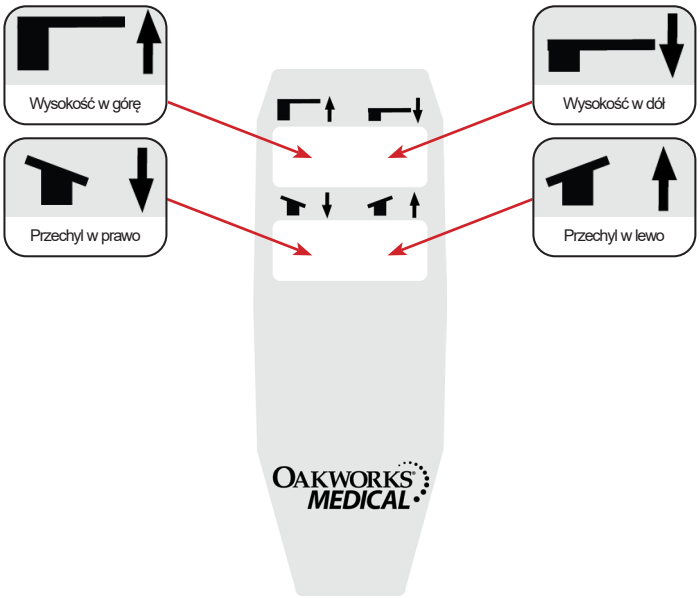

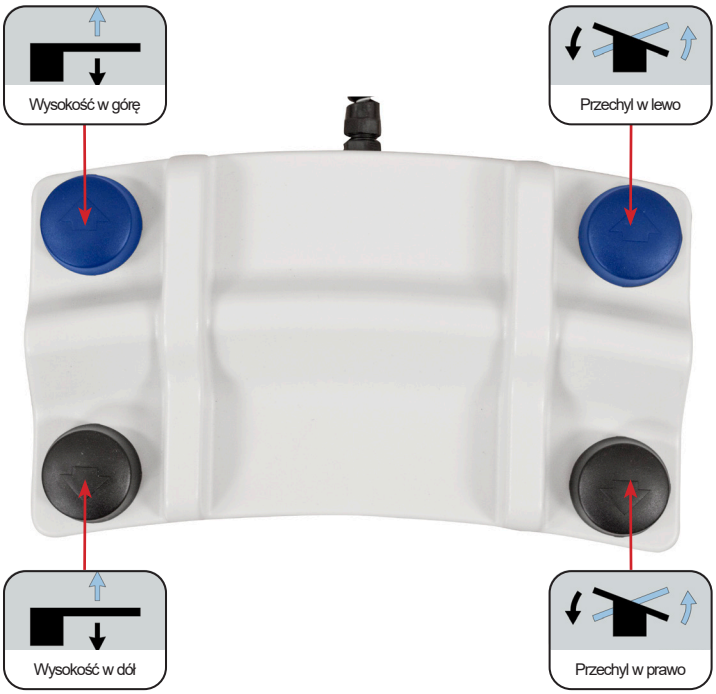

OSTROŻNIE

Płyta podnosząca sterownika nożnego uniemożliwia uwięzienie sterownika nożnego pod podstawą stołu lub pomiędzy kolumną a podstawą w trakcie obniżania się kolumny. Zmniejsza to ryzyko niezamierzonego przemieszczenia się stołu w wyniku przypadkowego uruchomienia przycisków sterownika nożnego.

OPIS PRODUKTU
(PRODUKTY Z RODZINY PRODUKTÓW DO OBRAZOWANIA I LECZENIA BÓLU)

CFPM300

PŁYTA PROSTOKĄTNA O WYMIARACH 24” X 80”

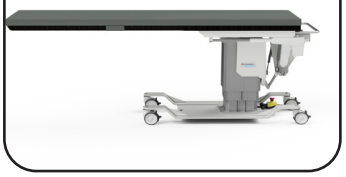

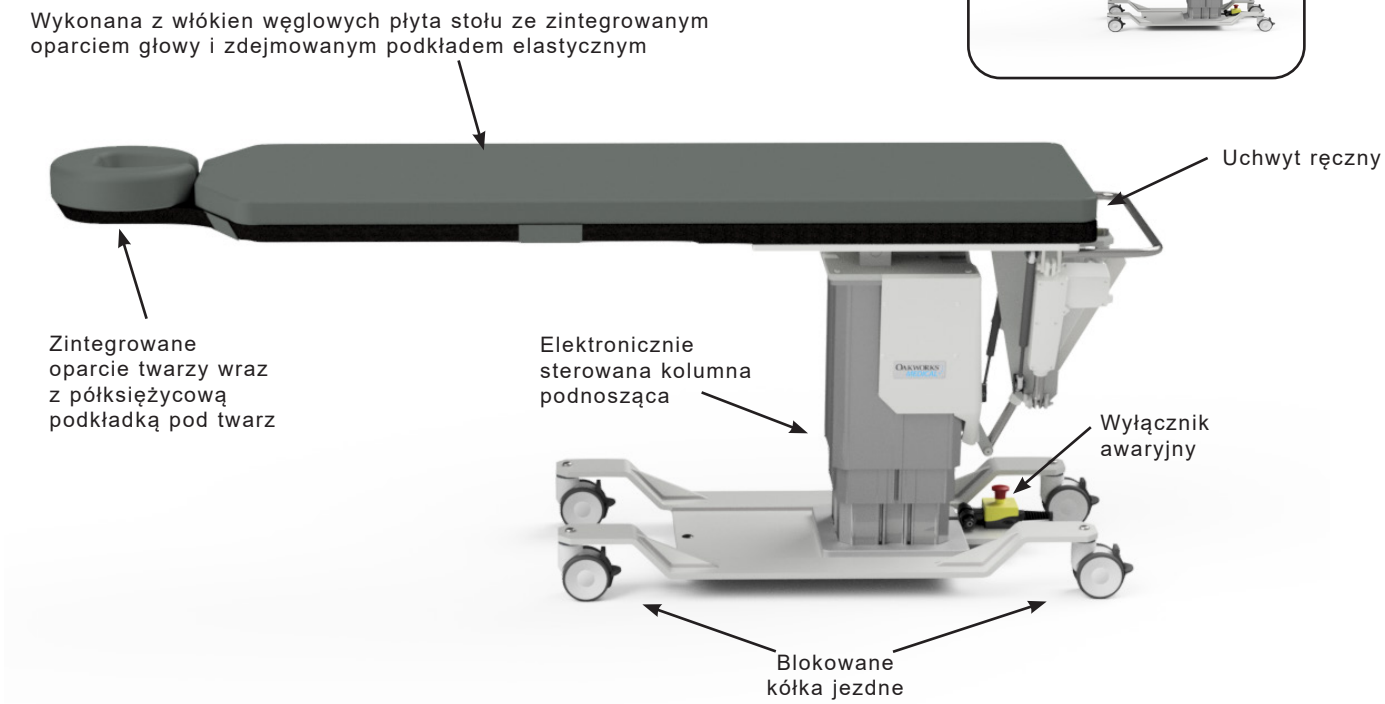

SPECYFIKACJE STANDARDOWE	
Ruch 1	Regulacja wysokości 26”–43” (66–109 cm) z napędem mechanicznym
Ruch 2	Ruch z napędem mechanicznym, pozycja Trendelenburga 15° Ruch z napędem mechanicznym, odwrócona pozycja Trendelenburga 11°
Ruch 3	Ruch z napędem mechanicznym, przechył poprzeczny w zakresie ±15
Sterowanie ręczne	Wykonywanie wszystkich ruchów jest realizowane za pomocą napędu mechanicznego
Wybór płyty stołu: – Ze zintegrowanym oparciem głowy – Prostokątnej	22” (56 cm) Sz. x 84” (214 cm) Dł. 24” (61 cm) Sz. x 80” (203 cm) Dł.
Opcje napięcia zasilania stołu:	120V/ 60Hz lub 230V/ 50Hz
Udźwig stołu	500 funtów (227 kg) przy równomiernym rozkładzie masy
Blokowane kółka jezdne o średnicy 4” (10 cm)	Blokowanie/ odblokowywanie kółek jezdnych do pozycjonowania ruchomego lub trwałego
Wyściółka	2” (5 cm) Pianka Comfort Foam™
Półksiężycowa podkładka pod twarz	Zintegrowana wyłącznie z oparciem głowy
Pas do przytrzymywania pacjenta	Musi być wykorzystywany podczas wykonywania wszystkich procedur
Masa stołu	498 funtów (226 kg)

Specyfikacje elektryczne zamieszczone są w rozdziale poświęconym specyfikacjom.

OPCJE
Blokowane kółka jezdne o średnicy 5” (13 cm)
Międzynarodowe konfiguracje elektryczne
Sterownik nożny
Podkładka elastyczna płyty stołu o grubości 1” (2,5 cm)
AKCESORIA:
Wykonana z włókna węglowego podpórka pod rękę
System pozycjonowania z ułożeniem na wznak II
Regulowany zacisk szyny teowej
Przedłużka Fluoro Extender do fluoroskopii

OPERACJE KONTROLNE - CFPM 300

OSTROŻNIE Nie przykładaj nadmiernej siły do sterownika nożnego, ponieważ może to spowodować uszkodzenie sterownika. Nie używaj rozrusznika nożnego, jeśli widoczne są oznaki zużycia lub uszkodzenia, ponieważ może to spowodować niezamierzony ruch.

CFPM 300 oferuje pozycjonowanie w pionie, pochylenie Trendelenburga i przechylenie boczne z elektroniczną łatwością. Aby sterować tymi funkcjami stołu, użyj pilota ręcznego i opcjonalnego sterownika nożnego, jak pokazano poniżej. Przetestuj każdą z funkcji stołu przed użyciem z pacjentem. Nieużywany sterownik ręczny powinien być przechowywany na uchwycie ręcznym zamocowanym do tylnej części płyty stołu.

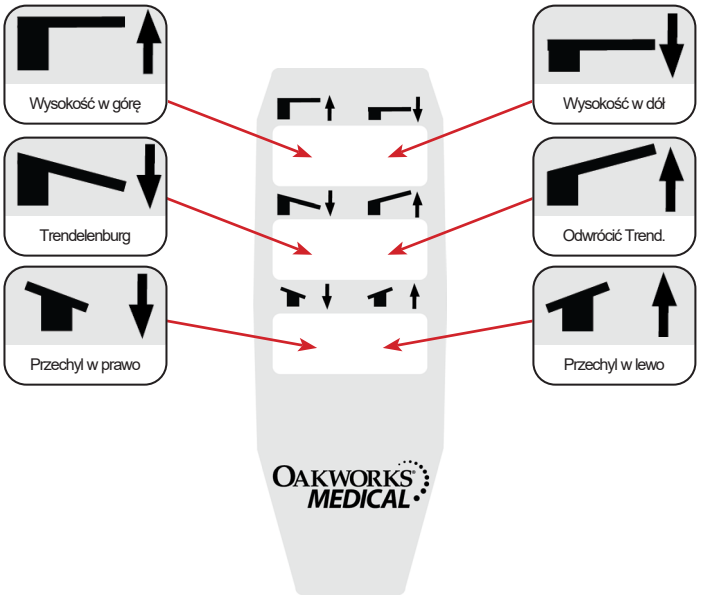

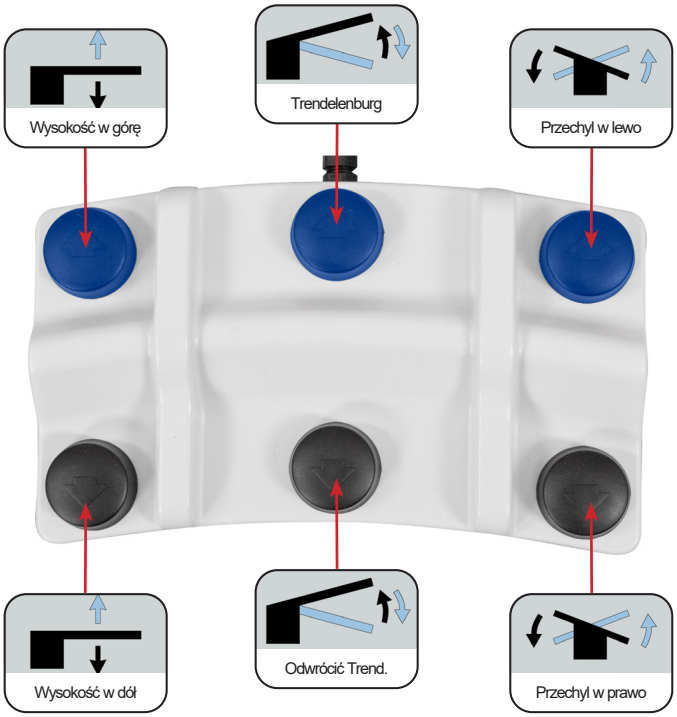

OSTROŻNIE

Płyta podnosząca sterownika nożnego uniemożliwia uwięzienie sterownika nożnego pod podstawą stołu lub pomiędzy kolumną a podstawą w trakcie obniżania się kolumny. Zmniejsza to ryzyko niezamierzonego przemieszczenia się stołu w wyniku przypadkowego uruchomienia przycisków sterownika nożnego.

OPIS PRODUKTU
(PRODUKTY Z RODZINY PRODUKTÓW DO OBRAZOWANIA I LECZENIA BÓLU)

CFPM400

PŁYTA PROSTOKĄTNA O WYMIARACH 24” X 80”

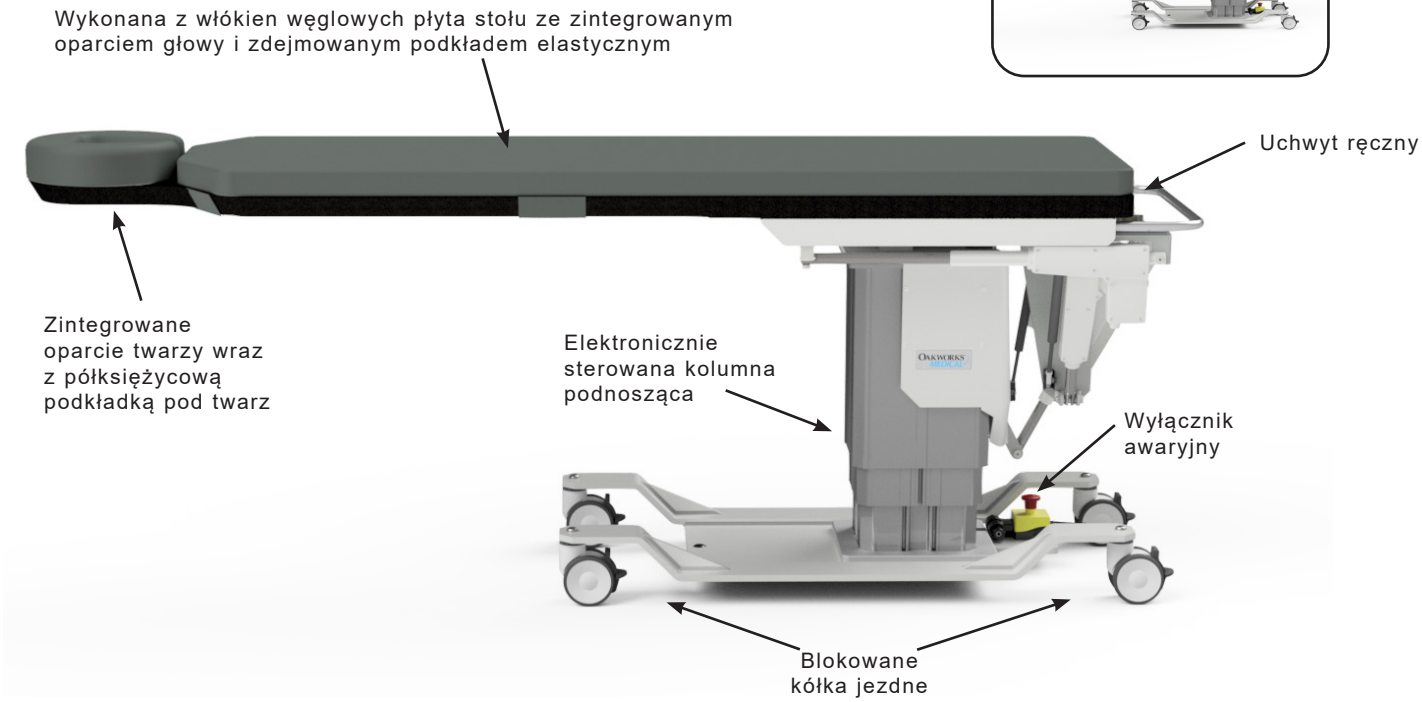

SPECYFIKACJE STANDARDOWE	
Ruch 1	Regulacja wysokości 26”–43” (66–109 cm) z napędem mechanicznym
Ruch 2	Ruch z napędem mechanicznym, pozycja Trendelenburga 15° Ruch z napędem mechanicznym, odwrócona pozycja Trendelenburga 11°
Ruch 3	Ruch z napędem mechanicznym, przechył poprzeczny w zakresie ±15°
Ruch 4	Ruch z napędem mechanicznym, przesuw wzdłużny w zakresie 10” (25 cm)
Sterowanie ręczne	Wykonywanie wszystkich ruchów jest realizowane za pomocą napędu mechanicznego
Wybór płyty stołu: – Ze zintegrowanym oparciem głowy – Prostokątnej	22” (56 cm) Sz. x 84” (214 cm) Dł. 24” (61 cm) Sz. x 80” (203 cm) Dł.
Opcje napięcia zasilania stołu:	120V/ 60Hz lub 230V/ 50Hz
Udźwig stołu	500 funtów (227 kg) przy równomiernym rozkładzie masy
4” (10 cm) Blokowane kółka jezdne	Blokowanie / odblokowywanie kółek jezdnych do pozycjonowania ruchomego lub trwałego
Wyściółka	2” (5 cm) Pianka Comfort Foam™
Półksiężycowa podkładka pod twarz	Zintegrowana wyłącznie z oparciem głowy
Pas do przytrzymywania pacjenta	Musi być wykorzystywany podczas wykonywania wszystkich procedur
Masa stołu	498 funtów (226 kg)

Specyfikacje elektryczne zamieszczone są w rozdziale poświęconym specyfikacjom.

OPCJE
Blokowane kółka jezdne o średnicy 5” (13 cm)
Międzynarodowe konfiguracje elektryczne
Sterownik nożny
Podkładka elastyczna płyty stołu o grubości 1” (2,5 cm)
AKCESORIA:
Wykonana z włókna węglowego podpórka pod rękę
System pozycjonowania z ułożeniem na wznak II
Regulowany zacisk szyny teowej
Przedłużka Fluoro Extender do fluoroskopii

OPERACJE KONTROLNE - CFPM 400

OSTROŻNIE Nie przykładaj nadmiernej siły do sterownika nożnego, ponieważ może to spowodować uszkodzenie sterownika. Nie używaj rozrusznika nożnego, jeśli widoczne są oznaki zużycia lub uszkodzenia, ponieważ może to spowodować niezamierzony ruch.

CFPM 400 oferuje pozycjonowanie wysokości w pionie, przechyłu Trendelenburga, przechyłu bocznego i przesuwu wzdłużnego z elektroniczną łatwością. Aby sterować tymi funkcjami stołu, użyj pilota ręcznego i opcjonalnego sterownika nożnego, jak pokazano poniżej. Przetestuj każdą z funkcji stołu przed użyciem z pacjentem. Nieużywany sterownik ręczny powinien być przechowywany na uchwycie ręcznym zamocowanym do tylnej części płyty stołu.

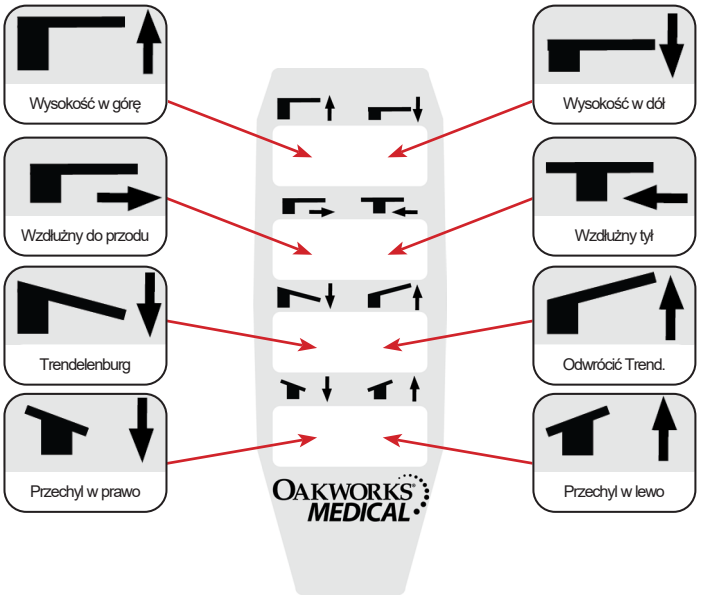

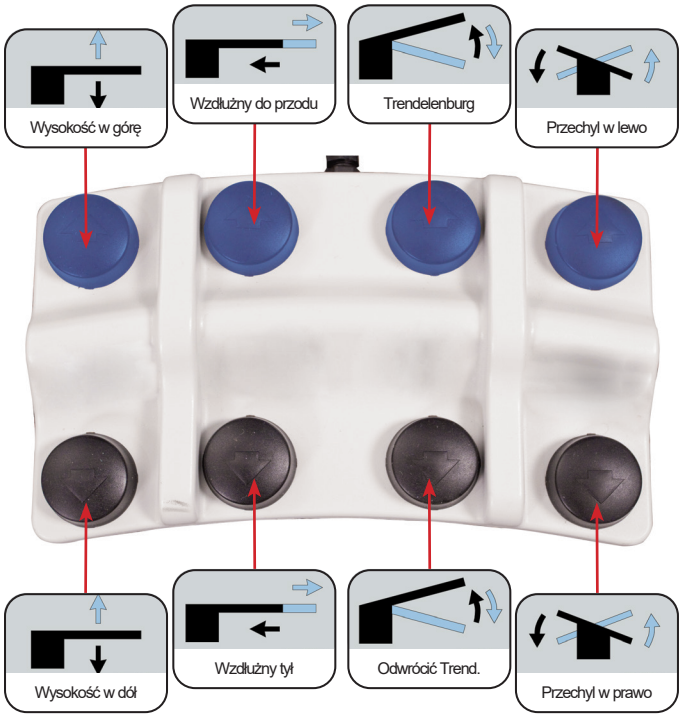

OSTROŻNIE

Płyta podnosząca sterownika nożnego uniemożliwia uwięzienie sterownika nożnego pod podstawą stołu lub pomiędzy kolumną a podstawą w trakcie obniżania się kolumny. Zmniejsza to ryzyko niezamierzonego przemieszczenia się stołu w wyniku przypadkowego uruchomienia przycisków sterownika nożnego.

CFPM201

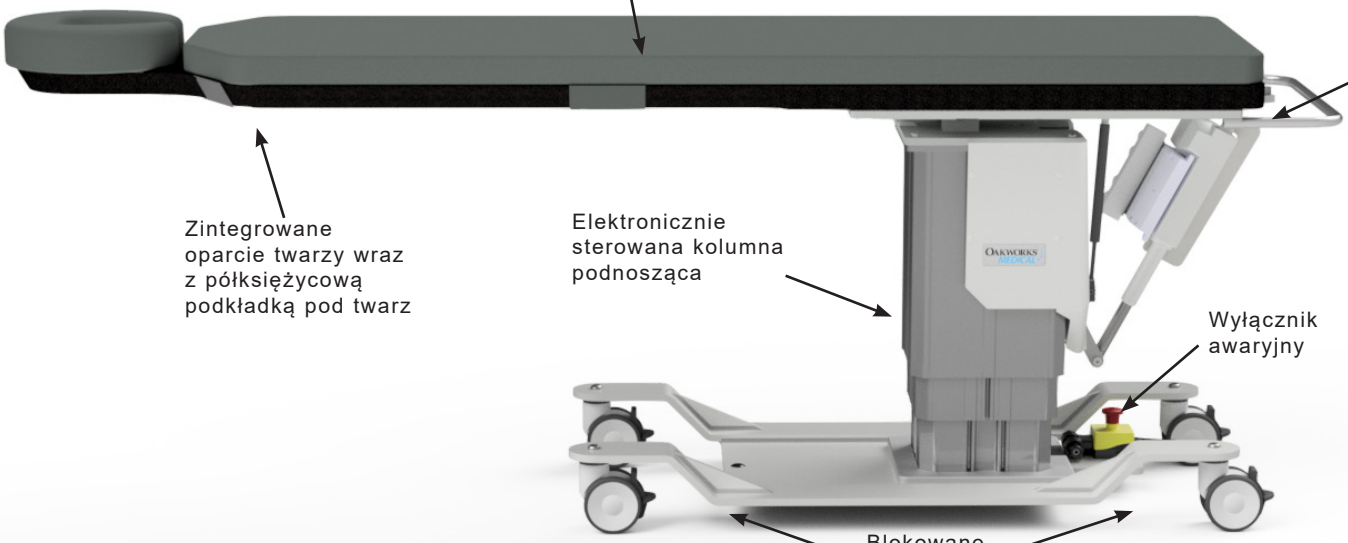

STANDARD SPECIFICATIONS	
Ruch 1	Regulacja wysokości 25”–42” (64–107 cm) z napędem mechanicznym
Ruch 2	Ruch z napędem mechanicznym, pozycja Trendelenburga 15° Ruch z napędem mechanicznym, odwrócona pozycja Trendelenburga 11°
Sterowanie ręczne	Wykonywanie wszystkich ruchów jest realizowane za pomocą napędu mechanicznego
Wybór płyty stołu: – Ze zintegrowanym oparciem głowy – Prostokątnej	22” (56 cm) Sz. x 84” (214 cm) Dł. 24” (61 cm) Sz. x 80” (203 cm) Dł.
Opcje napięcia zasilania stołu:	120V/ 60Hz lub 230V/ 50Hz
Udźwig stołu	500 funtów (227 kg) przy równomiernym rozkładzie masy
Blokowane kółka jezdne o średnicy 4” (10 cm)	Blokowanie/ odblokowywanie kółek jezdnych do pozycjonowania ruchomego lub trwałego
Wyściółka	2” (5 cm) Pianka Comfort Foam™
Półksiężycowa podkładka pod twarz	Zintegrowana wyłącznie z oparciem głowy
Pas do przytrzymywania pacjenta	Musi być wykorzystywany podczas wykonywania wszystkich procedur
Masa stołu	417 funtów (189 kg)

OPCJE
Blokowane kółka jezdne o średnicy 5” (13 cm)
Międzynarodowe konfiguracje elektryczne
Sterownik nożny
Podkładka elastyczna płyty stołu o grubości 1” (2,5 cm)
AKCESORIA:
Wykonana z włókna węglowego podpórka pod rękę
System pozycjonowania z ułożeniem na wznak II
Regulowany zacisk szyny teowej
Przedłużka Fluoro Extender do fluoroskopii

Specyfikacje elektryczne zamieszczone są w rozdziale poświęconym specyfikacjom.

OPERACJE KONTROLNE - CFPM 201

OSTROŻNIE Nie przykładaj nadmiernej siły do sterownika nożnego, ponieważ może to spowodować uszkodzenie sterownika. Nie używaj rozrusznika nożnego, jeśli widoczne są oznaki zużycia lub uszkodzenia, ponieważ może to spowodować niezamierzony ruch.

CFPM 201 umożliwia elektroniczne pozycjonowanie w pionie i w pochyleniu Trendelenburga. Aby sterować tymi funkcjami stołu, użyj pilota ręcznego i opcjonalnego sterownika nożnego, jak pokazano poniżej. Przetestuj każdą z funkcji stołu przed użyciem z pacjentem. Nieużywany sterownik ręczny powinien być przechowywany na uchwycie ręcznym zamocowanym do tylnej części płyty stołu.

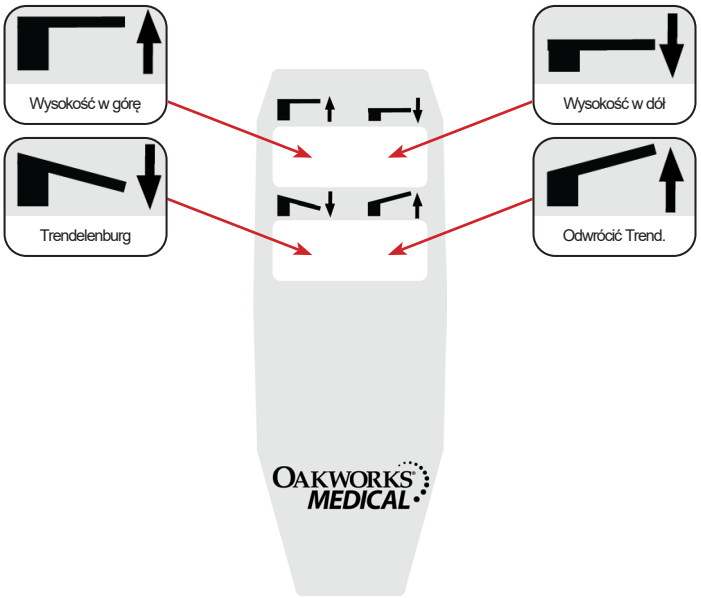

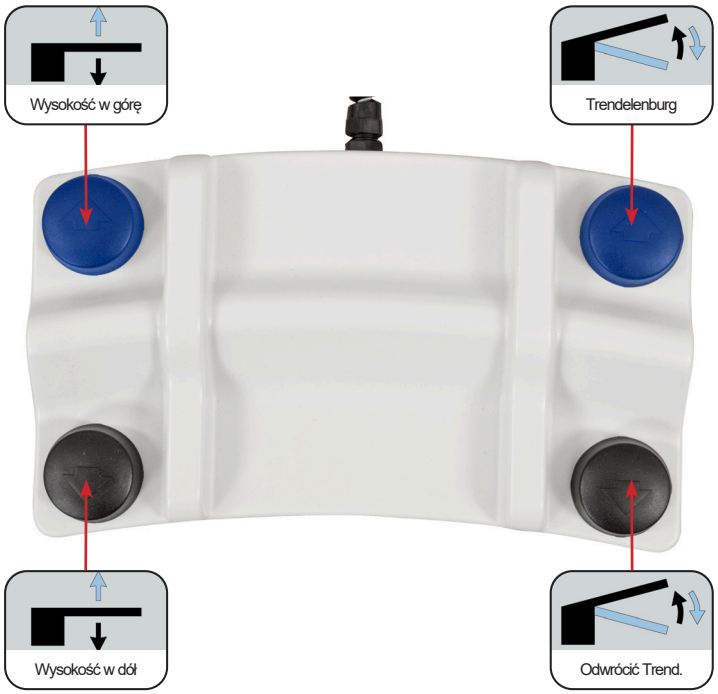

OSTROŻNIE

Płyta podnosząca sterownika nożnego uniemożliwia uwięzienie sterownika nożnego pod podstawą stołu lub pomiędzy kolumną a podstawą w trakcie obniżania się kolumny. Zmniejsza to ryzyko niezamierzonego przemieszczenia się stołu w wyniku przypadkowego uruchomienia przycisków sterownika nożnego.

CFPM301

PŁYTA PROSTOKĄTNA O WYMIARACH 24” X 80”

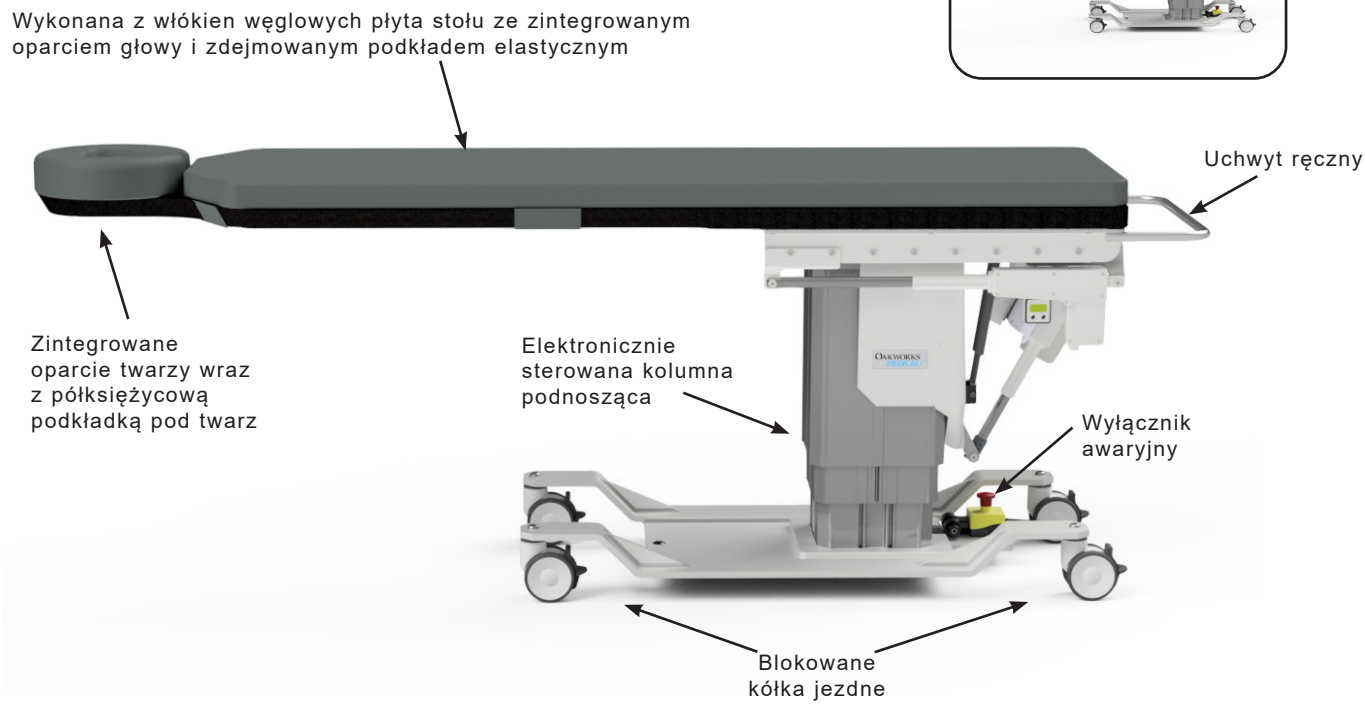

SPECYFIKACJE STANDARDOWE	
Ruch 1	Regulacja wysokości 25”–43” (64–109 cm) z napędem mechanicznym
Ruch 2	Ruch z napędem mechanicznym, pozycja Trendelenburga 15° Ruch z napędem mechanicznym, odwrócona pozycja Trendelenburga 11°
Ruch 3	Ruch z napędem mechanicznym, przesuw wzdłużny w zakresie 10” (25 cm)
Sterowanie ręczne	Wykonywanie wszystkich ruchów jest realizowane za pomocą napędu mechanicznego
Wybór płyty stołu: – Ze zintegrowanym oparciem głowy – Prostokątnej	 o wymiarach 22” (56 cm) Sz. x 84” (214 cm) Dł. o wymiarach 24” (61 cm) Sz. x 80” (203 cm) Dł.
Opcje napięcia zasilania stołu:	120V/ 60Hz lub 230V/ 50Hz
Udźwig stołu	500 funtów (227 kg) przy równomiernym rozkładzie masy
4” (10 cm) Blokowane kółka jezdne	Blokowanie / odblokowywanie kółek jezdnych do pozycjonowania ruchomego lub trwałego
Wyściółka	2” (5 cm) Pianka Comfort Foam™
Półksiężycowa podkładka pod twarz	Zintegrowana wyłącznie z oparciem głowy
Pas do przytrzymywania pacjenta	Musi być wykorzystywany podczas wykonywania wszystkich procedur
Masa stołu	538 funtów (244 kg)

OPCJE
Blokowane kółka jezdne o średnicy 5” (13 cm)
Międzynarodowe konfiguracje elektryczne
Sterownik nożny
Podkładka elastyczna płyty stołu o grubości 1” (2,5 cm)
AKCESORIA:
Wykonana z włókna węglowego podpórka pod rękę
System pozycjonowania z ułożeniem na wznak II
Regulowany zacisk szyny teowej
Przedłużka Fluoro Extender do fluoroskopii

Specyfikacje elektryczne zamieszczone są w rozdziale poświęconym specyfikacjom.

OPERACJE KONTROLNE - CFPM 301

OSTROŻNIE Nie przykładaj nadmiernej siły do sterownika nożnego, ponieważ może to spowodować uszkodzenie sterownika. Nie używaj rozrusznika nożnego, jeśli widoczne są oznaki zużycia lub uszkodzenia, ponieważ może to spowodować niezamierzony ruch.

CFPM 301 oferuje pozycjonowanie w pionie, pochylenie Trendelenburga i przesuw wzdłużny z elektroniczną łatwością. Aby sterować tymi funkcjami stołu, użyj pilota ręcznego i opcjonalnego sterownika nożnego, jak pokazano poniżej. Przetestuj każdą z funkcji stołu przed użyciem z pacjentem. Nieużywany sterownik ręczny powinien być przechowywany na uchwycie ręcznym zamocowanym do tylnej części płyty stołu.

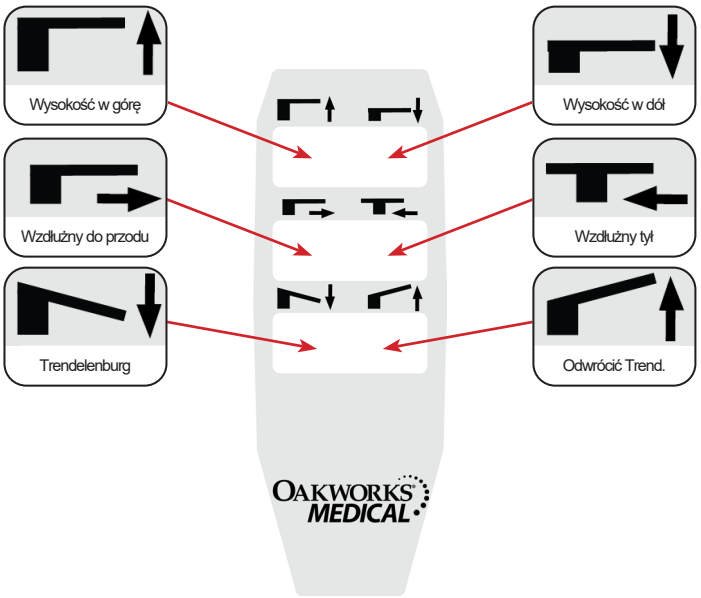

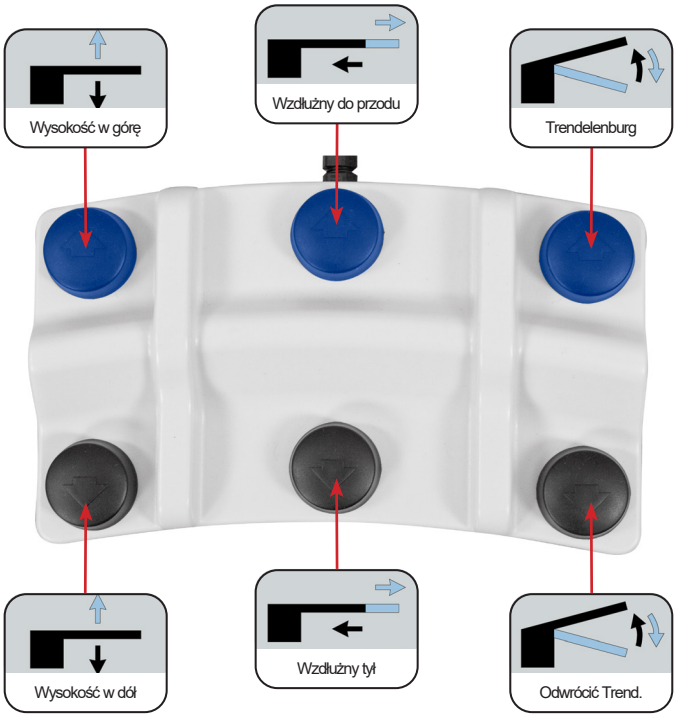

OSTROŻNIE

Płyta podnosząca sterownika nożnego uniemożliwia uwięzienie sterownika nożnego pod podstawą stołu lub pomiędzy kolumną a podstawą w trakcie obniżania się kolumny. Zmniejsza to ryzyko niezamierzonego przemieszczenia się stołu w wyniku przypadkowego uruchomienia przycisków sterownika nożnego.

OPIS PRODUKTU
(PRODUKTY Z RODZINY PRODUKTÓW DO OBRAZOWANIA I LECZENIA BÓLU)

CFPM302

PŁYTA PROSTOKĄTNA O WYMIARACH 24” X 80”

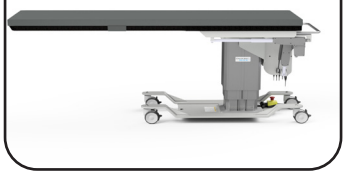

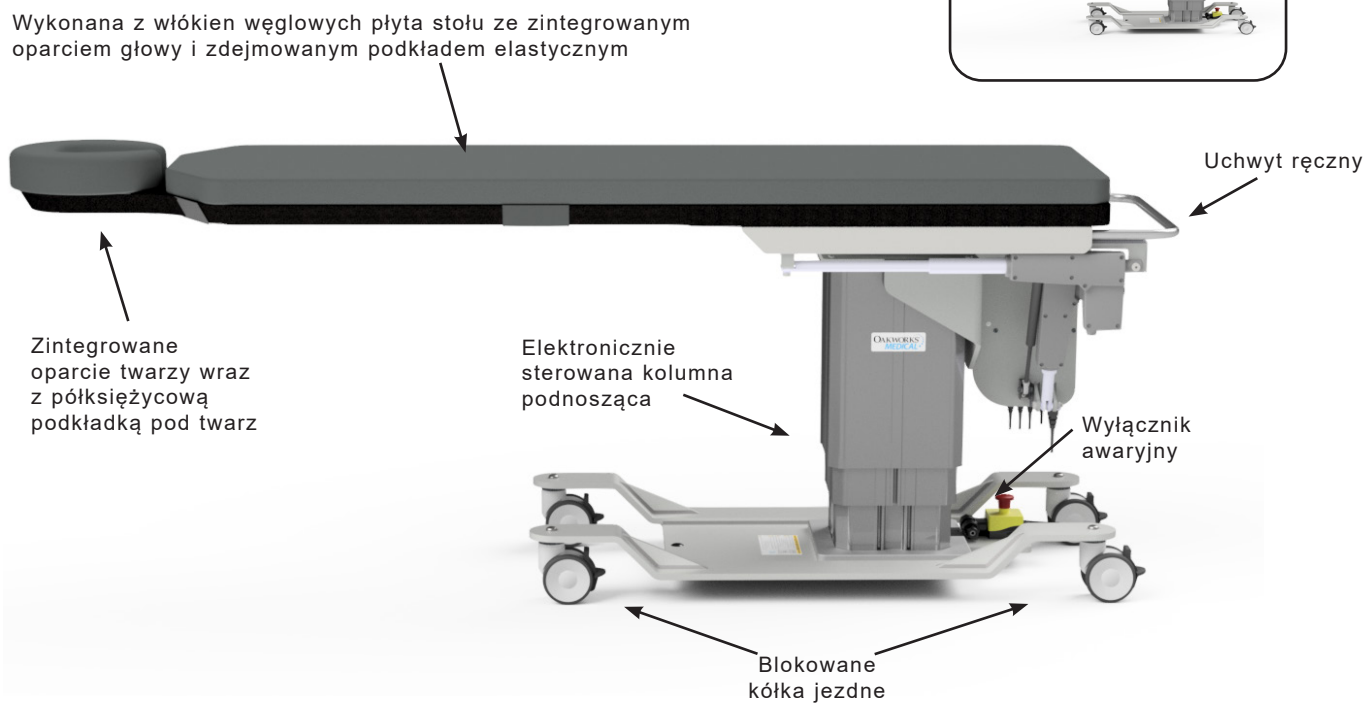

SPECYFIKACJE STANDARDOWE	
Ruch 1	Regulacja wysokości 25”–43” (64–109 cm) z napędem mechanicznym
Ruch 2	Ruch z napędem mechanicznym, pozycja Trendelenburga 15° Ruch z napędem mechanicznym, odwrócona pozycja Trendelenburga 11°
Ruch 3	Ruch z napędem mechanicznym, przesuw wzdłużny w zakresie 10” (25 cm)
Sterowanie ręczne	Wykonywanie wszystkich ruchów jest realizowane za pomocą napędu mechanicznego
Wybór płyty stołu: – Ze zintegrowanym oparciem głowy – Prostokątnej	o wymiarach 22” (56 cm) Sz. x 84” (214 cm) Dł. o wymiarach 24” (61 cm) Sz. x 80” (203 cm) Dł.
Opcje napięcia zasilania stołu:	120V/ 60Hz lub 230V/ 50Hz
Udźwig stołu	500 funtów (227 kg) przy równomiernym rozkładzie masy
4” (10 cm) Blokowane kółka jezdne	Blokowanie / odblokowywanie kółek jezdnych do pozycjonowania ruchomego lub trwałego
Wyściółka	2” (5 cm) Pianka Comfort Foam™
Półksiężycowa podkładka pod twarz	Zintegrowana wyłącznie z oparciem głowy
Pas do przytrzymywania pacjenta	Musi być wykorzystywany podczas wykonywania wszystkich procedur
Masa stołu	407 funtów (185 kg)

OPCJE
Blokowane kółka jezdne o średnicy 5” (13 cm)
Międzynarodowe konfiguracje elektryczne
Sterownik nożny
Podkładka elastyczna płyty stołu o grubości 1” (2,5 cm)
AKCESORIA:
Wykonana z włókna węglowego podpórka pod rękę
System pozycjonowania z ułożeniem na wznak II
Regulowany zacisk szyny teowej
Przedłużka Fluoro Extender do fluoroskopii

Specyfikacje elektryczne zamieszczone są w rozdziale poświęconym specyfikacjom.

OPERACJE KONTROLNE - CFPM 302

OSTROŻNIE Nie przykładaj nadmiernej siły do sterownika nożnego, ponieważ może to spowodować uszkodzenie sterownika. Nie używaj rozrusznika nożnego, jeśli widoczne są oznaki zużycia lub uszkodzenia, ponieważ może to spowodować niezamierzony ruch.

CFPM 302 oferuje pozycjonowanie w pionie, przesuwie wzdłużnym i przechyle bocznym z elektroniczną łatwością. Aby sterować tymi funkcjami stołu, użyj pilota ręcznego i opcjonalnego sterownika nożnego, jak pokazano poniżej. Przetestuj każdą z funkcji stołu przed użyciem z pacjentem. Nieużywany sterownik ręczny powinien być przechowywany na uchwycie ręcznym zamocowanym do tylnej części płyty stołu.

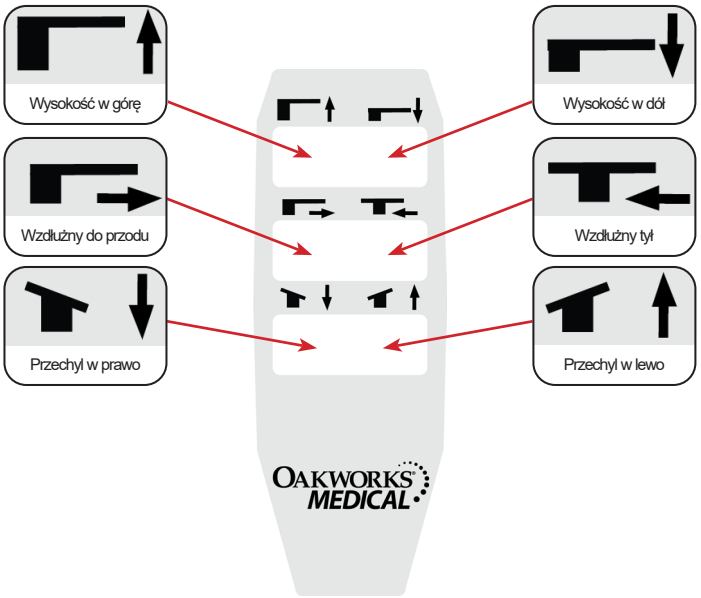

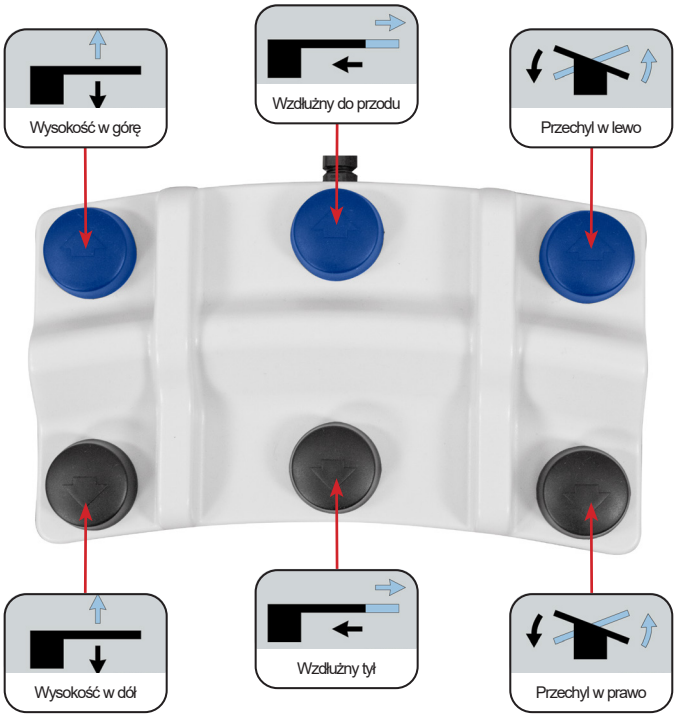

OSTROŻNIE

Płyta podnosząca sterownika nożnego uniemożliwia uwięzienie sterownika nożnego pod podstawą stołu lub pomiędzy kolumną a podstawą w trakcie obniżania się kolumny. Zmniejsza to ryzyko niezamierzonego przemieszczenia się stołu w wyniku przypadkowego uruchomienia przycisków sterownika nożnego.

CFPMB301 – Wersja bariatryczna

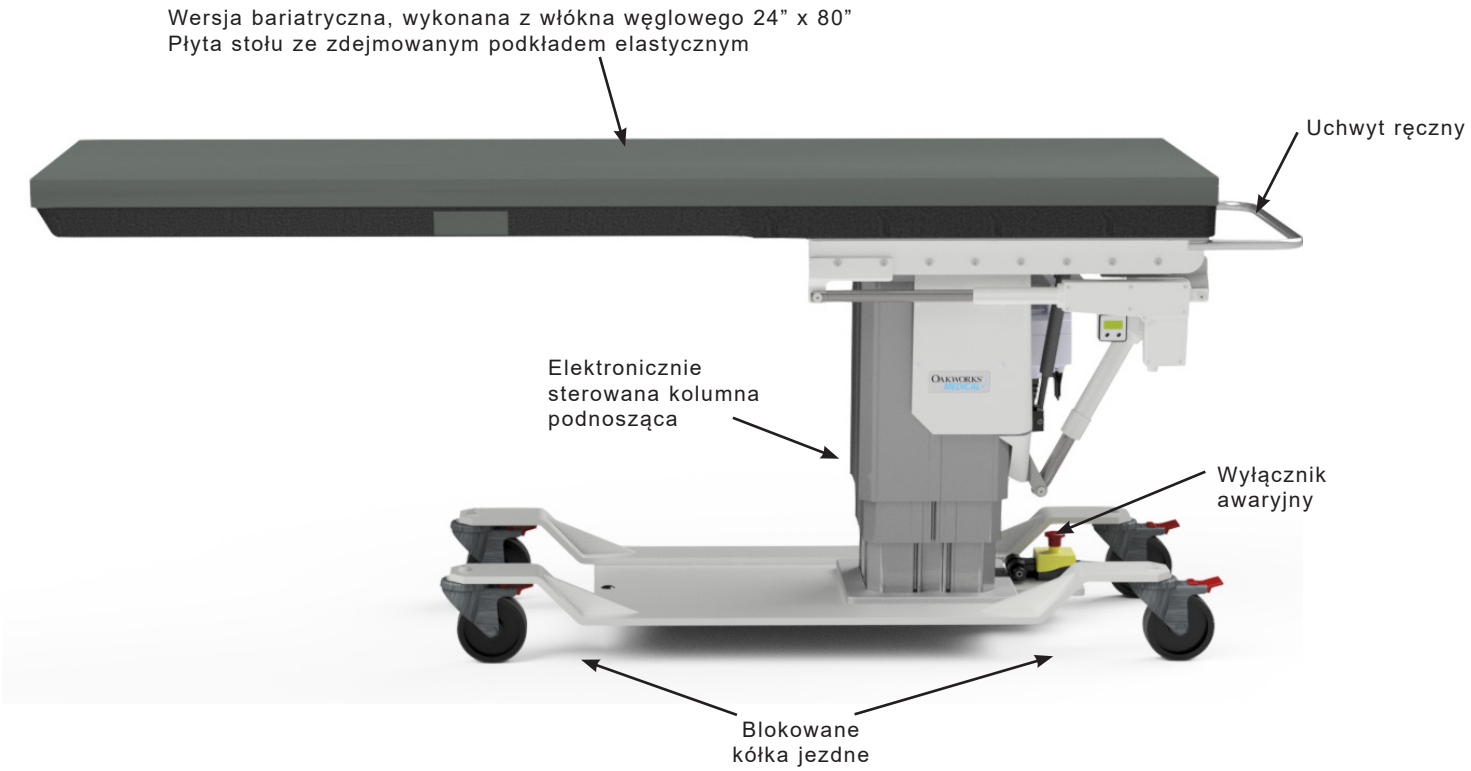

SPECYFIKACJE STANDARDOWE	
Ruch 1	Regulacja wysokości 26”–44” (66–112 cm) z napędem mechanicznym
Ruch 2	Ruch z napędem mechanicznym, pozycja Trendelenburga 15° Ruch z napędem mechanicznym, odwrócona pozycja Trendelenburga 11°
Ruch 3	Ruch z napędem mechanicznym, przesuw wzdłużny w zakresie 10” (25 cm)
Sterowanie ręczne	Wykonywanie wszystkich ruchów jest realizowane za pomocą napędu mechanicznego
Prostokątna płyta stołu	24” (61 cm) Sz. x 80” (203 cm) Dł.
Opcje napięcia zasilania stołu:	120V/ 60Hz lub 230V/ 50Hz
Udźwig stołu	750 funtów (340 kg) przy równomiernym rozkładzie masy
4” (10 cm) Blokowane kółka jezdne	Blokowanie / odblokowywanie kółek jezdnych do ruchomego lub trwałego pozycjonowania
Wyściółka	2” (5 cm) Pianka Comfort Foam™
Półksiężycowa podkładka pod twarz	Zintegrowana wyłącznie z oparciem głowy
Pas do przytrzymywania pacjenta	Musi być wykorzystywany podczas wykonywania wszystkich procedur
Masa stołu	573 funtów (260 kg)

OPCJE
Międzynarodowe konfiguracje elektryczne
Sterownik nożny
Podkładka elastyczna płyty stołu o grubości 1” (2,5 cm)
AKCESORIA:
Wykonana z włókna węglowego podpórka pod rękę (standardowa lub szeroka)
System pozycjonowania z ułożeniem na wznak II
Regulowany zacisk szyny teowej
Przedłużka Fluoro Extender do fluoroskopii

Specyfikacje elektryczne zamieszczone są w rozdziale poświęconym specyfikacjom.

OPERACJE KONTROLNE - CFPMB 301 WERSJA BARIATRYCZNA

OSTROŻNIE Nie przykładaj nadmiernej siły do sterownika nożnego, ponieważ może to spowodować uszkodzenie sterownika. Nie używaj rozrusznika nożnego, jeśli widoczne są oznaki zużycia lub uszkodzenia, ponieważ może to spowodować niezamierzony ruch.

CFPMB 301 bariatryczna oferuje pozycjonowanie w pionie, pochylenie Trendelenburga i przesuw wzdłużny z elektroniczną łatwością. Aby sterować tymi funkcjami stołu, użyj pilota ręcznego i opcjonalnego sterownika nożnego, jak pokazano poniżej. Przetestuj każdą z funkcji stołu przed użyciem z pacjentem. Nieużywany sterownik ręczny powinien być przechowywany na uchwycie ręcznym zamocowanym do tylnej części płyty stołu.

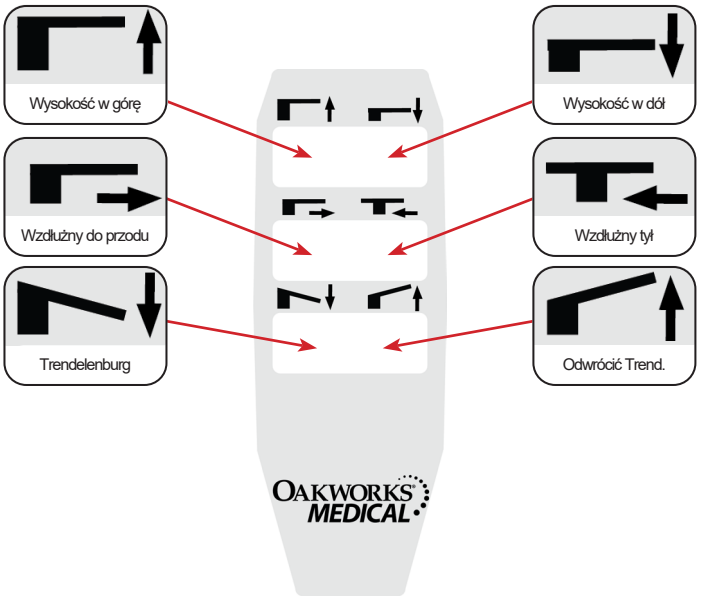

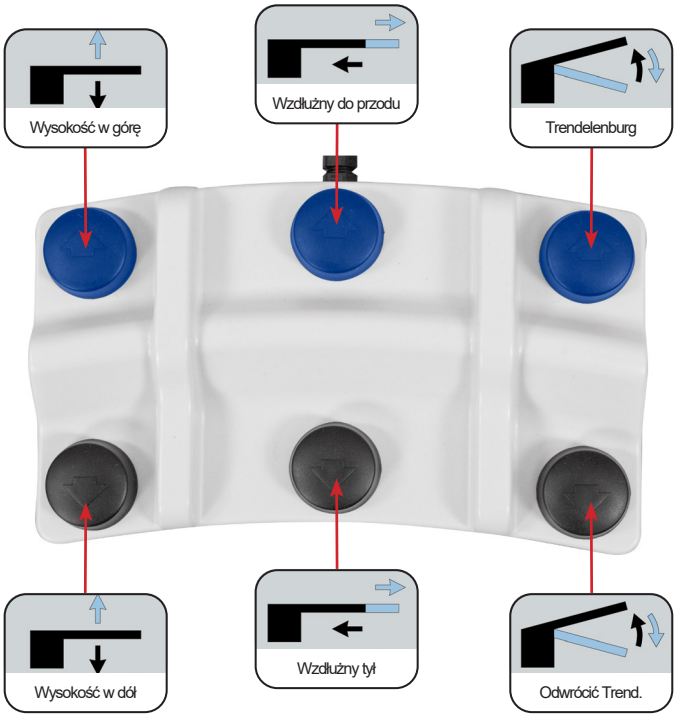

OSTROŻNIE

Płyta podnosząca sterownika nożnego uniemożliwia uwięzienie sterownika nożnego pod podstawą stołu lub pomiędzy kolumną a podstawą w trakcie obniżania się kolumny. Zmniejsza to ryzyko niezamierzonego przemieszczenia się stołu w wyniku przypadkowego uruchomienia przycisków sterownika nożnego.

OPIS PRODUKTU
(PRODUKTY Z RODZINY PRODUKTÓW DO OBRAZOWANIA I LECZENIA BÓLU)

CFPM401

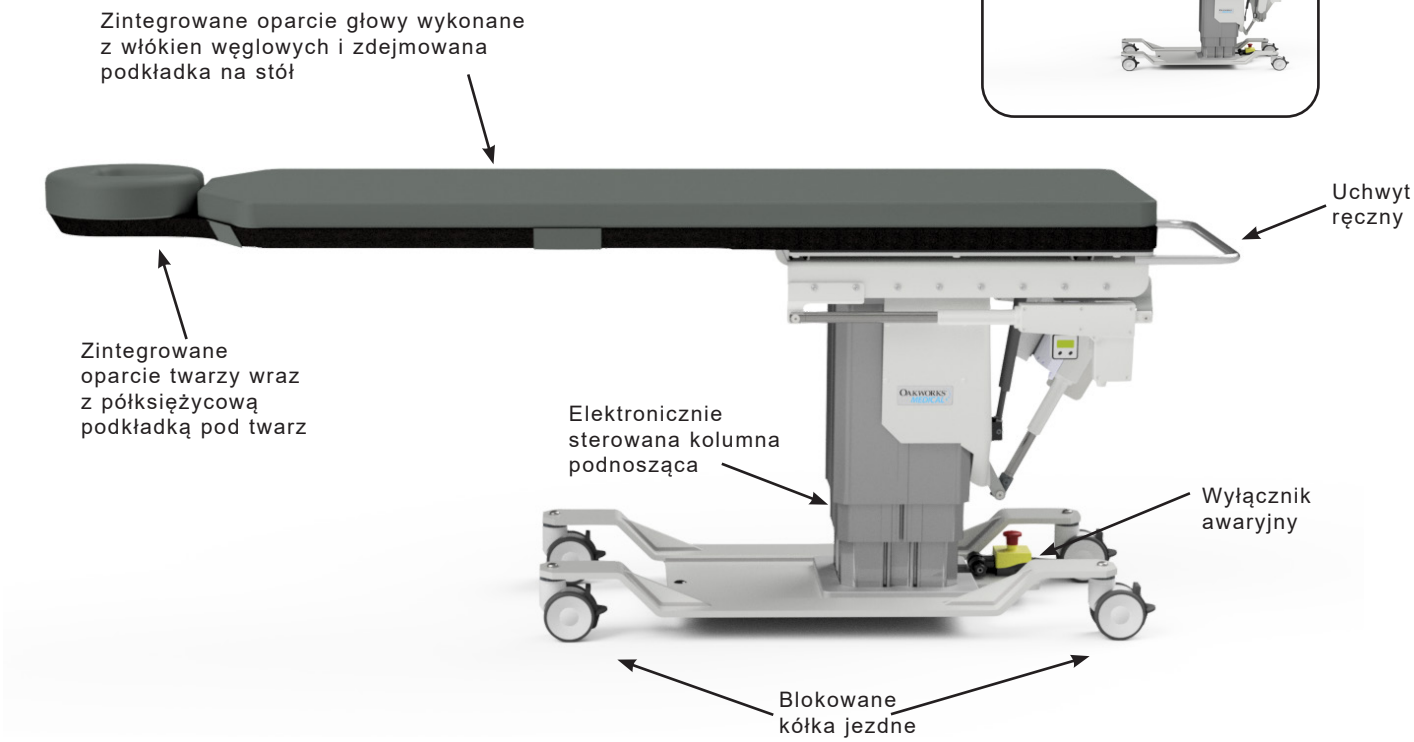

SPECYFIKACJE STANDARDOWE	
Ruch 1 bez podkładki	Ruch z napędem mechanicznym, regulacja wysokości 26”–44” (66–112 cm)
Ruch 2	Ruch z napędem mechanicznym, pozycja Trendelenburga 15° Ruch z napędem mechanicznym, odwrócona pozycja Trendelenburga 11°
Ruch 3	Ruch z napędem mechanicznym, przesuw wzdłużny w zakresie 10” (25 cm)
Ruch 4	Ruch z napędem mechanicznym, przesuw poprzeczny 8” (20 cm)
Sterowanie ręczne	Wykonywanie wszystkich ruchów jest realizowane za pomocą napędu mechanicznego
Wybór płyty stołu: – Ze zintegrowanym oparciem głowy – Prostokątnej	o wymiarach 22” (56 cm) Sz. x 84” (214 cm) Dł. 24” (61 cm) Szer. x 80” (203 cm) Dł.
Opcje napięcia zasilania stołu:	120V/ 60Hz lub 230V/ 50Hz
Udźwig stołu	500 funtów (227 kg) przy równomiernym rozkładzie masy
4” (10 cm) Blokowane kółka jezdne	Blokowanie/ odblokowywanie kółek jezdnych do pozycjonowania ruchomego lub trwałego
Wyściółka	o grubości 2” (5 cm) Comfort Foam™
Półksiężycowa podkładka pod twarz	Zintegrowana wyłącznie z oparciem głowy
Pas do przytrzymywania pacjenta	Musi być wykorzystywany podczas wykonywania wszystkich procedur
Masa stołu	548 funtów (249 kg)

OPCJE
Blokowane kółka jezdne o średnicy 5” (13 cm)
Międzynarodowe konfiguracje elektryczne
Sterownik nożny
Podkładka na stół 1” (2,5 cm)
AKCESORIA
Podpórki na ręce wykonane z włókien węglowych
System pozycjonowania kręgosłupa II
Regulowany zacisk szyny teowej
Przedłużka Fluoro Extender do fluoroskopii

OPERACJE KONTROLNE - CFPM 401

OSTROŻNIE Nie przykładaj nadmiernej siły do sterownika nożnego, ponieważ może to spowodować uszkodzenie sterownika. Nie używaj rozrusznika nożnego, jeśli widoczne są oznaki zużycia lub uszkodzenia, ponieważ może to spowodować niezamierzony ruch.

CFPM 401 oferuje pozycjonowanie w pionie, pochylenie Trendelenburga, przesuw wzdłużny i przesuw boczny z elektroniczną łatwością. Aby sterować tymi funkcjami stołu, użyj pilota ręcznego i opcjonalnego sterownika nożnego, jak pokazano poniżej. Przetestuj każdą z funkcji stołu przed użyciem z pacjentem. Nieużywany sterownik ręczny powinien być przechowywany na uchwycie ręcznym zamocowanym do tylnej części płyty stołu.

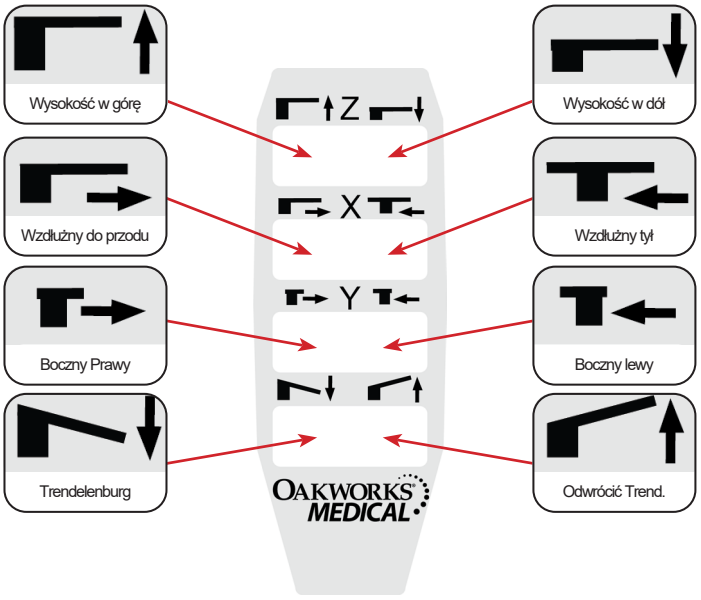

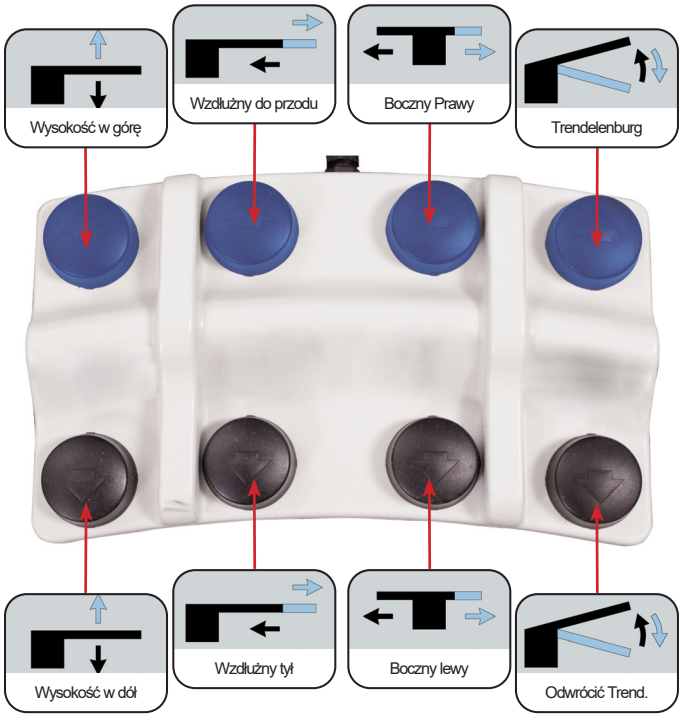

OSTROŻNIE

Płyta podnosząca sterownika nożnego uniemożliwia uwięzienie sterownika nożnego pod podstawą stołu lub pomiędzy kolumną a podstawą w trakcie obniżania się kolumny. Zmniejsza to ryzyko niezamierzonego przemieszczenia się stołu w wyniku przypadkowego uruchomienia przycisków sterownika nożnego.

CFLU401 – Płyta stołu do litotrypsji/urologicznego

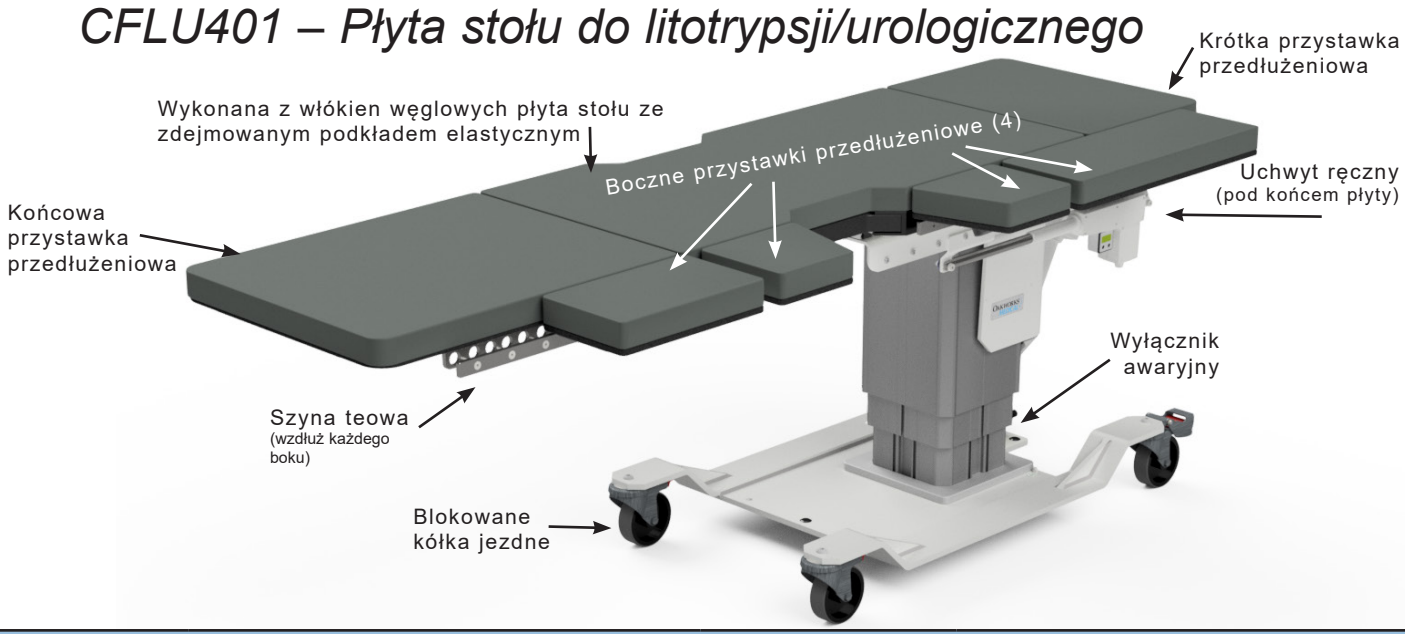

SPECYFIKACJE STANDARDOWE			
Ruch 1	Regulacja wysokości 27”–45” (66–112 cm) z napędem mechanicznym	Masa stołu	618 funtów (280 kg)
Ruch 2	Ruch z napędem mechanicznym, pozycja Trendelenburga 15° Ruch z napędem mechanicznym, odwrócona pozycja Trendelenburga 11°	Obręcz do zakładania worka urologicznego	Zaciski zaciskane na szynie teowej (worek nie jest dołączony do dostawy)
Ruch 3	Ruch z napędem mechanicznym, przesuw wzdłużny w zakresie 10” (25 cm)	Zintegrowane szyny teowe	0,38” (1 cm) Grubość x 1,13” (3 cm) Wysokość wg normy USA (US Standard)
Ruch 4	Ruch z napędem mechanicznym w zakresie 4” (10 cm) Przesuw boczny w zakresie	Pas do przytrzymywania pacjenta	Musi być wykorzystywany podczas wykonywania wszystkich procedur
Sterowanie ręczne	Wykonywanie wszystkich ruchów jest realizowane za pomocą napędu mechanicznego	5” (12,5 cm) Blokowane kółka jezdne	Blokowanie/ odblokowywanie kółek jezdnych do pozycjonowania ruchomego lub trwałego
Sterownik nożny	Wykonywanie wszystkich ruchów jest realizowane za pomocą napędu mechanicznego		
Wymiary płyty głównej	23” (58 cm) Sz. x 47” (119 cm) Dł. (Wymiary części przepuszczającej promieniowanie rtg: 19” (48 cm) Sz. x 23,7” (60 cm) Dł.	Przystawki przedłużeniowe stołu:	(1) 23” (58 cm) Szer. x 28” (71 cm) Dł. - końcowa (1) 23” (58 cm) Sz. x 16” (41 cm) Dł. ***LUB*** 23” (58 cm) Sz. x 20” (51 cm) Dł. – krótka
Opcje napięcia zasilania stołu:	120V/ 60Hz lub 230V/ 50Hz		(2) 8” (20 cm) Sz. x 11” (28 cm) Dł. – boczna
Udźwig stołu	500 funtów (227 kg) przy równomiernym rozkładzie masy		(1) 8” (20 cm) Sz. x 14” (36 cm) Dł. – boczna
	200 funtów (91 kg) (na wszystkich przystawkach przedłużeniowych)		(1) 8” (20 cm) Sz. x 24” (61 cm) Dł. – boczna
Wyściółka	2” (5 cm) Pianka Comfort Foam™		

OPCJE
Międzynarodowe konfiguracje elektryczne
Podkładka elastyczna płyty stołu o grubości 1” (2,5 cm)
AKCESORIA:
Wykonana z włókna węglowego podpórka pod rękę
Przedłużka Fluoro Extender do fluoroskopii
Kotara do zabiegów litotrypsyjnych/ urologicznych

Specyfikacje elektryczne zamieszczone są w rozdziale poświęconym specyfikacjom.

OPERACJE KONTROLNE - CFLU 401 PŁYTA STOŁU DO LITOTRYPSJI/UROLOGICZNEGO

OSTROŻNIE Nie przykładaj nadmiernej siły do sterownika nożnego, ponieważ może to spowodować uszkodzenie sterownika. Nie używaj rozrusznika nożnego, jeśli widoczne są oznaki zużycia lub uszkodzenia, ponieważ może to spowodować niezamierzony ruch.

CFLU 401 Litho/Urology oferuje pozycjonowanie w pionie, pochylenie Trendelenburga, przesuw wzdłużny i przesuw boczny z elektroniczną łatwością. Aby sterować tymi funkcjami stołu, użyj pilota ręcznego i opcjonalnego sterownika nożnego, jak pokazano poniżej. Przetestuj każdą z funkcji stołu przed użyciem z pacjentem. Nieużywany sterownik ręczny powinien być przechowywany na uchwycie ręcznym zamocowanym do tylnej części płyty stołu.

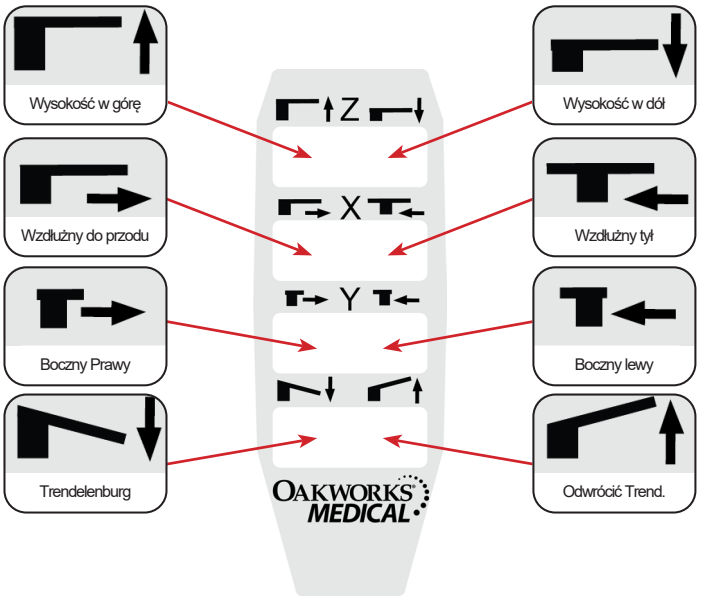

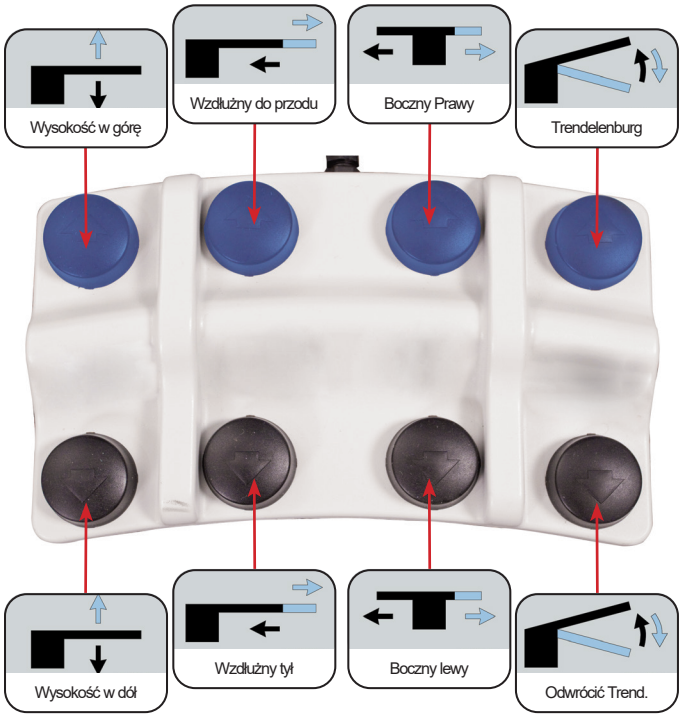

OSTROŻNIE

Płyta podnosząca sterownika nożnego uniemożliwia uwięzienie sterownika nożnego pod podstawą stołu lub pomiędzy kolumną a podstawą w trakcie obniżania się kolumny. Zmniejsza to ryzyko niezamierzonego przemieszczenia się stołu w wyniku przypadkowego uruchomienia przycisków sterownika nożnego.

CFUR301 – Płyta stołu urologicznego

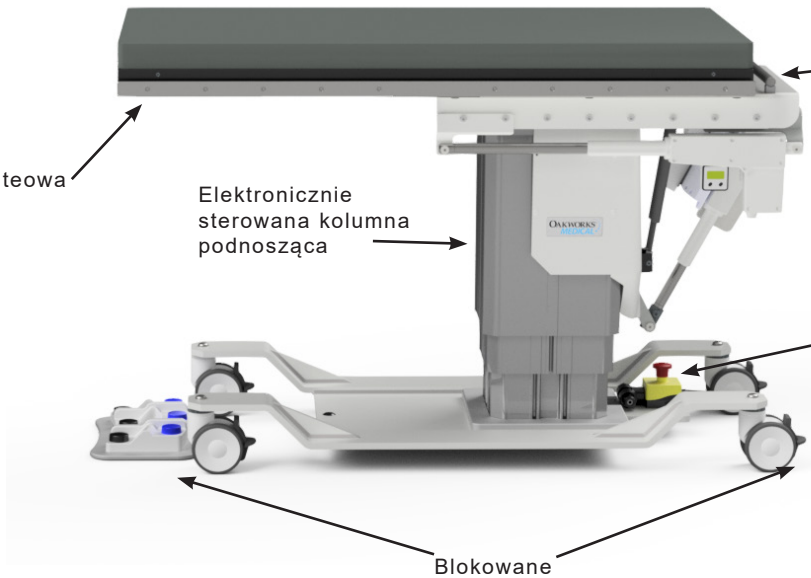

SPECYFIKACJE STANDARDOWE	
Ruch 1	Regulacja wysokości 25”–43” (64-109 cm) z napędem mechanicznym
Ruch 2	Ruch z napędem mechanicznym, pozycja Trendelenburga 15° Ruch z napędem mechanicznym, odwrócona pozycja Trendelenburga 11°
Ruch 3	Ruch z napędem mechanicznym, przesuw wzdłużny w zakresie 10” (25 cm)
Sterowanie ręczne	Wykonywanie wszystkich ruchów jest realizowane za pomocą napędu mechanicznego
Sterownik nożny	Wykonywanie wszystkich ruchów jest realizowane za pomocą napędu mechanicznego
Wymiary płyty głównej	23” (58 cm) Sz. x 47” (119 cm) Dł. (Wymiary części przepuszczającej promieniowanie rtg: 19” (48 cm) Sz. x 23,7” (60 cm) Dł.
Przystawki przedłużeniowe stołu:	(1) 23” (58,4 cm.) Sz. x 28” (71,1 cm.) Dł. – Końcowa
	(2) 5” (12,5 cm.) Sz. x 24” (61 cm.) Dł. – Boczna
Zintegrowane szyny teowe	0,38” (1 cm) Grubość x 1,13” (3 cm) Wysokość wg normy USA (US Standard)
Obręcz do zakładania worka urologicznego	Zaciski zaciskane na szynie teowej (worek nie jest dołączony do dostawy)
Udźwig stołu	500 funtów (227 kg) przy równomiernym rozkładzie masy
	200 funtów (91 kg) (na wszystkich przystawkach przedłużeniowych)
4” (10 cm) Blokowane kółka jezdne	Blokowanie/ odblokowywanie kółek jezdnych do pozycjonowania ruchomego lub trwałego
Wyściółka	2” (5 cm) Pianka Comfort Foam™
Pas do przytrzymywania pacjenta	Musi być wykorzystywany podczas wykonywania wszystkich procedur
Masa stołu	568 funtów (258 kg)

Specyfikacje elektryczne zamieszczone są w rozdziale poświęconym specyfikacjom.

OPCJE
Blokowane kółka jezdne o średnicy 5” (13 cm)
Międzynarodowe konfiguracje elektryczne
Podkładka elastyczna płyty stołu o grubości 1” (2,5 cm)
AKCESORIA:
Wykonana z włókna węglowego podpórka pod rękę
Regulowany zacisk szyny teowej
Przedłużka Fluoro Extender do fluoroskopii
Kotara do zabiegów litotrypsyjnych/ urologicznych

OPERACJE KONTROLNE - CFUR 301 PŁYTA STOŁU UROLOGICZNEGO

OSTROŻNIE Nie przykładaj nadmiernej siły do sterownika nożnego, ponieważ może to spowodować uszkodzenie sterownika. Nie używaj rozrusznika nożnego, jeśli widoczne są oznaki zużycia lub uszkodzenia, ponieważ może to spowodować niezamierzony ruch.

CFUR 301 Urology oferuje pozycjonowanie w pionie, pochylenie Trendelenburga i przesuw wzdłużny z elektroniczną łatwością. Aby sterować tymi funkcjami stołu, użyj pilota ręcznego i opcjonalnego sterownika nożnego, jak pokazano poniżej. Przetestuj każdą z funkcji stołu przed użyciem z pacjentem. Nieużywany sterownik ręczny powinien być przechowywany na uchwycie ręcznym zamocowanym do tylnej części płyty stołu.

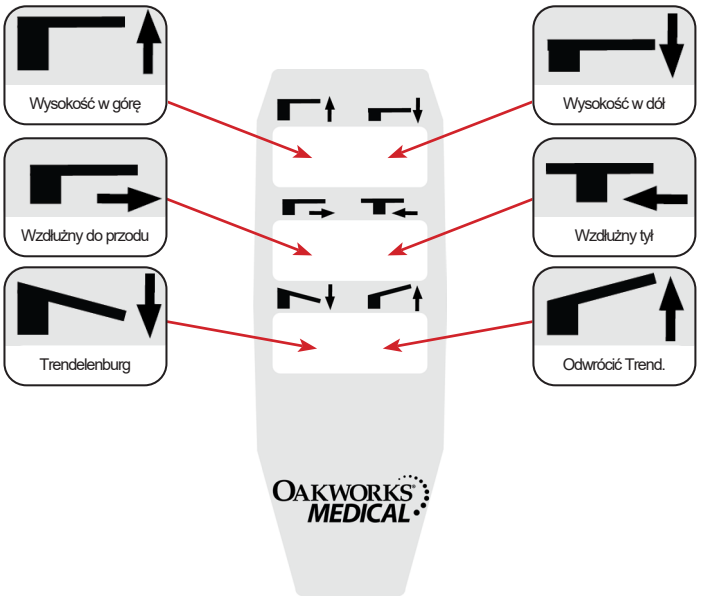

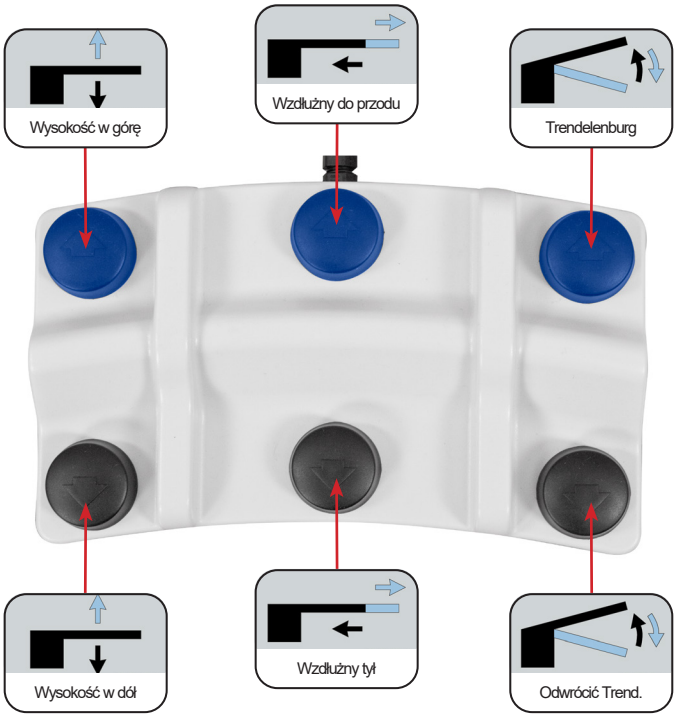

OSTROŻNIE

Płyta podnosząca sterownika nożnego uniemożliwia uwięzienie sterownika nożnego pod podstawą stołu lub pomiędzy kolumną a podstawą w trakcie obniżania się kolumny. Zmniejsza to ryzyko niezamierzonego przemieszczenia się stołu w wyniku przypadkowego uruchomienia przycisków sterownika nożnego.

CFUR401 – Płyta stołu urologicznego

SPECYFIKACJE STANDARDOWE	
Ruch 1	Regulacja wysokości 28”-46” (71-117 cm) z napędem mechanicznym
Ruch 2	Ruch z napędem mechanicznym, pozycja Trendelenburga 15° Ruch z napędem mechanicznym, odwrócona pozycja Trendelenburga 11°
Ruch 3	Ruch z napędem mechanicznym, przesuw wzdłużny w zakresie 10” (25 cm)
Ruch 4	Ruch z napędem mechanicznym, przesuw poprzeczny w zakresie 8” (20 cm)
Sterowanie ręczne	Wykonywanie wszystkich ruchów jest realizowane za pomocą napędu mechanicznego
Sterownik nożny	Wykonywanie wszystkich ruchów jest realizowane za pomocą napędu mechanicznego
Wymiary płyty głównej	23” (58 cm) Sz. x 47” (119 cm) Dł. (Wymiary części przepuszczającej promieniowanie rtg: 19” (48 cm) Sz. x 23,7” (60 cm) Dł.
Przystawki przedłużeniowe stołu:	(1) 23” (58 cm) Szer. x 28” (71 cm) Dł. - końcowa
	(2) 5” (13 cm) Sz. x 24” (61 cm) Dł. – boczna
Zintegrowane szyny teowe	0,38” (1 cm) Grubość x 1,13” (3 cm) Wysokość wg normy USA (US Standard)
Obręcz do zakładania worka urologicznego	Zaciski zaciskane na szynie teowej (worek nie jest dołączony do dostawy)
Udźwig stołu	500 funtów (227 kg) przy równomiernym rozkładzie masy
	200 funtów (91 kg) (na wszystkich przystawkach przedłużeniowych)
4” (10 cm) Blokowane kółka jezdne	Blokowanie/ odblokowywanie kółek jezdnych do pozycjonowania ruchomego lub trwałego
Wyściółka	2” (5 cm) Pianka Comfort Foam™
Pas do przytrzymywania pacjenta	Musi być wykorzystywany podczas wykonywania wszystkich procedur
Masa stołu	590 funtów (268 kg)

Specyfikacje elektryczne zamieszczone są w rozdziale poświęconym specyfikacjom.

OPCJE
Blokowane kółka jezdne o średnicy 5” (13 cm)
Międzynarodowe konfiguracje elektryczne
Podkładka elastyczna płyty stołu o grubości 1” (2,5 cm)
AKCESORIA:
Wykonana z włókna węglowego podpórka pod rękę
Regulowany zacisk szyny teowej
Przedłużka Fluoro Extender do fluoroskopii
Kotara do zabiegów litotrypsyjnych/ urologicznych

OPERACJE KONTROLNE - CFUR 401 PŁYTA STOŁU UROLOGICZNEGO

OSTROŻNIE Nie przykładaj nadmiernej siły do sterownika nożnego, ponieważ może to spowodować uszkodzenie sterownika. Nie używaj rozrusznika nożnego, jeśli widoczne są oznaki zużycia lub uszkodzenia, ponieważ może to spowodować niezamierzony ruch.

CFUR 401 Urology oferuje pozycjonowanie w pionie, pochylenie Trendelenburga, przesuw wzdłużny i przesuw boczny z elektroniczną łatwością. Aby sterować tymi funkcjami stołu, użyj pilota ręcznego i opcjonalnego sterownika nożnego, jak pokazano poniżej. Przetestuj każdą z funkcji stołu przed użyciem z pacjentem. Nieużywany sterownik ręczny powinien być przechowywany na uchwycie ręcznym zamocowanym do tylnej części płyty stołu.

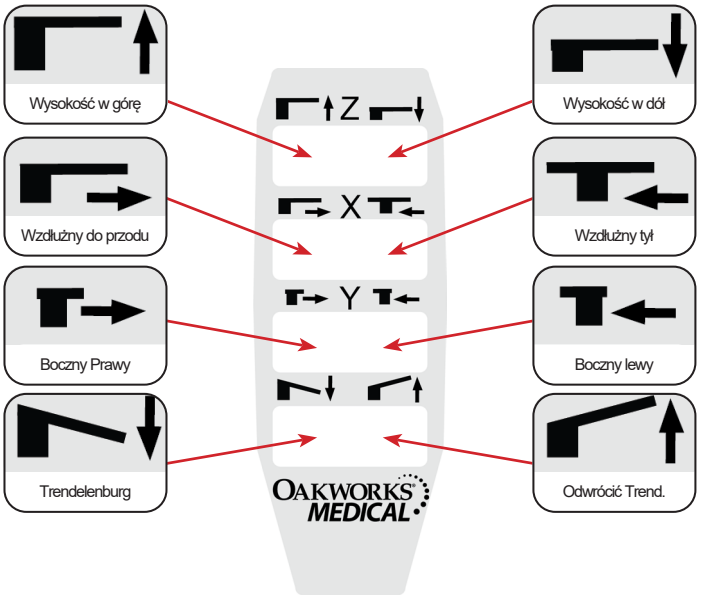

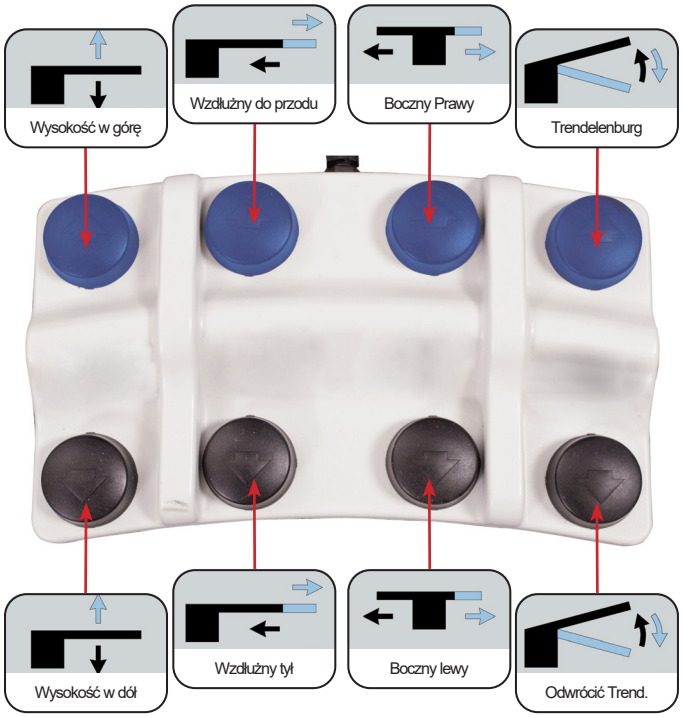

OSTROŻNIE

Płyta podnosząca sterownika nożnego uniemożliwia uwięzienie sterownika nożnego pod podstawą stołu lub pomiędzy kolumną a podstawą w trakcie obniżania się kolumny. Zmniejsza to ryzyko niezamierzonego przemieszczenia się stołu w wyniku przypadkowego uruchomienia przycisków sterownika nożnego.

Stoły do obrazowania i zarządzania bólem są dostarczane w stanie całkowicie zmontowanym i gotowym do użycia. Wtyczkę kabla zasilającego należy umieścić w sprawnym gnieździe elektrycznym, którego dane znamionowe odpowiadają specyfikacjom elektrycznym stołu. (patrz: uziemienie jak niżej)

Kabel zasilający oraz przewody sterujące należy poprowadzić w taki sposób, aby nie powodowały one ryzyka potknięcia. Przyrządy sterujące należy umieścić w taki sposób, aby były ustawione zgodnie z upodobaniem i żeby były dostępne w sposób dogodny.

Należy sprawdzić, czy w przypadku odłączania stołu od zasilania, wtyczka kabla zasilającego nie będzie niczym blokowana.

W przypadku przerwy w dostawie prądu, jeśli placówka będzie korzystała z zasilania awaryjnego, dostarczane zasilanie musi spełniać wymagania wejściowe wymienione w części „Specyfikacje elektryczne”.

UZIEMIANIE

OSTRZEŻENIE Ryzyko porażenia elektrycznego – ten sprzęt może być podłączony tylko i wyłącznie do prawidłowo uziemionego gniazda ściennego.

Produkt musi być uziemiony. W przypadku usterki lub awarii, uziemienie stanowi dla przebiegu prądu elektrycznego ścieżkę o najmniejszej rezystancji, co redukuje ryzyko porażenia elektrycznego. Produkt ten jest wyposażony w zintegrowany w kablu zasilającym przewód uziemiający sprzęt, a wtyczka jest zaopatrzona w kołek uziemiający. Kołek ten musi wchodzić do odpowiedniego otworu uziemiającego w prawidłowo zainstalowanym i uziemionym gnieździe ściennym, spełniającym wymagania lokalnych przepisów elektrotechnicznych. Patrz: poniżej przykład spełniający warunki norm USA.

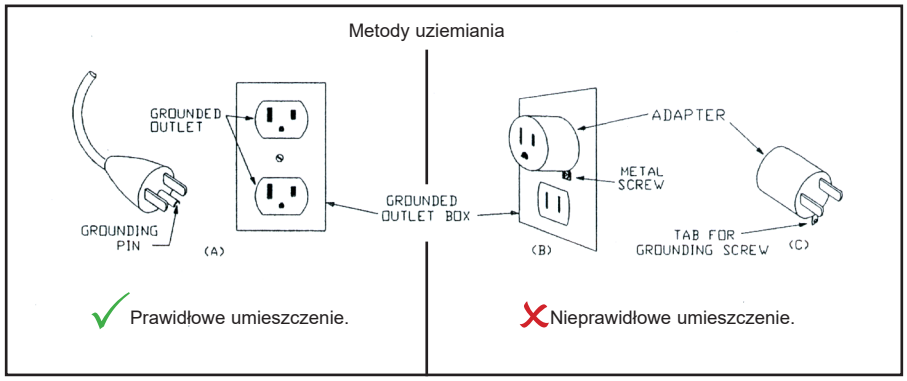

Nieprawidłowe podłączenie przewodu uziemiającego sprzęt może być przyczyną ryzyka porażenia elektrycznego. W razie wątpliwości, co do tego, czy sprzęt jest prawidłowo uziemiony, należy skonsultować się z wykwalifikowanym elektrotechnikiem lub członkiem personelu serwisowego. Jeżeli dostarczona wraz z produktem wtyczka nie będzie pasować do gniazda ściennego, wówczas nie wolno jej modyfikować; wykwalifikowany elektrotechnik musi zainstalować odpowiednie gniazdo ścienne.

POZIOM SPIRYTUSOWE

Do uchwytu przymocowana jest poziomica, która ułatwia operatorowi wypoziomowanie stołu.

PASY DO PRZYTRZYMYWANIA PACJENTÓW

OSTROŻNIE Dwa pasy do unieruchamiania pacjenta powinny być używane podczas zabiegów, aby zapobiec poruszaniu się pacjenta na stole.

Pas na końcu jest wyposażony w zapięcie na rzepy. Pasy zakłada się w sposób następujący:

1 Część środkową pasa umieścić wokół pacjenta w dwóch miejscach. W razie potrzeby przesunąć pasy w taki sposób, aby pomiędzy nimi był zachowany odpowiedni odstęp.

2 Końce każdego pasa należy przełożyć pod płytą stołu. Każdy z pasów ściągnąć ciasno pod stołem i oba końce pasa docisnąć do siebie.

3 Przed przystąpieniem do nastawiania pozycji Trendelenburga należy upewnić się, że oba pasy gwarantują odpowiednie przytrzymanie pacjenta.

ZDEJMOWANIE/WYMIANA GÓRNEGO PODKŁADU OCHRONNEGO STOŁU

OSTROŻNIE Przystępując do zdejmowania/wymiany górnego podkładu ochronnego stołu należy się upewnić, że płyta stołu nie znajduje się w ruchu.

Podkład elastyczny należy ściągnąć odciągając wpierw skrzydełka na końcach i bokach stołu, tak aby zwolnić zapięcia na rzepy.

Nowy podkład elastyczny należy założyć przede wszystkim centrując jego ułożenie na płycie stołu i następnie dociskając klapki boczne i końcowe i zapinając je na rzepy.

Spód płyty stołu

REGULACJA NAKŁADKI PÓŁKSIĘŻYCOWEJ (TYLKO STOŁY WRAZ Z ZINTEGROWANYM PODPARCIEM GŁOWY)

Pozycjonowanie z ułożeniem na brzuchu/wznak:

Półksiężycowa podkładka pod twarz jest przetrzymywana za pomocą zapięcia na rzepy.

W przypadku niższych pacjentów podkładkę tę należy umieścić blisko krawędzi stołu z bokami ściągniętymi do siebie lub w przypadku pacjentów o wyższym wzroście podkładkę tę należy umieścić nieco dalej od krawędzi płyty stołu, a boki podkładki należy rozsunąć.

BLOKOWANIE KÓŁEK JEZDNYCH

Przez cały czas korzystania pacjenta ze stołu, wszystkie cztery kółka jezdne muszą być zablokowane w sposób pewny.

BLOKOWANIE KÓŁEK JEZDNYCH

1. But ustawić na końcu dźwigni blokującej kółka jezdne.
2 Nacisnąć dźwignię zdecydowanym ruchem w dół, aż słyszalny będzie odgłos zatrzaśnięcia blokady.

ODBLOKOWYWANIE KÓŁEK JEZDNYCH

1. Umieść but na pionowym zaczepie blokującym.
2. Pchnij mocno do środka, aż usłyszysz kliknięcie, a kółko zostanie odblokowane.

WYŁĄCZNIK AWARYJNY

Wszystkie stoły elektryczne są wyposażone w wyłącznik awaryjny do odcięcia zasilania od stołu w sytuacji awaryjnej. Pamiętaj, że nie jest to reset tabeli.

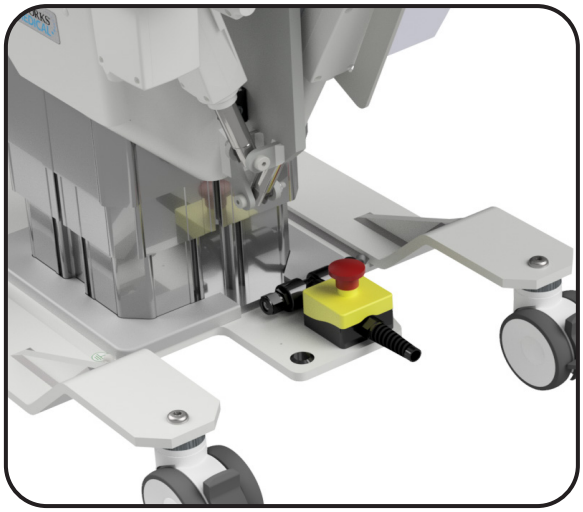

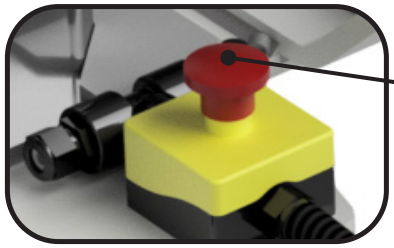

Aby zatrzymać funkcjonowanie stołu, nacisnąć czerwony przycisk.

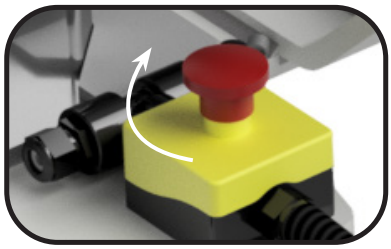

Aby zresetować wyłącznik awaryjny, należy przycisk obrócić w kierunku zgodnym z ruchem wskazówek zegara.

W razie potrzeby można również wyjąć wtyczkę z gniazdka sieciowego. Należy mieć pewność, że w przypadku konieczności odłączenia stołu od zasilania, wtyczka kabla zasilającego nie będzie niczym blokowana.

UDŹWIG STOŁU I SPOSÓB UŻYTKOWANIA GO PRZEZ PACJENTA

OSTROŻNIE The Stoły do obrazowania produkcji firmy Oakworks® są przeznaczone na unoszenie równomiernie rozłożonej masy nie przekraczającej 500 funtów (227 kg). (Udźwig stołów bariatrycznych wynosi 750 funtów. (340 kg)). Aby zminimalizować ryzyko dla pacjenta, nie wolno pozwolić mu siadać na oparciu głowy, w miejscu wychodzącym poza linię ostrzegawczą zaznaczoną na płycie stołu. Podczas wchodzenia pacjenta na stół i w czasie schodzenia pacjenta ze stołu kółka jezdne muszą być zablokowane. Podczas wchodzenia pacjenta na stół i w czasie schodzenia pacjenta ze stołu, stół musi być wypoziomowany. Pacjent powinien wchodzić na stół i schodzić z niego w miejscu położonym w pobliżu kolumny podnoszącej. Po każdym użyciu stół musi zostać przemieszczony maksymalnie do tyłu.

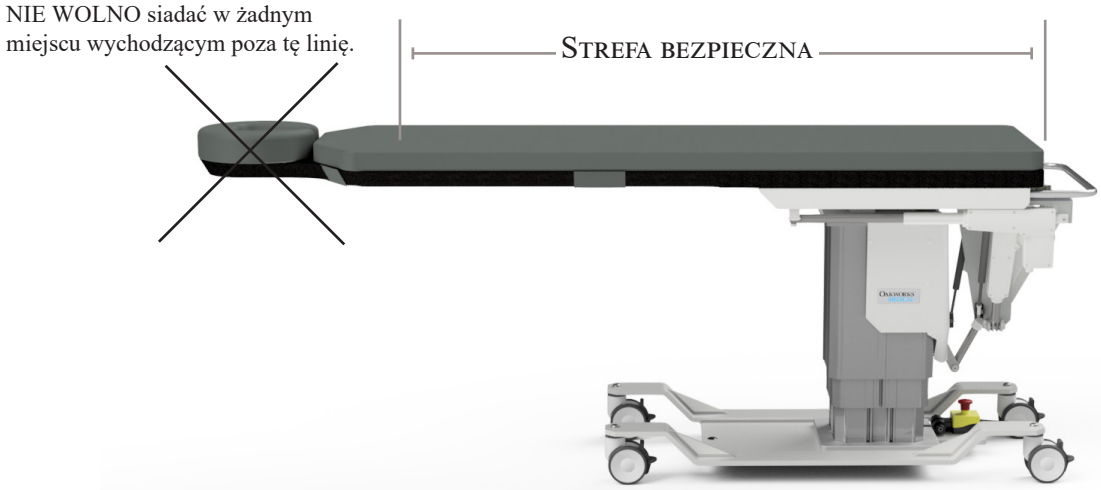

OBRĘCZ DO ZAKŁADANIA WORKA PRZY STOLE UROLOGICZNYM

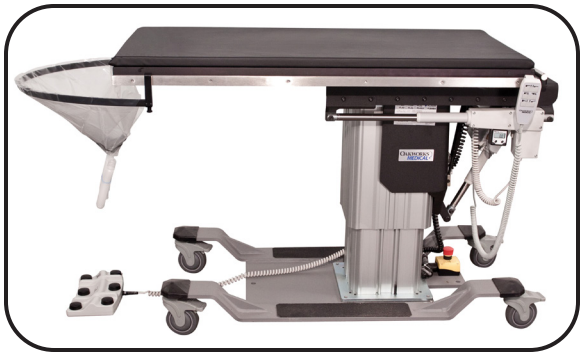

1. Worek nasunąć na obręcz stołu urologicznego.

2. Umocować końcówki obręczy do końców szyn teowych stołu. Dokręcić pokrętła zaciskowe końców obręczy do szyny teowej.

Worek w stanie zamontowanym.

PRZYSTAWKI PRZEDŁUŻENIOWE BOCZNE – PŁYTY STOŁÓW DO LITOTRYPSJI/ UROLOGICZNYCH ORAZ STOŁÓW UROLOGICZNYCH

OSTROŻNIE Na żadnej z przystawek przedłużeniowych nie wolno siadać
Ograniczenie obciążenia: 200 funtów / 91 kg

Do montażu na stołach do litotrypsji dostępne są cztery przystawki boczne, o wymiarach: (2 – 8” x 11”, 1 – 8” x 14” oraz 1 – 8” x 24”).

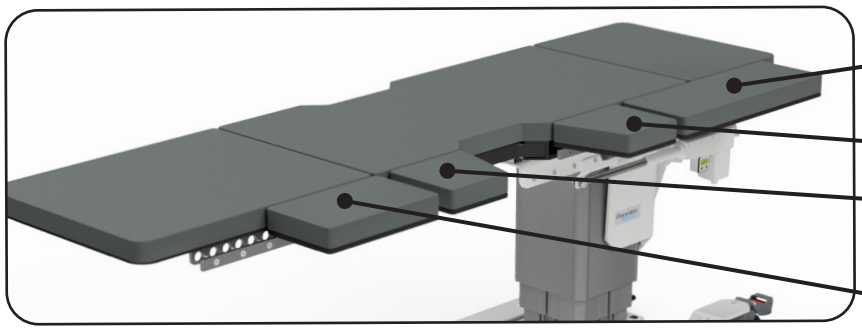

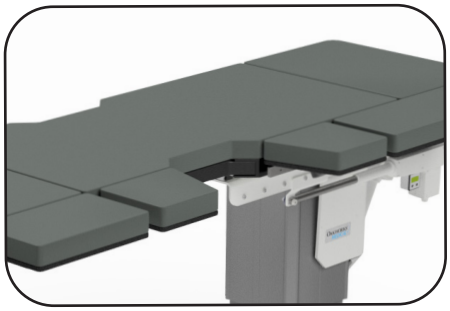

2 przystawki przedłużeniowe o wymiarach 8” x 11” (20 x 28 cm) są ustawione kątowo i mogą być wykorzystywana po obu stronach wycięcia litotryptycznego.

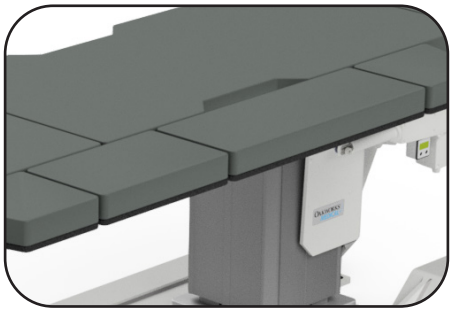

1 przystawka przedłużeniowa o wymiarach 8” x 24” (20 x 61 cm), przystosowana do zmostkowania wycięcia w stole do litotrypsji.

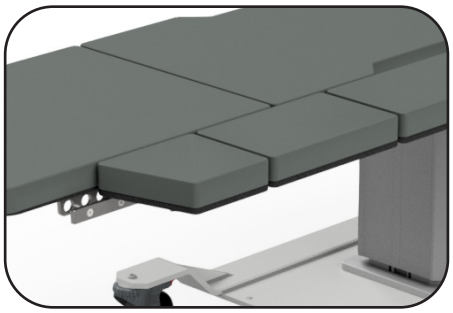

Przystawka przedłużeniowa o wymiarach 8” x 14” (20 x 36 cm) może być wykorzystywana zgodnie z wymaganiami procedury łącznie z innymi przystawkami.

Przystawki przedłużeniowe boczne są zaciskane do szyny teowej za pomocą pokrętła zaciskowego.

OSTROŻNIE
Aby zapobiec luzowaniu się przystawki przedłużeniowej, należy sprawdzić, czy pokrętło zostało odpowiednio mocno dokręcone

Do mocowania na stole urologicznym przewidziane są 2 przystawki boczne: (2) 5” x 24” (13 x 61 cm). Te przystawki mogą być wykorzystywane wedle potrzeb, tak aby rozszerzyć efektywną szerokość płyty stołu.

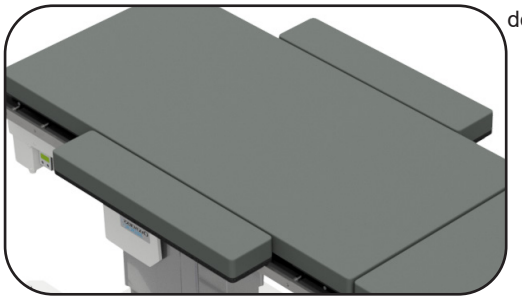

KOŃCOWE PRZYSTAWKI PRZEDŁUŻENIOWE – PŁYTY STOŁÓW DO LITOTRYPSJI/ UROLOGICZNYCH ORAZ UROLOGICZNYCH

OSTROŻNIE Na żadnej z przystawek przedłużeniowych nie wolno siadać
Ograniczenie obciążenia: 200 funtów / 91 kg

Na każdym z końców stołu mogą zostać wsunięte następujące przystawki przedłużeniowe: (1) – 23” x 28” (58 x 71 cm) oraz (1) – 23” x 16” (58 x 41 cm) – stół do litotrypsji/urologiczny, (1) – 23” x 28” (58 x 71 cm) – urologiczny

MONTAŻ PRZYSTAWKI PRZEDŁUŻENIOWEJ
Dwa „ramiona” przystawki należy wsunąć w umieszczone na końcu stołu otwory szyn prowadzących. Należy je wsunąć do końca, tak aby ramiona przystawki przedłużeniowej opadły lekko na sworznie blokujące.

DEMONTAŻ PRZYSTAWKI PRZEDŁUŻENIOWEJ
Przystawkę lekko unieść i odciągnąć od płyty stołu.

NIEPRAWIDŁOWY MONTAŻ
Przedłużenie musi znajdować się na tej samej wysokości co blat stołu i płasko na końcu stołu.

PRAWIDŁOWY MONTAŻ
Pociągnij przedłużenie, aby upewnić się, że jest zablokowane.

STÓŁ DO LITOTRYPSJI WYKORZYSTYWANY JAKO STÓŁ UROLOGICZNY

Po zdjęciu przystawek przedłużeniowych, stół do litotrypsji może być wykorzystywany jako stół urologiczny. Do stołu dołączona jest obręcz do mocowania worka urologicznego. (Patrz: wskazówki korzystania z obręczy do mocowania worka na stole urologicznym).

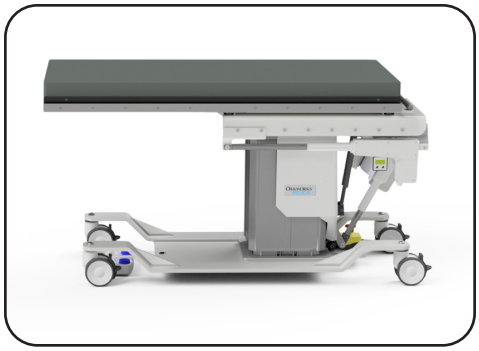

WYKONANA Z WŁÓKNA WĘGLOWEGO PODPÓRKA POD RĘKĘ (AKCESORIUM)

OSTROŻNIE Na wykonanej z włókna węglowego podpórce pod rękę nie wolno umieszczać nadmiernej masy ani wywierać zbytniego nacisku. Podpórka ta służy jedynie do pozycjonowania rąk i nie wolno wykorzystywać jej do opierania się przy wchodzeniu na stół lub schodzenia z niego. Może dojść do zranienia. NIE PRZEKRACZAĆ obciążenia 30 funtów (14 kg) wywieranego **na sekcję podporową.** W przeciwnym razie może dojść do powstania obrażeń cielesnych.

Sposób użycia

To przepuszczające promieniowanie rtg urządzenie może być wykorzystywane wraz z dowolną powierzchnią podporową, gdzie do obrazowania wykorzystywane jest promieniowanie jonizujące. Podpórka ta może być wykorzystywana do podparcia rąk lub stóp.

Wskazówki

Rozłożyć podpórkę ręki i wsunąć **sekcję podstawy**pomiędzy pacjenta, a podkład elastyczny stołu. Wypozycjonować pacjenta oraz **sekcję podporową** w taki sposób, aby to odpowiadało potrzebom procedury. Masa pacjenta przytrzyma podpórkę ręki we właściwym ustawieniu.

Następnie obrócić**sekcję podporową** w żądaną pozycję. Sekcję tę można obracać o kąt do 180°.

Pozycja z ułożeniem na brzuchu.
Podpórka ustawiona pod kątem 135º

Pozycja z ułożeniem na wznak.
Podpórka ustawiona pod kątem 180°

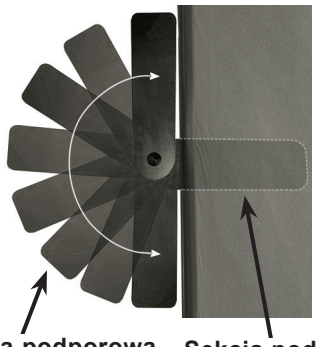

Aby wyjąć podpórkę ręki należy poprosić pacjenta, aby zdjął kończynę z **sekcji podporowej** i lekko uniósł ciało. To pozwoli wyciągnąć sekcję podstawy podpórki ręki.

Na koniec należy złożyć **podstawę i sekcję podporową** w celu złożenia na przechowanie.

REGULOWANY ZACISK MOCOWANY NA SZYNIE TEOWEJ(AKCESORIUM)*

OSTROŻNIE Ponownie sprawdzić stopień dokręcenia zacisku szyny teowej w ramach procedur pośrednich. Należy sprawdzić, czy dolna część zacisku znajduje się w umieszczonym pod blatem stołu rowku. Należy sprawdzić, czy zacisk szyny teowej nie będzie mógł się przesuwać pod wpływem nacisku.

1. 1. Zacisk musi być instalowany tylko na stołach firmy Oakworks® CFPM z rowkiem umieszczonym na stronie spodniej stołu.
2. 2. Zacisk należy wsunąć w rowek, aż do osiągnięcia pożądanej pozycji na blacie stołu.
3. 3. Należy sprawdzić, czy dolna część zacisku jest wyrównana w stosunku do rowka blatu stołu i czy jest wyrównana w rowku. Dokręcić zacisk za pomocą uchwytu.
4. 4. Następnie należy spróbować przesunąć zacisk. Ponadto należy upewnić się, że zacisk nie porusza się i jest dobrze umocowany do blatu stołu.
5. 5. Uchwyt można obracać bez poluzowania zacisku. Aby uchwyt odsunąć, należy go unieść i obrócić w kierunku do wnętrza stołu, a następnie zwolnić, aby go zazębić ponownie. Uchwyt może zostać następnie użyty do dokręcenia lub poluzowania zacisku i przesunięcia go do innej pozycji na blacie stołu.

Uwaga: Zintegrowane szyny teowe mają wymiary zgodne z wymaganiami normy USA 0,38” (1cm) grubości i 1,13” (3cm) szerokości.

SYSTEM POZYCJONOWANIA NA WZNAK II (AKCESORIUM)

Wskazówki dotyczące korzystania z systemu pozycjonowania kręgosłupa znajdują się w podręczniku użytkownika SPS II.

PRZYSTAWKA PRZEDŁUŻENIOWA DO FLUOROSKOPII FLUORO EXTENDER (AKCESORIUM)

OSTROŻNIE Na przystawce przedłużeniowej do fluoroskopii (Fluoro Extender) nie wolno umieszczać nadmiernej masy ani wywierać zbytniego nacisku. Podpórka ta służy jedynie do pozycjonowania rąk i nie wolno wykorzystywać jej do opierania się przy wchodzeniu na stół lub schodzenia z niego. Może dojść do zranienia.

Przystawka przedłużeniowa do fluoroskopii Fluoro Extender produkcji firmy Oakworks przepuszcza promieniowanie rtg i zapewnia dodatkową szerokość tylko w tym miejscu, gdzie jest to pożądane z uwagi na większą dokładność pozycjonowania i optymalne obrazowanie. Przystawkę przedłużeniową do fluoroskopii Fluoro Extender wkłada się pomiędzy podkład elastyczny, a płytę stołu.

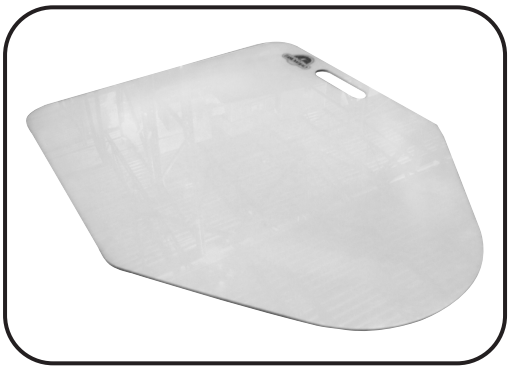

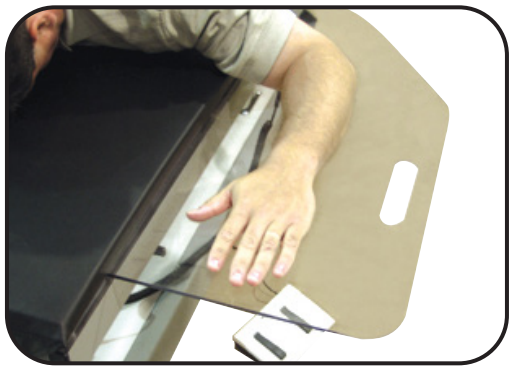

UŻYTECZNA POWIERZCHNIA OBRAZOWANIA – CFPM100 TYLKO WRAZ ZE ZINTEGROWANYM PODPARCIEM GŁOWY

WYCENTROWANE DLA WIDOKU PRZEDNIEGO/TYLNEGO:

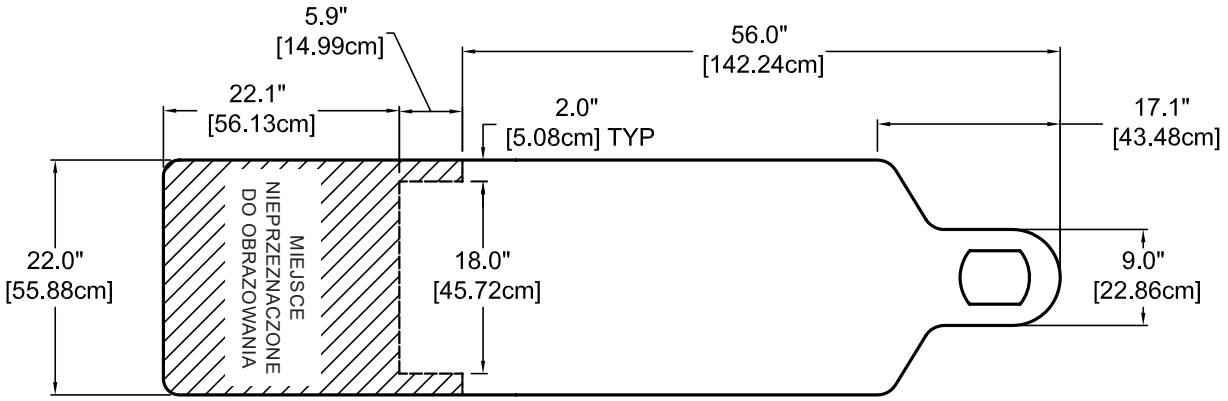

WIDOK UKOŚNY POD KĄTEM 30° DLA USTAWIENIA PIONOWEGO:

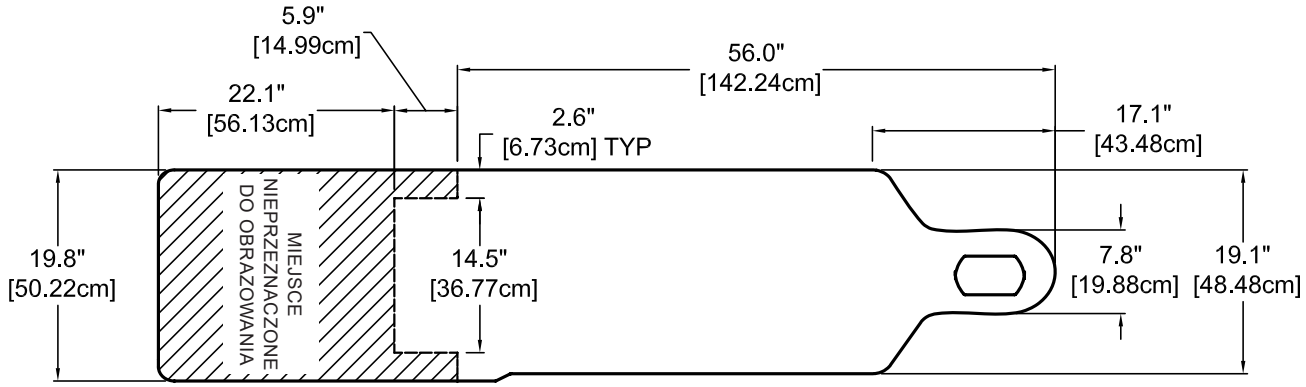

WIDOK OD TYŁU POD KĄTEM 30° DLA USTAWIENIA PIONOWEGO:

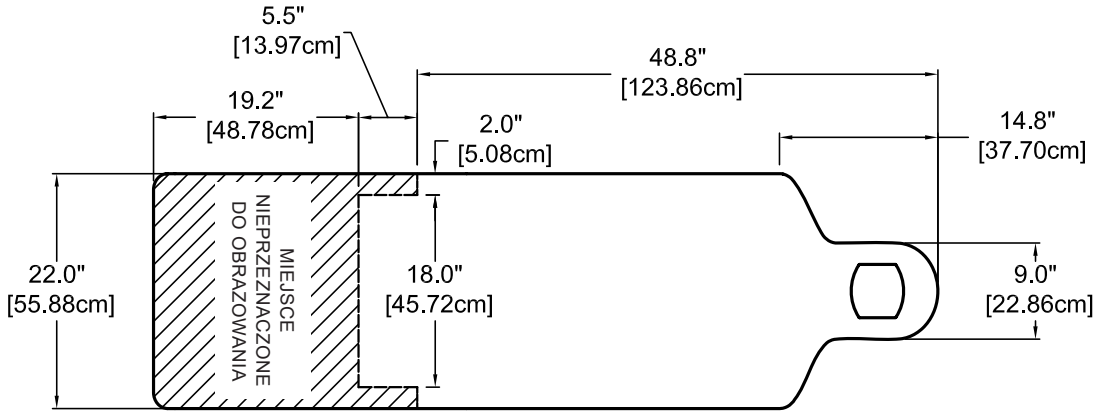

UŻYTECZNA POWIERZCHNIA OBRAZOWANIA – CFPM100 TYLKO WRAZ Z PROSTOKĄTNĄ PŁYTĄ STOŁU

WYCENTROWANE DLA WIDOKU PRZEDNIEGO/TYLNEGO:

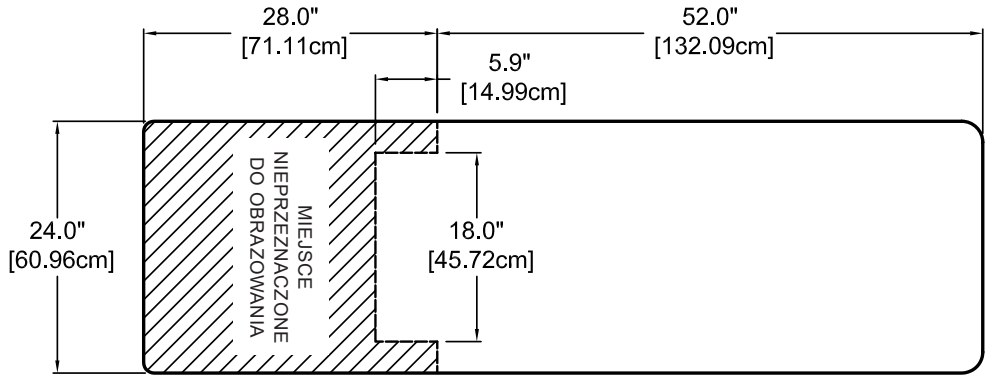

WIDOK UKOŚNY POD KĄTEM 30° DLA USTAWIENIA PIONOWEGO:

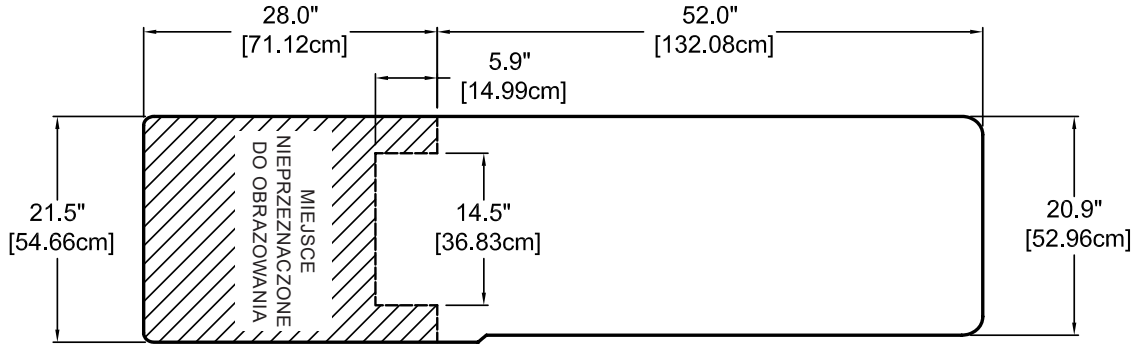

WIDOK OD TYŁU POD KĄTEM 30° DLA USTAWIENIA PIONOWEGO:

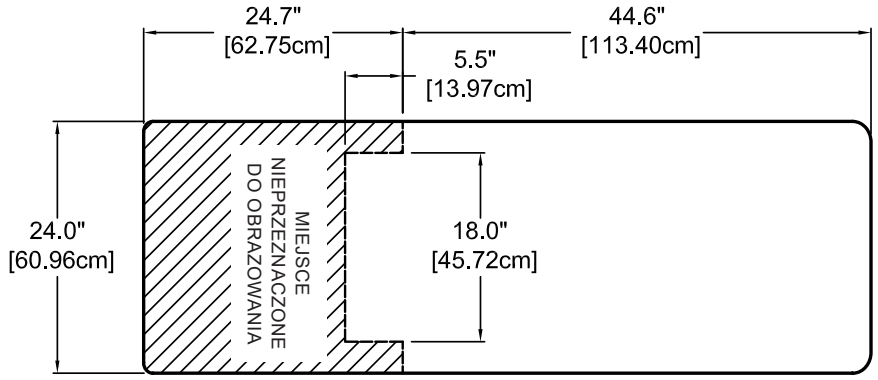

UŻYTECZNA POWIERZCHNIA OBRAZOWANIA – CFPM200 DO CFPM401. TYLKO WRAZ ZE ZINTEGROWANYM PODPARCIEM GŁOWY

WYCENTROWANE DLA WIDOKU PRZEDNIEGO/ TYLNEGO:

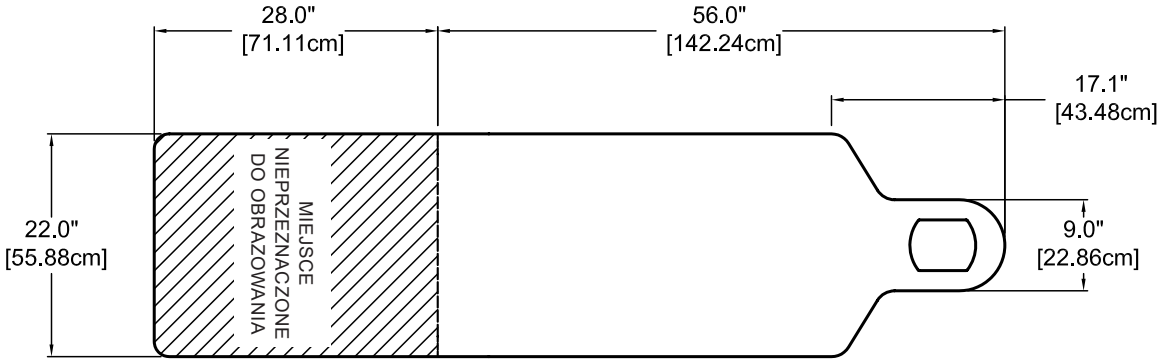

WIDOK UKOŚNY POD KĄTEM 30° DLA USTAWIENIA PIONOWEGO:

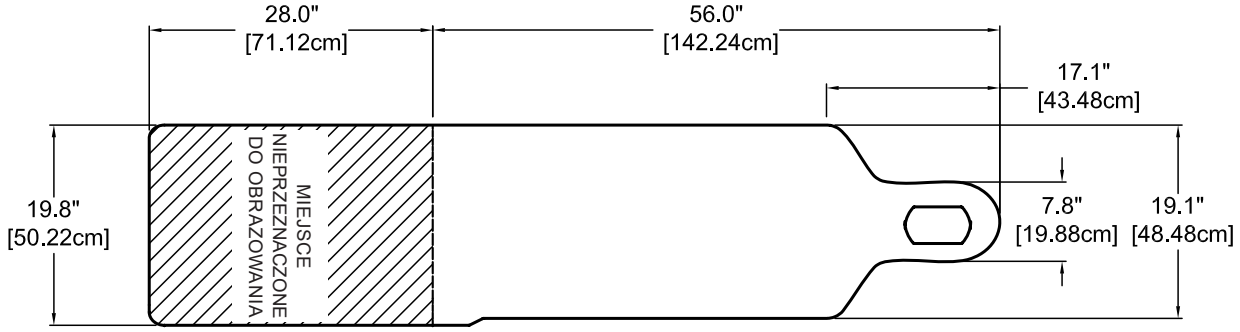

WIDOK OD TYŁU POD KĄTEM 30° DLA USTAWIENIA PIONOWEGO:

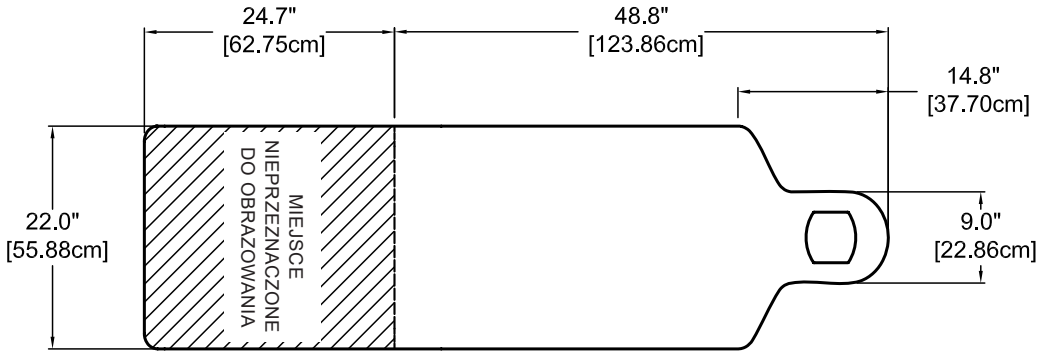

UŻYTECZNA POWIERZCHNIA OBRAZOWANIA – CFPM200 DO CFPM401 TYLKO WRAZ Z PROSTOKĄTNYMI PŁYTAMI STOŁU

WYCENTROWANE DLA WIDOKU PRZEDNIEGO/ TYLNEGO:

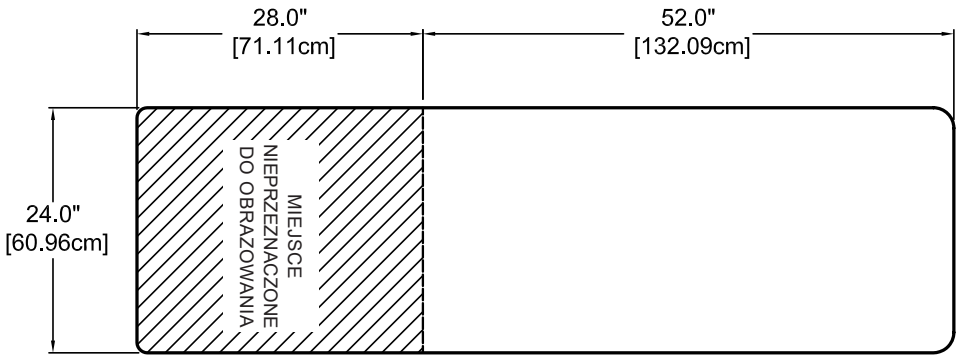

WIDOK UKOŚNY POD KĄTEM 30° DLA USTAWIENIA PIONOWEGO:

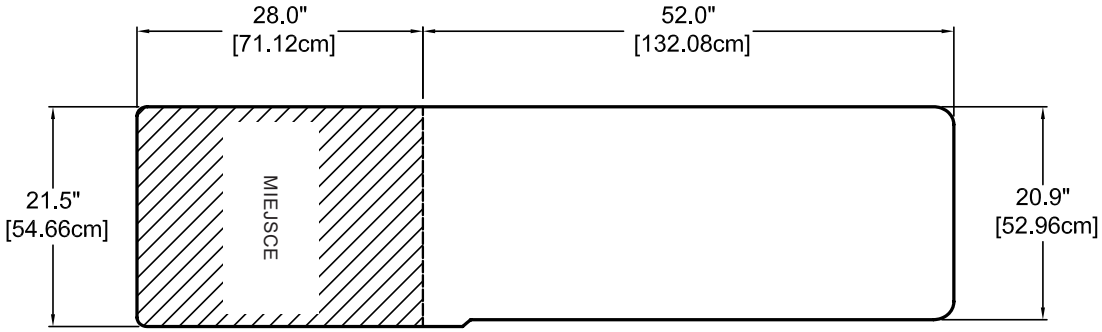

WIDOK OD TYŁU POD KĄTEM 30° DLA USTAWIENIA PIONOWEGO:

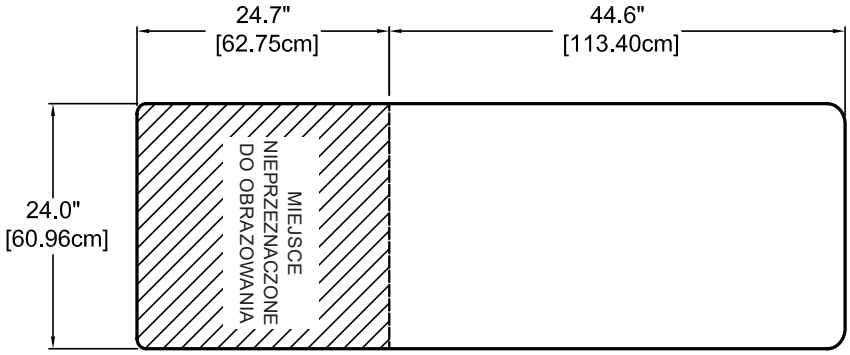

UŻYTECZNA POWIERZCHNIA OBRAZOWANIA – CFUR301 I CFUR 401

WYCENTROWANE DLA WIDOKU PRZEDNIEGO/ TYLNEGO:

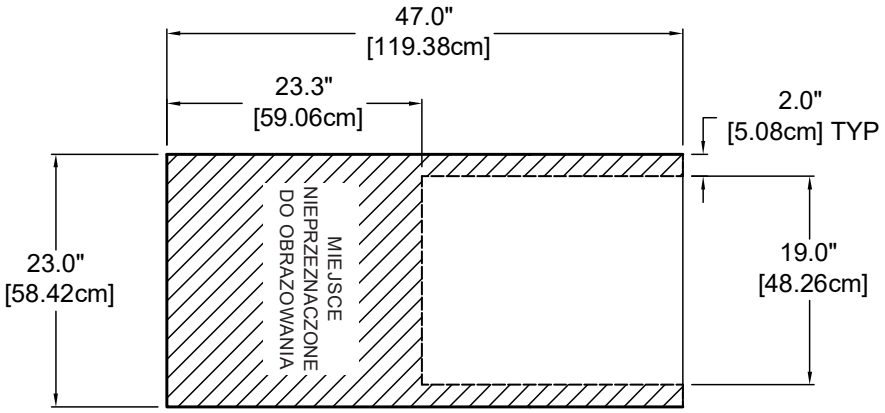

WIDOK UKOŚNY POD KĄTEM 30° DLA USTAWIENIA PIONOWEGO:

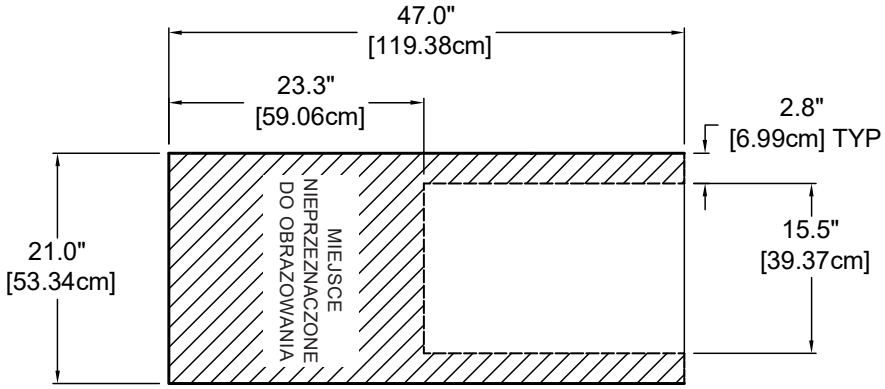

WIDOK OD TYŁU POD KĄTEM 30° DLA USTAWIENIA PIONOWEGO:

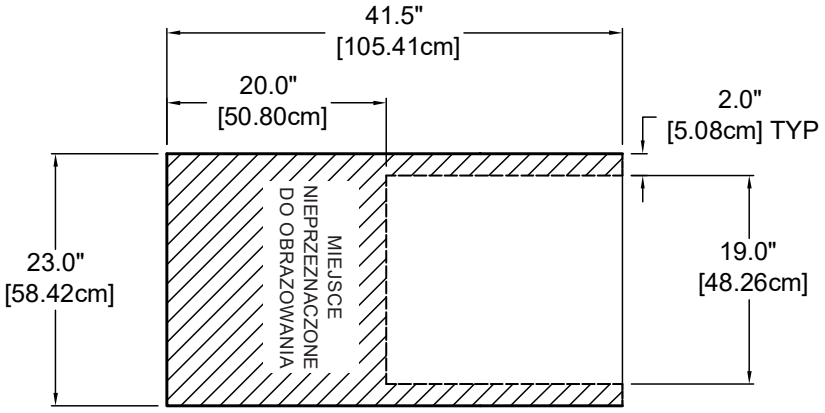

UŻYTECZNA POWIERZCHNIA OBRAZOWANIA – CFLU401

WYCENTROWANE DLA WIDOKU PRZEDNIEGO/ TYLNEGO:

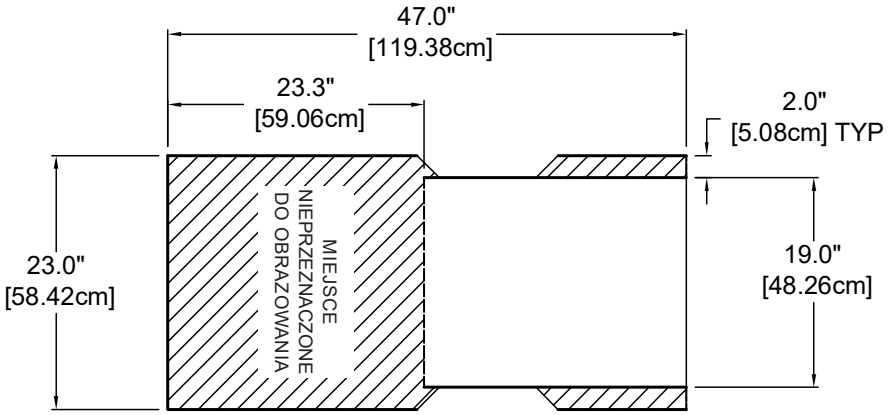

WIDOK UKOŚNY POD KĄTEM 30° DLA USTAWIENIA PIONOWEGO:

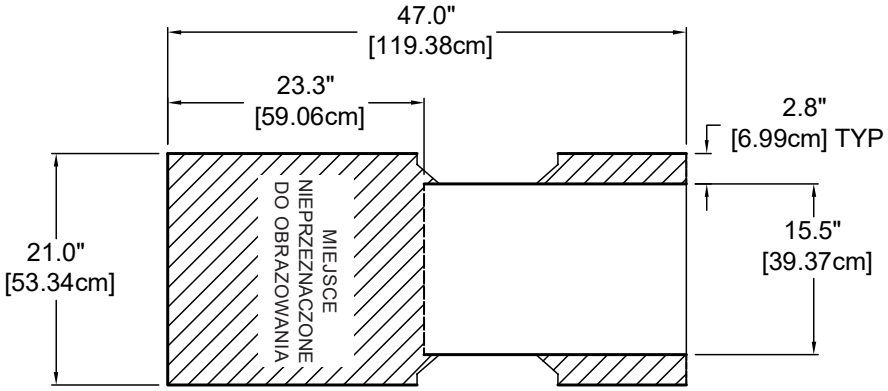

WIDOK OD TYŁU POD KĄTEM 30° DLA USTAWIENIA PIONOWEGO:

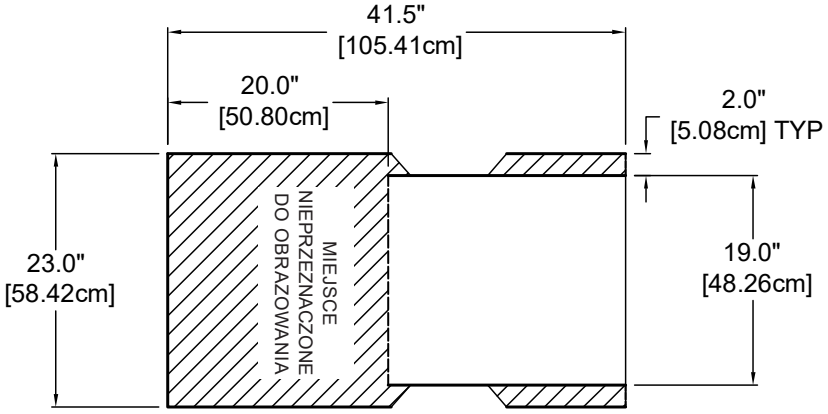

ZALECANE ŚRODKI DEZYNFEKCYJNE/ CZYSZCZĄCE

NIEBEZPIECZEŃSTWO

Aby zredukować ryzyko porażenia elektrycznego:
- Przed przystąpieniem do czyszczenia, urządzenie należy zawsze odłączyć od zasilania elektrycznego.

Należy odnieść się do listy zalecanych środków czyszczących i dezynfekujących (MMINML0008-EN) dołączonej do tabeli. Informacje te można również znaleźć na stronie www.oakworksmed.com w zakładce informacje o produkcie.

Wszystkie środki czyszczące i dezynfekujące mogą do pewnego stopnia niszczyć tapicerki. Jednak przestrzeganie wskazań zalecanej listy środków czyszczących i dezynfekujących oraz zaleceń procesu czyszczenia zapewni najlepszą konserwację stołu i długą żywotność produktu.

W celu zagwarantowania możliwie jak najlepszego rozprowadzenia tych środków w wymaganym czasie aktywności środków biobójczych, bez pozostawiania nadmiernych osadów oraz/ lub nadmiernego narażenia czyszczonych elementów na działanie środków czyszczących/ dezynfekcyjnych i zminimalizowania ryzyka uszkodzenia materiałów, firma Oakworks zaleca stosowanie paczkowanych chusteczek czyszczących/ dezynfekcyjnych. Przed przystąpieniem do czyszczenia/dezynfekcji prosimy zapoznać się uważnie ze wskazówkami producentów środków czyszczących/dezynfekcyjnych.

Firma Oakworks NIE zaleca stosowania środków czyszczących/dezynfekcyjnych zawierających nadtlenek wodoru, kwas octowy lub fenole. Takie środki chemiczne mogą spowodować szkody w estetyce i/lub w integralności materiałów składowych różnych elementów. Ponadto, jakkolwiek zalecane środki dezynfekcyjne/ czyszczące zawierają produkty, w których skład wchodzi czwartorzędowa sól amoniowa, nie wszystkie produkty zawierające czwartorzędowe sole amoniowe zostały zatwierdzone do użycia. Niektóre takie środki mogą zawierać dodatkowe detergenty i/lub surfaktanty, które mogą uszkodzić niektóre materiały.

Użycie niezatwierdzonych środków czyszczących lub dezynfekujących może prowadzić do uszkodzenia tapicerki i innych materiałów znajdujących się na stole oraz spowoduje utratę gwarancji.

PROCES CZYSZCZENIA

Należy stosować się do wskazówek użycia przekazanych przez producentów środków czyszczących/ dezynfekcyjnych. Należy zwrócić uwagę, że czyszczenie i dezynfekcja stołów produkcji firmy Oakworks jest procesem dwuetapowym. Po pierwsze stół taki musi zostać oczyszczony ze wszelkiego dostrzegalnego brudu, a następnie może zostać zdezynfekowany. Oakworks zaleca ustawienie stołu w płaskiej pozycji podczas procesu czyszczenia. Aby uzyskać najlepsze efekty, należy postępować zgodnie z tą procedurą:

1. Za pomocą zatwierdzonego środka czyszczącego lub łagodnego, płynnego mydła i wody, oczyścić ze stołu wszelkie widoczne zabrudzenia, wykonując ruchy od góry do dołu stołu. Zaleca się czyszczenie tapicerki przynajmniej raz w tygodniu, aby zapobiec gromadzeniu się środka dezynfekującego.
2. Spłukać czystą wodą i osuszyć czystą ściereczką lub ręcznikiem.
3. Za pomocą zatwierdzonego środka dezynfekującego należy dokładnie zdezynfekować wszystkie powierzchnie blatu oraz wszelkie miejsca częstego kontaktu, takie jak uchwyty, słuchawki itp., sprawdzając, czy pozostają one wilgotne przez cały czas kontaktu, zalecany przez producenta środków dezynfekujących. Po upływie zalecanego czasu kontaktu nie należy dopuścić do gromadzenia się środka dezynfekcyjnego na tapicerce.
4. Nadmiar płynu zetrzeć szmatką lub ręcznikiem i czystą wodą.
5. Wszystkie powierzchnie należy osuszyć czystą ściereczką lub ręcznikiem.

Należy unikać używania przyborów do pisania lub innych podobnych narzędzi wokół tapicerki, ponieważ może to spowodować trwałe zabrudzenia. Jeśli tak się stanie, nie należy wycierać środkiem czyszczącym na bazie alkoholu. Zamiast tego, należy wytrzeć plamę czystą ściereczką/ręcznikiem papierowym. Użyj zalecanego środka czyszczącego lub dezynfekującego, aby usunąć plamę. Następnie spłukać czystą wodą.

INSPEKCJE/ GWARANCJA

INSPEKCJE

ZALECANE INSPEKCJE REGULARNE (comiesięczne lub odpowiadające standardom lokalnym)

- Należy sprawdzić, czy nie występują uszkodzenia kabli zasilających, kabli pilotów sterowania ręcznego lub nożnego.
- Wszystkie elementy składowe należy wizualnie sprawdzić pod kątem ew. obecności oczywistych uszkodzeń, które mogłyby sprawiać problemy w czasie użytkowania urządzenia.

ZALECANE INSPEKCJE OKRESOWE (coroczne lub odpowiadające standardom lokalnym)

- Należy sprawdzić, czy nie występują uszkodzenia kabli zasilających, kabli pilotów sterowania ręcznego lub nożnego i wszelkich widocznych kabli.
- Wizualnie sprawdzić elementy składowe pod kątem występowania oczywistych uszkodzeń, które mogą spowodować problemy podczas użytkowania stołu.
- Posługując się pilotem sterowania ręcznego sprawdzić poprawność wykonywania wszystkich funkcji mechanicznych. Powtórzyć czynności posługując się sterownikiem nożnym. Sprawdzić, czy sprzęt nie wydaje nietypowych dźwięków.
- Sprawdzić, czy wszystkie elementy mocujące są umieszczone na właściwych miejscach i czy są odpowiednio dobrze umocowane.
- Sprawdzić skuteczność uziemienia stołu.
- Wyczyścić nietypowe narosty brudu na stole oraz/ lub tych elementach stołu, które zwykle nie są czyszczone w regularnych odstępach czasu.
- Sprawdzić występowanie wytarć i pęknięć elementów tapicerowanych.

GWARANCJA

Zobacz pełne szczegóły gwarancji na stronie www.oakworksmed.com w zakładce informacyjnej “Warranty and Return Policy.:

INFORMACJA NA TEMAT UNIKATOWEJ IDENTYFIKACJI PRODUKTU (UNIQUE DEVICE IDENTIFICATION, UDI)

Etykieta UDI jest umieszczona pod przezroczystym okienkiem na etykiecie produktu.

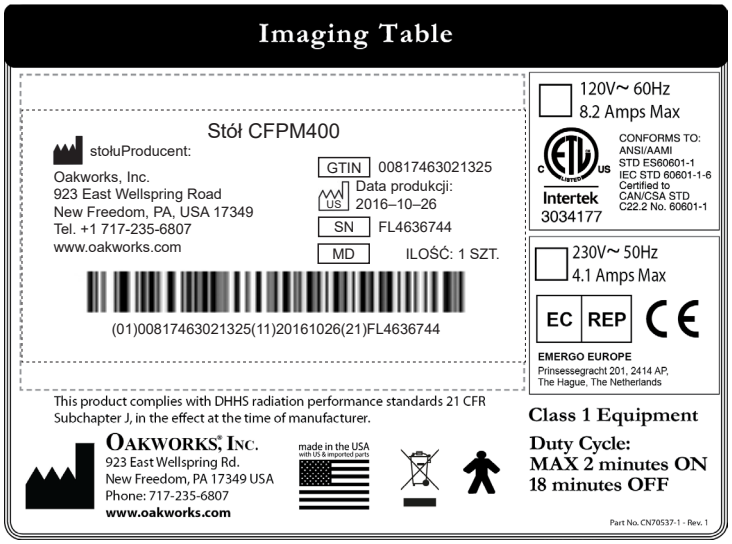

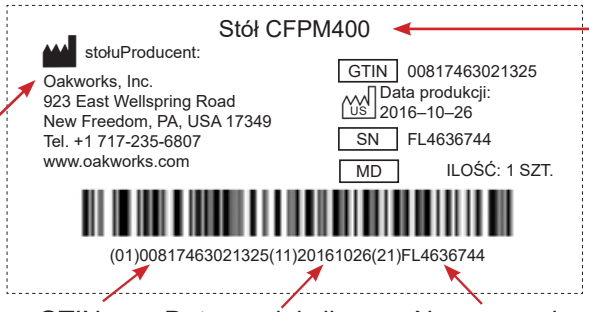

Nazwa modelu

Producent Informacja

GTIN

Data produkcji

Numer seryjny

Informacja na temat unikatowej identyfikacji produktu:

- GTIN – 14 cyfrowy numer unikatowy dla każdej odmiany modelu
- Data produkcji – kraj produkcji i data rozpoczęcia produkcji urządzenia w formacie RRRR-MM-DD
- SN – Numer seryjny
- MD – Symbol wyrobu medycznego
- ILOŚĆ – Liczba szt. produktu

SPECYFIKACJE PRODUKTOWE

	AMERYKA PŁN.	EUROPA	
Masa	359–452 funtów	163–205 kg	
Masa wysyłkowa:	452-544 funtów	205-247 kg	
Udźwig:	500 funtów (750 funtów dla pacjentów bariatrycznych)	227 kg (340 kg dla pacjentów bariatrycznych)	
Materiały konstrukcyjne	Produkt nie zawiera lateksu		
Równoważnik aluminiowej przegrody filtracyjnej i grubość wykonanej z włókna węglowego płyty stołu	RÓWNOWAŻNIK ALUMINIOWEJ PRZEGRODY FILTRACYJNEJ		GRUBOŚĆ
	Płyty stołów przeznaczone dla pacjentów niebariatrycznych	100 kVp, HVL dla 3,6 mm = 1,10 (maks. 1,35)	1,65” (4,2 cm)
	Płyty stołów przeznaczone dla pacjentów bariatrycznych	100 kVp, HVL dla 3,6 mm = 1,50 (maks. 1,79)	2,18” (5,5 cm)
	Wszystkie przystawki przedłużeniowe	100 kVp, HVL dla 3,6 mm = 1,66 (maks. 2,00)	0,5” (1,3 cm)
	1” (2,5 cm) Wyściółka stołu	100 kVp, HVL dla 3,6 mm = 0,88 (maks. 1,07)	1” (2,5 cm)
	2” (5 cm) Wyściółka stołu	100 kVp, HVL dla 3,6 mm = 0,88 (maks. 1,07)	2” (5 cm)
	Ten produkt w chwili produkcji stołów radiologicznych jest zgodny ze standardami parametrów promieniowania Departamentu Zdrowia i Świadczeń Społecznych USA (United States Department of Health and Human Services) 21 CFR, podrozdział J.		

WARUNKI ŚRODOWISKA PRACY

Warunki	Temperatura	Wilgotność względna	Ciśnienie baryczne
Zwykłe użytkowanie	50°F (10°C) do 104°F (40°C)	RH 20% do 60%	98 do 105 kPa
Przechowywanie i transport	-20°F (-29°C) do 135°F (57°C)	RH 20% do 95%	98 do 105 kPa

SPECYFIKACJE ELEKTRYCZNE

Przeznaczone dla:	Tylko stoły CFPM100		Wszystkie inne stoły	
	AMERYKI PŁN.	EUROPY	AMERYKI PŁN.	EUROPY
Zasilanie (wszystkie stoły elektryczne)	120 VAC/ 15 A/ 60 Hz	230 VAC/ 10 A/ 50/ 60 Hz	120 VAC/ 15 A/ 60 Hz	220 VAC/ 10 A/ 50/ 60 Hz
Pobór prądu	5,8 A	3,0 A	8,2 A	4,5 A
Maksymalny chwilowy pobór prądu	9,0 A	4,5 A	12,3 A	6,7 A
Napięcie wyjściowe do siłowników	120 VDC	220 VDC	24V płyta 120V Kolumna	24V płyta 220V Kolumna
Zabezpieczenie przeciwporażeniowe	Sprzęt klasy 1			
Część aplikacyjna płyty stołu	Część aplikacyjna typu B			
Klasa ochrony	Tabela (IPX0), Sterownik ręczny (IPX6), Sterownik nożny (IPX8)			
Tryb pracy	Praca przerywana: MAKS. 2 min. włączenia/ 18 minut wyłączenia			

Wskazówki i deklaracja producenta – Emisje elektromagnetyczne Cały sprzęt i systemy (za wyjątkiem CFPMFXH)		
Ten stół jest przeznaczony do pracy w środowisku elektromagnetycznym o poniższych specyfikacjach. Klient lub użytkownik powinien sprawdzić, czy sprzęt jest wykorzystywany w takim właśnie środowisku.		
Test emisji	Zgodność	Środowisko elektromagnetyczne
Emisje na częstotliwościach radiowych (RF) CISPR 11	Grupa 1	Stół wykorzystuje energię fal o częstotliwościach radiowych wyłącznie na potrzeby jego własnych funkcji wewnętrznych. Dlatego jego emisja na częstotliwościach radiowych jest bardzo niska i nie jest prawdopodobne spowodowanie jakichkolwiek zakłóceń w pobliskim sprzęcie elektronicznym.
Emisje na częstotliwościach radiowych (RF) CISPR 11	Klasa A	Stół ten nadaje się do wykorzystania we wszelkich placówkach innych niż domy mieszkalne i takich, które są bezpośrednio podłączone do sieci publicznego zasilania niskonapięciowego, która zasila budynki wykorzystywane na cele mieszkaniowe.
Emisje wyższych harmonicznych IEC 61000-3-2	Klasa A	
Emisja wahań napięcia i migotania: IEC 61000-3-3	Wykazuje zgodność	

Zalecane odległości ochronne pomiędzy przenośnym i mobilnym sprzętem służącym do komunikacji na częstotliwościach radiowych (RF), a stoły do obrazowania i zarządzania bólem produkcji firmy Oakworks dla sprzętu i systemów, które NIE są przeznaczone do podtrzymywania życia			
Stół jest przeznaczony do wykorzystywania w środowisku elektromagnetycznym, w którym wypromieniowane zakłócenia na częstotliwościach radiowych (RF) podlegają kontroli. Klient lub użytkownik stołu może zapobiec zakłóceniom elektromagnetycznym poprzez utrzymywanie minimalnej zalecanej odległości ochronnej pomiędzy przenośnym i mobilnym sprzętem służącym do komunikacji na częstotliwościach radiowych (nadajnikami), a stołem, zgodnie z poniższymi zaleceniami, biorąc pod uwagę maksymalną moc wyjściową sprzętu komunikacyjnego.			
Maksymalna znamionowa moc wyjściowa nadajnika W	Odległość ochronna według częstotliwości pracy nadajnika (m)		
	150 kHz do 80 MHz $d = 1{,}2 \sqrt{P}$	80 MHz do 800 MHz $d = 1{,}2 \sqrt{P}$	800 MHz do 2,5 GHz $d = 2{,}3 \sqrt{P}$
0,01	0,12	0,12	0,23
0,1	0,38	0,38	0,73
1	1,2	1,2	2,3
10	3,8	3,8	7,3
100	12	12	23
W odniesieniu do nadajników, których maksymalna znamionowa moc wyjściowa nie jest wyspecyfikowana powyżej, zalecana odległość ochronna w (m) może zostać oszacowana przy wykorzystaniu równania, mającego zastosowanie w odniesieniu do częstotliwości nadajnika, gdzie P oznacza maksymalną, znamionową moc wyjściową nadajnika w (W), zgodnie z danymi podawanymi przez producenta nadajnika.			
UWAGA 1 Przy częstotliwościach 80 MHz i 800 MHz zastosowanie ma odległość ochronna właściwa dla częstotliwości wyższej.			
UWAGA 2 Powyższe wytyczne nie muszą mieć zastosowania we wszystkich sytuacjach. Na propagację pól elektromagnetycznych wpływ wywiera absorpcja oraz odbijanie promieniowania od konstrukcji budynków, obiektów i ludzi.			

STREFIE BEZPOŚREDNIEGO PROMIENIOWANIA RTG

Poniżej przedstawiono strefy bezpośredniego promieniowania RTG i promieniowania rozproszonego w strefie urządzeń do obrazowania zgodnie z punktem 13.4 i 13.6 normy IEC 60601-1-3:2013.

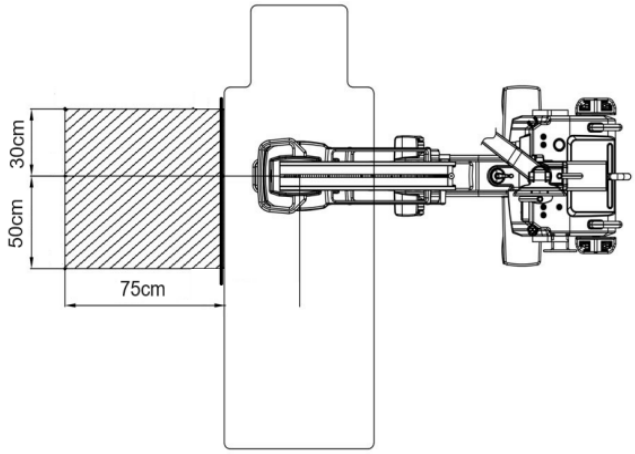

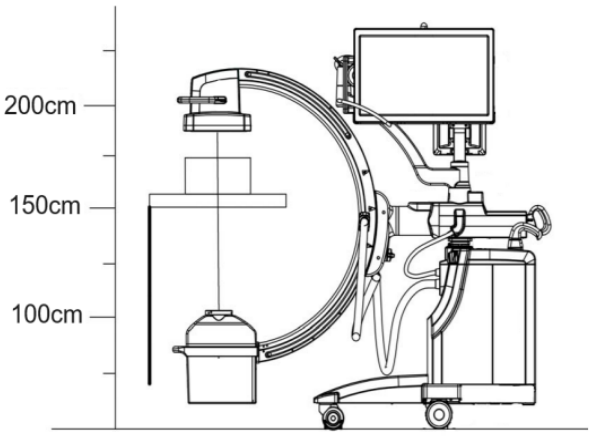

Significant Zones of Occupancy

Protective Device

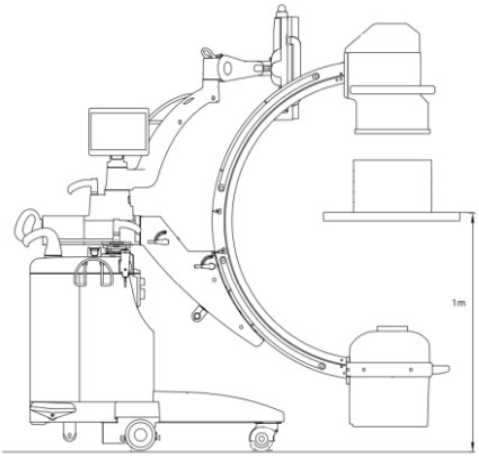

Vertical configuration

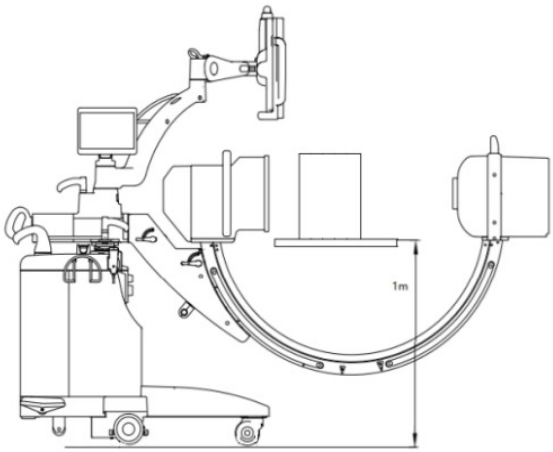

Horizontal configuration

STREFIE BEZPOŚREDNIEGO PROMIENIOWANIA RTG

Badanie mapy izodozy oraz iloczynu kermy w powietrzu zgodnie z punktem 203.13.4 normy EN 60601-2-43:2010. Pomiar wykonuje się w 2 płaszczyznach na typowej wysokości 1,5 m od podłoża, gdy system pracuje w trybie normalnym 110 kV, 4 mA. Wysokość stołu operacyjnego wynosi 1,5 m nad podłogą.

Typowe mapy izodozy oraz iloczynu kermy w powietrzu

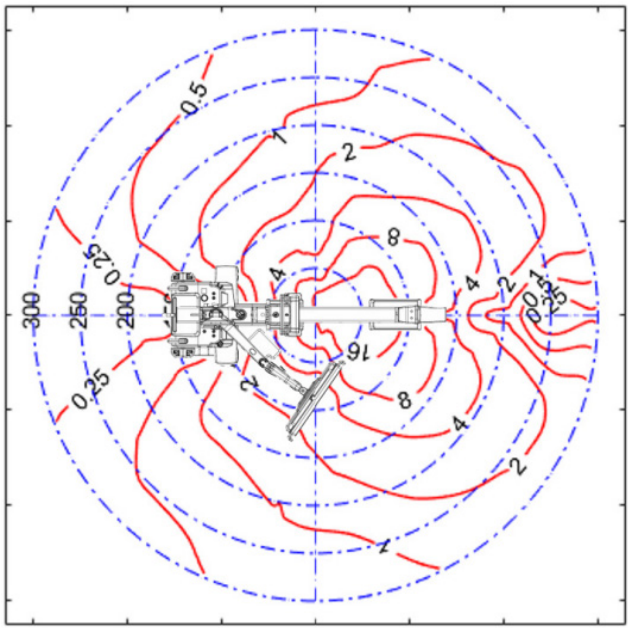

Konfiguracja pozioma, 1,5 m

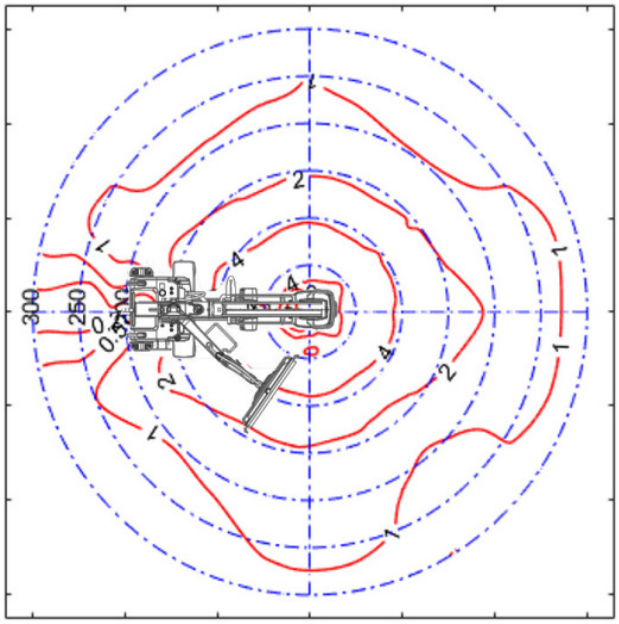

Konfiguracja pionowa, 1,5 m

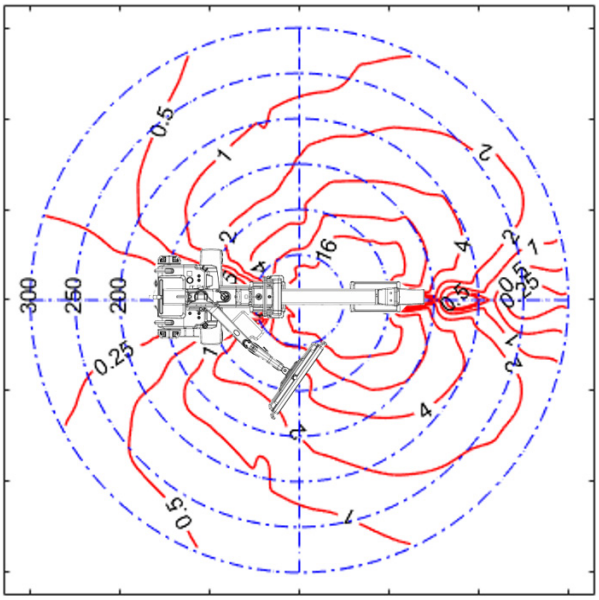

Konfiguracja pozioma, 1,0 m

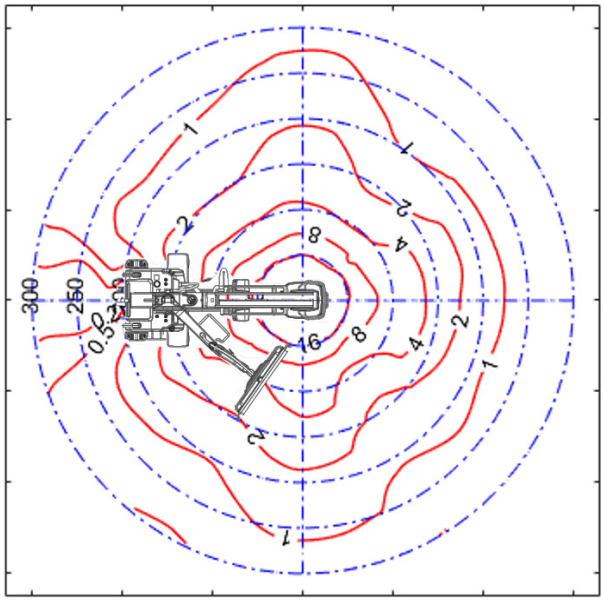

Konfiguracja pionowa, 1,0 m

STREFIE BEZPOŚREDNIEGO PROMIENIOWANIA RTG

Ailloczyn kermy
w powietrzu
(in µGy/hr)

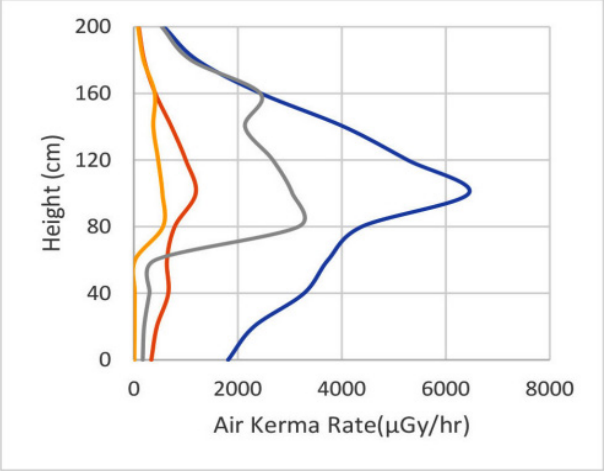

110kV/4mA Without Protective Device
70kV/3mA Without Protective Device
110kV/4mA With Protective Device
70kV/3mA With Protective Device

W PRZYPADKU BADAŃ PRZEWODU POKARMOWEGO NIE WOLNO PRZEKROCZYĆ PODANYCH W PONIŻSZEJ TABELI LIMITÓW KERMY W POWIETRZU W CIĄGU JEDNEJ GODZINY.

ILOCZYN KERMY W POWIETRZU (BADANIA PRZEWODU POKARMOWEGO)		
Orientacja POWIERZCHNI PODPOROWYCH	Obszar wysokości w stosunku do PUNKTU ODNIESIENIA DETEKTORA PROMIENIOWANIA (nad podłogą) w STREFIE BEZPOŚREDNIEGO PROMIENIOWANIA RTG cm	Najwyższy dopuszczalny ILOCZYN KERMY W POWIETRZU w ciągu godziny mGy
Pozioma lub pionowa	od 0 do 40	1,5
Pozioma	od 40 do 200	0,15
Pionowa	od 40 do 170	0,15

STREFIE BEZPOŚREDNIEGO PROMIENIOWANIA RTG

Poniżej przedstawiono strefy bezpośredniego promieniowania RTG i promieniowania rozproszonego w strefie urządzeń do obrazowania zgodnie z punktem 13.4 i 13.6 normy IEC 60601-1-3:2013.

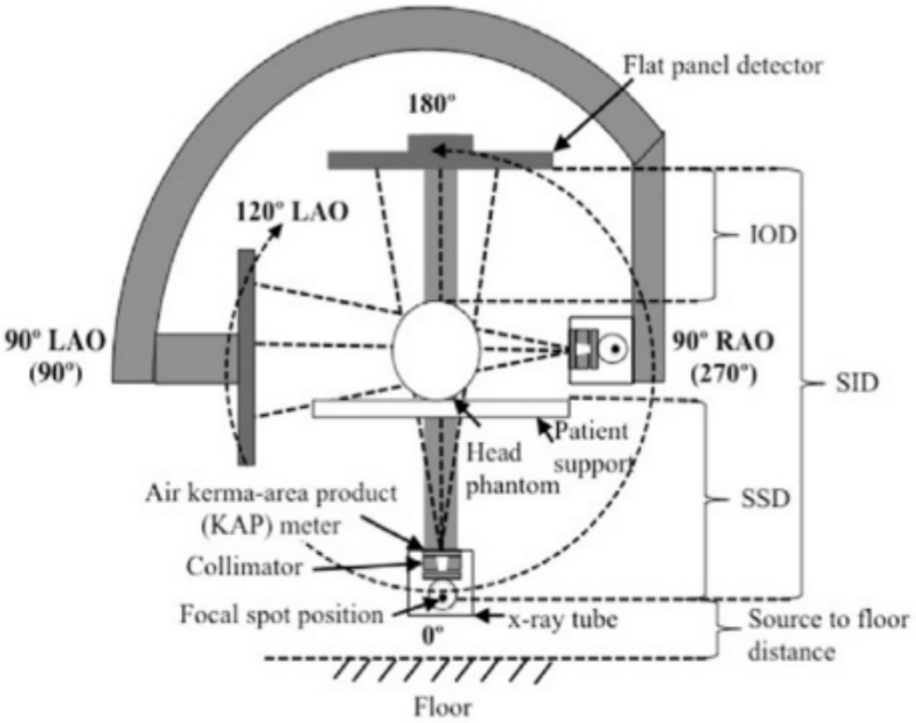

Pozycje ogniskowej i wiązki

UTYLIZACJA PRODUKTU

Utylizacja stoły do obrazowania i zarządzania bólem produkcji firmy Oakworks musi być zgodna ze stosownymi uregulowaniami prawnymi oraz wymogami Ministerstwa Ochrony Środowiska, Ministerstwa Zdrowia, centrów zwalczania chorób, Państwowej Inspekcji Pracy, Głównego Inspektoratu Farmaceutycznego oraz przepisów wszelkich innych władz krajowych oraz/ lub lokalnych, które mogą mieć zastosowanie do tego produktu.

TA STRONA ZOSTAŁA CELOWO POZOSTAWIONA PUSTA

INSTRUKCJA OBSŁUGI

OAKWORKS®

Stoły do obrazowania i zarządzania bólem

INFORMACJE KONTAKTOWE:

OAKWORKS® Inc.

923 East Wellspring Road

New Freedom, PA USA 17349

Phone: 717.235.6807

FAX: 717.235.6798

www.oakworksmed.com

CoYoMe B.V.

Edisonstraat 4

3261 LD Oud-Beijerland, The Netherlands

www.coyome.eu

Enrico Cohen

Enrico@coyome.nl

info@coyome.nl

Phone: +31 613.886.424

EU REP

Emergo Europe
Westervoortsedijk 60
6827 AT Arnhem
The Netherlands

CE MD

C ETL LISTED US

Intertek
3034177

PRODUKT SPEŁNIA WYMAGANIA NORM:
ANSI/ AAMI STD ES60601- 1
IEC STD 60601-1 WYDANIE 3-CIE
IEC STD 60601-1-2 WYDANIE CZWARTY
IEC STD 60601-1-6 WYDANIE 3-CIE
IEC 60601-2-32
PRODUKT JEST CERTYFIKOWANY NA ZGODNOŚĆ Z
NORMĄ CAN/ CSA STD C22.2 NR 60601-1
CERTYFIKAT I RAPORT Z TESTÓW CB

Przepisy FCC, Tytuł 47, część 15, podczęść B, klasa A. Nadajniki przypadkowe.

UWAGA: Niniejszy sprzęt został przetestowany i w wyniku tych testów stwierdzono, że zgodnie z zasadami części 15 przepisów Federalnej Komisji Łączności (FCC) sprzęt ten mieści się w ograniczeniach dla urządzeń cyfrowych klasy A. Ograniczenia te są przewidziane w celu zapewnienia rozsądnego poziomu ochrony przez szkodliwymi zakłóceniami w przypadku, gdy sprzęt ten jest użytkowany w środowisku przemysłowym. Sprzęt ten generuje, wykorzystuje oraz może wypromieniowywać energię na częstotliwościach radiowych i jeżeli nie zostanie zainstalowany on zgodnie z zaleceniami instrukcji, może powodować szkodliwe zakłócenia dla komunikacji radiowej. Obsługa tego sprzętu na obszarach mieszkalnych prawdopodobnie może spowodować szkodliwe zakłócenia. W takim przypadku od użytkownika może być wymagane skorygowanie tych zakłóceń na swój własny koszt.

Uwaga: Wszelkie poważne incydenty, które miały miejsce w związku z urządzeniem, należy zgłaszać firmie Oakworks® Inc. oraz właściwemu organowi państwa członkowskiego, w którym użytkownik i/lub pacjent ma siedzibę.

Tłumaczenie oryginalnej instrukcji użytkowania
Instrukcja nadawania numerów katalogowych MMMNST0008–PL
Nowelizacja: 21
Data nowelizacji: 09/02/2026

Tłumaczenie na j. polski, drukowano w USA

Wyprodukowano w USA
z elementów amerykańskich oraz importowanych

OAKWORKS® MEDICAL PRODUCTS